SHIPYARD
PAPER MODELS

PAPEGOJAN



A4 / 600 DPI / Textures
Renewed by Lexus JC

★★★☆ 21 PAGES ЛИСТОВ | LENGTH ДЛИНА 38 CM | SCALE МАСШТАБ 1:96

FROM AUTHOR

If you have the opportunity to use the original, always do so! By purchasing the original edition, you support the author and make it possible for new models to be created. But, unfortunately, even original editions have certain issues that remain unaddressed for years.

This project was created to solve the following problems inherent in the original and scanned versions that you can freely download on the internet:
* Many of the magazines are no longer being published
* It has low print quality
* It doesn't satisfy those who want the model to look like it's made of wood, as the original lacks wood texture
* The appearance of decorative elements is unsatisfactory
* There are no supplements in the form of laser-cut and 3D-printed elements
* It's sometimes difficult to find the required element in the instructions

What distinguishes this magazine from other versions:
* 600 dpi resolution providing maximum print quality without artifacts
* All magazines are formatted so that the sheets are A4 size, while maintaining the model's scale. This advantageously distinguishes this edition from the original, where most models are presented on A3 sheets, and makes home printing accessible
* Sheets with parts have centimeter rulers horizontally and vertically, which makes it possible to fully maintain geometry when printing
* Wooden parts have appropriate texture, unlike the original, which gives the model the quality of a wooden kit
* This edition has interactive navigation and a table of contents. In any diagram or on any parts sheet, you can click on a number and go to the interactive table of contents, which has 3 columns: 1 - part number; 2 - all links on diagrams; 3- all links on parts sheets. Moreover, each link has two numbers in parentheses that correspond to X and Y coordinates in centimeters, counted from the upper left corner. This allows you to quickly find parts even by simply printing the interactive table of contents
* Contains links to Thingiverse where you can freely download files for laser cutting of the ship's hull and decks, as well as 3D models of decorative elements, artillery, and rigging elements

ОТ АВТОРА

Если у вас есть возможность использовать оригинал, делайте это всегда! Покупая оригинальное издание, вы поддерживаете автора и делаете возможным появление новых моделей. Но, к сожалению, даже в оригинальных изданиях есть некоторые проблемы, которые не исправляются годами.

Этот проект появился для того, чтобы решить следующие проблемы, присущие оригиналу и сканированным версиям, которые вы можете свободно скачать в интернете:
* Многие из журналов уже не издаются
* Имеют низкое качество печати
* Не подходят тем, кто хочет, чтобы модель выглядела как сделанная из дерева, так как у оригинала отсутствует текстура дерева
* Не устраивает вид декоративных элементов
* Отсутствуют дополнения в виде лазерной резки и 3D-печатных элементов
Иногда сложно найти в инструкции нужный элемент

Что отличает этот журнал от остальных версий:
* Разрешение 600 dpi, обеспечивающее максимально качественную печать без артефактов
* Все журналы свёрстаны таким образом, что листы представляют собой формат А4, при этом масштаб модели сохранён. Это выгодно отличает данное издание от оригинала, где большинство моделей представлены на листах формата А3, и делает доступной домашнюю печать
* Листы с деталями имеют сантиметровую линейку по горизонтали и вертикали, что даёт возможность полностью соблюсти геометрию при печати
* Деревянные детали имеют соответствующую текстуру, в отличие от оригинала, что придаёт модели качество wooden kit
* Данное издание имеет интерактивную навигацию и оглавление. В любой схеме или на любом листе с деталями можно кликнуть по номеру и перейти к интерактивному оглавлению, где имеются 3 колонки: 1 - номер детали; 2 - все ссылки на схемах; 3 - все ссылки на листах с деталями. Причём каждая ссылка имеет в скобках две цифры, которые соответствуют координатам X и Y в сантиметрах, считая от верхнего левого угла. Это позволяет быстро отыскивать детали, даже просто распечатав интерактивное оглавление
* Содержит ссылки на Thingiverse, где вы можете бесплатно скачать файлы для изготовления лазерной резки каркаса корабля и палуб, а также 3D-модели декоративных элементов, артиллерии и элементов такелажа

PAPEGOJAN (1624)

The Vasa's dynasty reign in Sweden had lasted since 1523 when Gustav Eriksson was chosen to be a king. In 1544 the parliament announced the throne succession so after Gustav's death his first son, Erik, became a new king. His brothers deposed him after a few years and next of them, Jan, has been known as another king of Sweden. He married Katarzyna Jagiellonka from the Polish royal family and their son, Sigismund, was elected to be a king of Poland in 1587 still being a successor in Sweden. He ruled over Poland as Sigismund III Vasa persuading a Swedish crown which he finally achieved in 1594. But in 1599 Karol, the third brother of Erik and Jan deposed him. Since 1611 his son, Gustav August, had been the next king of Sweden and solution of the family but political and religious conflicts had led to the war.

Denmark, Poland, and Russia were treated as potential enemies of Sweden. The war with Denmark ended in 1613 but Sweden had to pay a huge ransom, however, the war with Russia was won in 1617. To control the Baltic trade and ports Gustav August needed to occupy the south and east coast of the sea with a well developed navy. Before 1620 it was a small-ship navy with mainly single deckers armed with 12-pounder guns. An ambitious plan of its development included contracts for the building of five heavy armed twodeckers, with the best known, but not the biggest, Vasa. Because a demand for new ships was higher than Swedish's shipyards ability, some of them had to be bought abroad.

The war with Poland lasted from 1617 to 1629. In 1625 Swedes seized Inflants but the returning 10 ships were sunk in the storm near DomenÃ¤s. Following year they occupied Pomerania and Prussia coming close to Gdansk. Finally, they did not manage to seize it but a blockade on the sea was established.

On 28 November 1627 six Swedish ships fought against ten Polish ships. During the battle, known later as the battle at Oliva, Poles captured galleon Tigern and the other one, Solen, was blown up by her crew. Remaining four ships, EnhÃ¶rningen, MÃ¤nen, Pelikanen and Papegojan sailed back to Ã□lvsnabben and then to Stockholm.

Swedish ships were back in the south Baltic in 1628. They blocked important ports in Poland and helped Danes in Stralsund occupied by Habsburgs' army. In January 1629 Polish fleet sailed to Wismar so Swedish ships received order to establish a blockade there and after its downfall they captured all ships in the harbour. Sigismund III Vasa died and Gustav Adolf perished in the battle the same year. Some unsolved conflicts had been solved later in the same military matter by their successors. The Swedish navy became the most powerful in the Baltic whereas the Polish fleet almost disappeared.

Правление династии Ваза в Швеции длилось с 1523 года, когда Густав Эрикссон был избран королем. В 1544 году парламент объявил о престолонаследии, поэтому после смерти Густава его первый сын, Эрик, стал новым королем. Его братья свергли его через несколько лет, и следующий из них, Ян, стал известен как очередной король Швеции. Он женился на Катажине Ягеллонке из польской королевской семьи, и их сын, Сигизмунд, был избран королем Польши в 1587 году, оставаясь при этом наследником в Швеции. Он правил Польшей как Сигизмунд III Ваза, добиваясь шведской короны, которую он наконец получил в 1594 году. Но в 1599 году Карл, третий брат Эрика и Яна, сверг его. С 1611 года его сын, Густав Август, был следующим королем Швеции и наследником семьи, но политические и религиозные конфликты привели к войне.

Дания, Польша и Россия рассматривались как потенциальные враги Швеции. Война с Данией закончилась в 1613 году, но Швеция была вынуждена выплатить огромный выкуп, однако война с Россией была выиграна в 1617 году. Чтобы контролировать балтийскую торговлю и порты, Густаву Августу нужно было занять южное и восточное побережье моря с помощью хорошо развитого флота. До 1620 года это был флот малых судов, в основном однодечных кораблей, вооруженных 12-фунтовыми орудиями. Амбициозный план его развития включал контракты на строительство пяти тяжелых вооруженных двухдечных кораблей, самым известным, но не самым большим из которых была "Ваза". Поскольку спрос на новые корабли был выше, чем возможности шведских верфей, некоторые из них пришлось покупать за границей.

Война с Польшей длилась с 1617 по 1629 год. В 1625 году шведы захватили Инфлянты, но возвращающиеся 10 кораблей погибли в шторме у Доменеса. В следующем году они оккупировали Померанию и Пруссию, подойдя близко к Гданьску. В конце концов, им не удалось захватить его, но была установлена морская блокада.

28 ноября 1627 года шесть шведских кораблей сражались против десяти польских кораблей. Во время битвы, известной позже как битва при Оливе, поляки захватили галеон "Tigern", а другой, "Solen", был взорван своей командой. Оставшиеся четыре корабля, "EnhÃ¶rningen", "MÃ¤nen", "Pelikanen" и "Papegojan", отплыли обратно в Эльвснаббен, а затем в Стокгольм.

Шведские корабли вернулись в южную Балтику в 1628 году. Они блокировали важные порты в Польше и помогли датчанам в Штральзунде, оккупированном армией Габсбургов. В январе 1629 года польский флот отплыл к Висмару, поэтому шведские корабли получили приказ установить там блокаду, и после его падения они захватили все корабли в гавани. Сигизмунд III Ваза умер, и Густав Адольф погиб в битве в том же году. Некоторые нерешенные конфликты были урегулированы позже их преемниками в том же военном вопросе. Шведский флот стал самым мощным на Балтике, тогда как польский флот практически исчез.

PAPEGOJAN (1624)

Papegojan (a parrot) was a pinnace armed with 16 guns. She was bought by Anton Monier in Holland in 1623 on Gustav Augusts' order. Together with seven other galleons (Kristina, Tigern, Solen, EnhÃ¶rningen, MÃ¤nen, RegnbÃ¥gen, Pelikanen) and one more pinnace (Regnier) she sailed to Sweden in the summer of 1624. In 1627 she took part in a blockade of Gdansk in Poland. As the smallest Swedish ship she was involved in the battle at Oliva. She came back to the waters of the Bay of Gdansk in the following year to block Gdansk again. In 1629 she operated in the squadron assigned for blockade of Wismar. She was sunk in 1644.

Dane okrętu (Dimensions):
Długość (length of body).....26,25m
Szerokość (breadth).....6,53m
Tonaż (lasts).....90 łasztÃ³w
Długość całkowita (total length).....35m
Uzbrojenie (Armament):
14 armat 3-funtowych (14 three pounder guns)
2 armaty 5-funtowe (2 two pounder guns)
2 miotacze kamieni (2 stone guns)

"Papegojan" (Попугай) был пинассом, вооруженным 16 орудиями. Он был куплен Антоном Монье в Голландии в 1623 году по приказу Густава Августа. Вместе с семью другими галеонами ("Kristina", "Tigern", "Solen", "EnhÃ¶rningen", "MÃ¤nen", "RegnbÃ¥gen", "Pelikanen") и еще одним пинассом ("Regnier") он отплыл в Швецию летом 1624 года. В 1627 году он принял участие в блокаде Гданьска в Польше. Будучи самым маленьким шведским кораблем, он участвовал в битве при Оливе. Он вернулся в воды Гданьской бухты в следующем году, чтобы снова блокировать Гданьск. В 1629 году он действовал в эскадре, назначенной для блокады Висмара. Он затонул в 1644 году.

Данные корабля (Dimensions):
Длина (корпуса).....26,25 м
Ширина.....6,53 м
Тоннаж (ластов).....90 ластов
Общая длина.....35 м
Вооружение (Armament):
14 3-фунтовых орудий
2 5-фунтовых орудия (в тексте источника указано как 2-фунтовые)
2 камнемёта (2 орудия, стреляющие камнями)

PAPEGOJAN (1624)















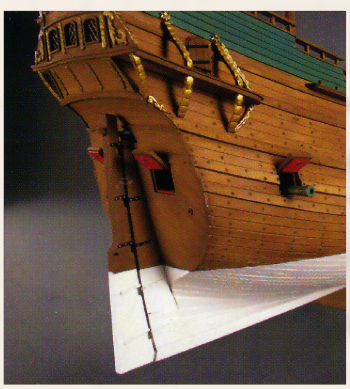

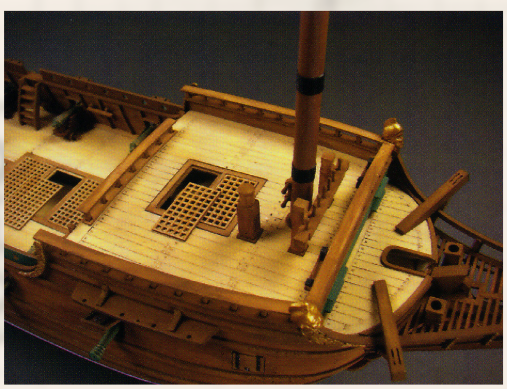

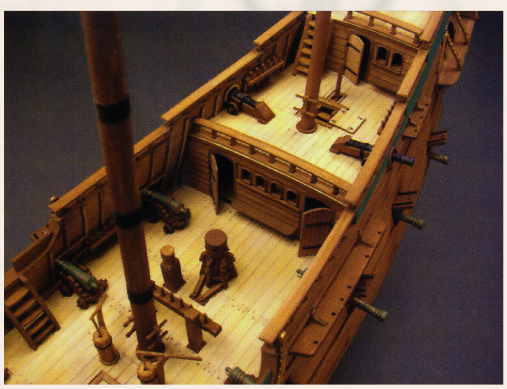

PAPEGOJAN (1624)

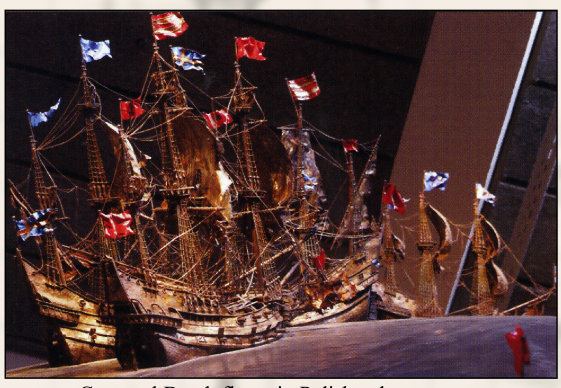

en: In the "Vasa" Museum in Stockholm there is a model of the Battle of Oliwa. All units (16) that fought each other at that time are placed on it.
The models are made of metal and excellently reflect the differences between individual types of ships.
The Polish squadron numbered 10 ships: 4 galleons, 3 fluyts, 3 pinks, and the Swedish 5 galleons and 1 pinass (Papegojan).
ru: В музее "Ваза" в Стокгольме находится макет битвы под Оливой. На нём размещены все единицы (16), которые тогда сражались друг с другом.
Модели выполнены из металла и превосходно передают различия между отдельными типами кораблей.
Польская эскадра насчитывала 10 кораблей: 4 галеона, 3 флейта, 3 пинаса, а шведская — 5 галеонов и 1 пинас (Papegojan).



en: Swedish galleon - probably Pelikanen.
ru: Шведский галеон — вероятно, Pelikanen.

en: Captured Dutch fluyts in Polish colors - easy to recognize thanks to their characteristic hull shapes.
ru: Захваченные голландские флейты в польских цветах — легко узнаваемые благодаря характерным формам корпусов.

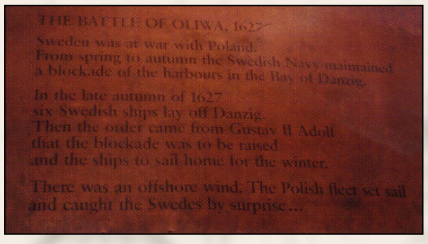

en: Brief description of the situation before the battle.
ru: Краткое описание ситуации перед битвой.



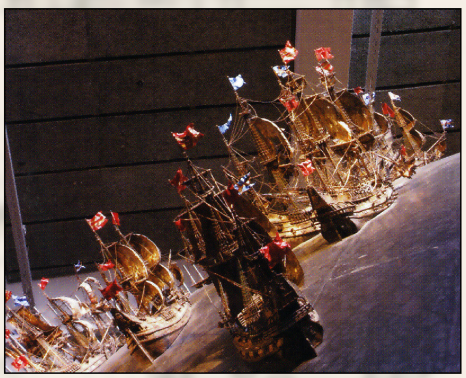

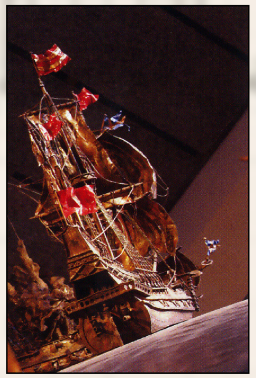



en: Large Polish galleon - "King David" or "Saint George".
ru: Большой польский галеон — "Король Давид" или "Святой Ежи".

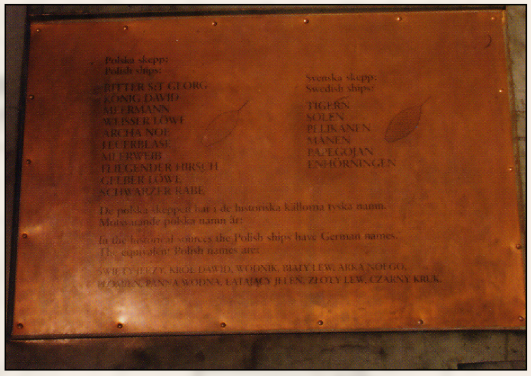

en: List of all ships participating in the battle.
ru: Перечень всех кораблей, принимавших участие в битве.

en: In the photos next to and below we present the hull of the Papegojan model made exclusively from parts included in the issue without any "enhancement". The fit of the parts, which do not require masking treatments, is clearly visible. We test the accuracy of part fitting in the case of each of our publications. Thanks to laser technology, we can replace difficult-to-make decoration elements - e.g., sculptures and reliefs, as well as other small ship details. GPM Publishing offers a wide range of accessories, as well as laser-cut skeletons for our paper models.
ru: На фотографиях рядом и ниже мы представляем корпус модели Papegojan, выполненный исключительно из деталей, помещённых в номере, не подвергнутых никаким Â«улучшениямÂ» . Хорош о видн а подгонк а деталей , которы е н е требую т маскирующих процедур. Тесты точности подгонки деталей мы проводим в случае каждого нашего издания. Благодаря лазерной технологии мы можем заменить трудные для выполнения элементы украшений — например, скульптуры и барельефы, а также другие мелкие детали корабля. Издательство GPM предлагает широкую гамму аксессуаров, а также вырезанные лазером каркасы для наших бумажных моделей.

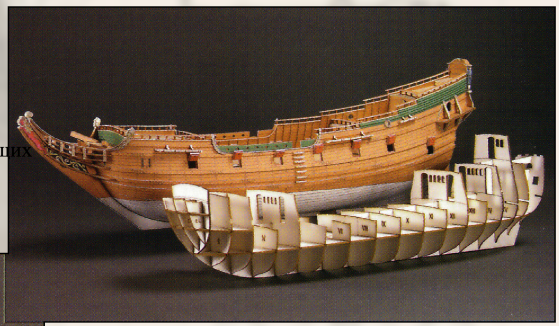









PAPEGOJAN (1624)

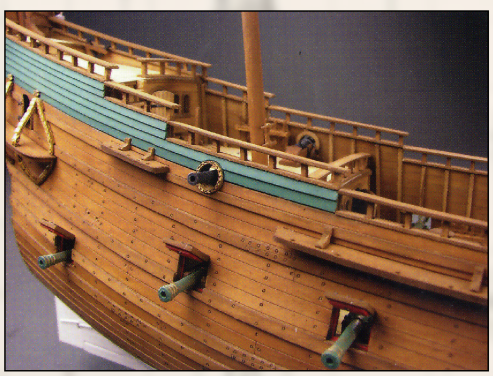

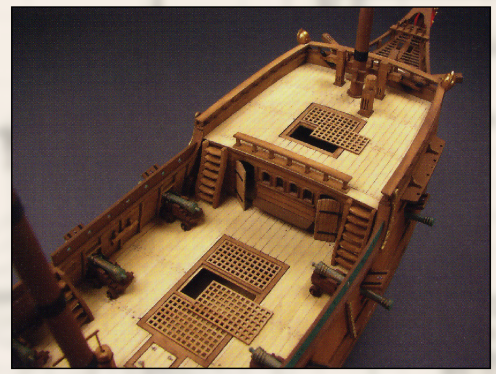





en: The motif on the "mirror" (stern gallery) of the 17th-century Dutch ship reflected its name.
ru: Мотив на А«зеркалеÂ» (галерее) кормы голландского корабля XVII века отражал его название.



en: Shields against enemy fire were equipped with observation holes.
ru: Щиты (защитные ограждения) от обстрела противника были снабжены наблюдательными отверстиями.

en: Lantern and flagstaff mounting on the stern deck.
ru: Фонарь и крепление флагштока на кормовой палубе.





en: The main cargo hatch was located amidships. The main artillery of the Papegojan consisted of 3-pounder guns.
ru: Главный грузовой люк находился на миделе (в средней части корабля).Главную артиллерию А«ПапегояналА » составлял и 3-фунтовые орудия.

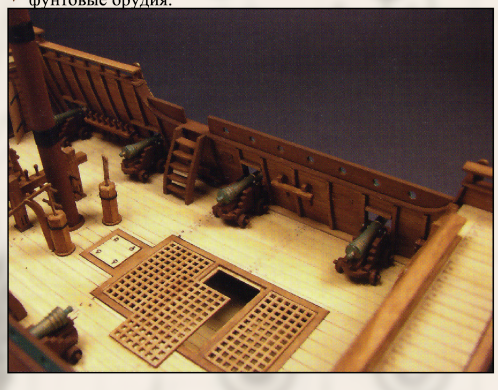

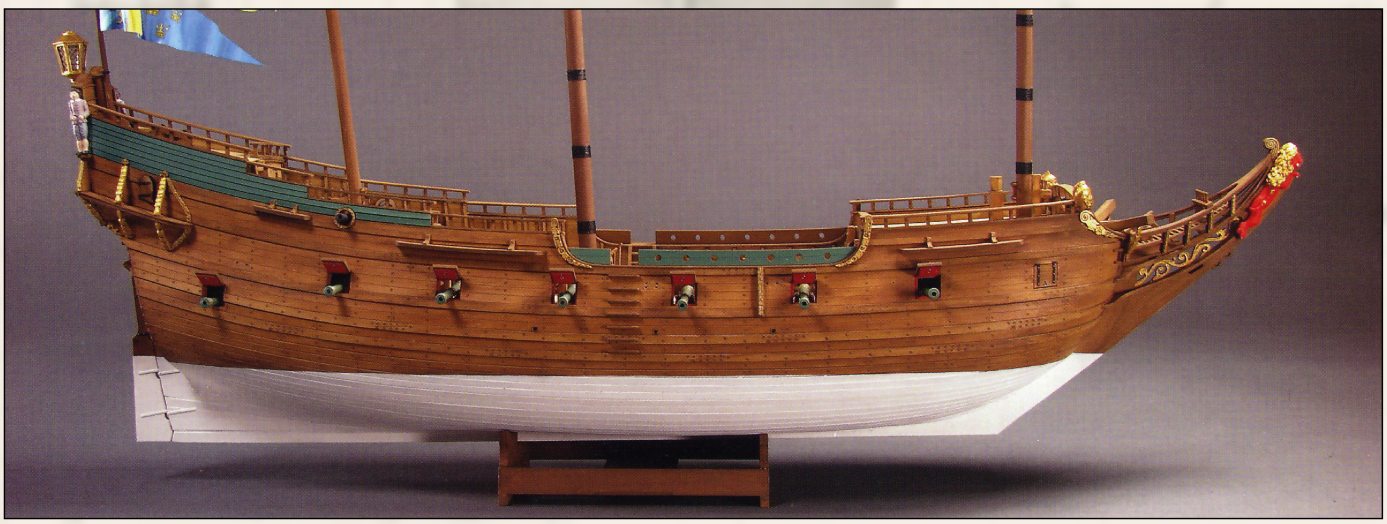

BUILDING INSTRUCTIONS

The model has been developed in a 1:96 scale based on all available historical sources, plans and shipyard drawings from the era. The following guidelines will help you in the proper construction of the model, and also improve the standard of workmanship.

* Assembly of the ship is based on photos and diagrams contained in this issue, in the order in which parts are numbered.
* For any part that requires thickening by gluing onto cardboard, the thickness of the cardboard that should be used is clearly indicated (on the photos and diagrams), to ensure that parts fit together.
* When gluing together the skeleton, close attention should be paid to the perpendicular or parallel positioning of elements relative to each other to prevent warping of the hull.
* After gluing on the longitudinal hull planking, the hull below the waterline can be puttied (eg. with putty PUFAS). Before puttying however, the plank edges should be soaked (sealed) with cyanoacrylate glue (eg. SuperGlue) or clear oil varnish.
* For parts with printed boards/planks on them, score along the printed join lines with a razor blade (to imitate gaps between the boards), and then paint with acrylic paints to imitate wood.
* For all openings (hatches, gunports and other), as well as other parts difficult to cut with scissors, it is best to cut with chisels of different widths.
* Fittings and metal elements (rings, hooks) can be made of copper wire (or iron) and sized according to the supplied templates, then painted to imitate iron.
* For thread and cord, remove unsightly hairs by soaking in varnish.
* For the rigging start with the standing rigging - the lower shrouds, upper shrouds and stays. The next step is to hang the sails on the stays. Then hang the yards and sails with their running rigging.
* Weather the canvas for the sails by dying it in tea essence.
* Sculptures made of polymer clay will be much more authentic.
* The choice is left to the modeller as to the kind of glue to be used (a good glue is a rubber adhesive), as well as the simple tools (scissors, knives, etc. ..)


Roll the element a tight rooll


Roll the element up



Stick up ti required thickness (the number signifies element thickness in millimiters)

ИНСТРУКЦИЯ ПО СБОРКЕ

Модель разработана в масштабе 1:96 на основе всех доступных исторических источников, чертежей и судостроительных рисунков той эпохи. Следующие рекомендации помогут вам правильно собрать модель, а также повысить качество исполнения.

* Сборка корабля производится по фотографиям и схемам, содержащимся в данном выпуске, в порядке нумерации деталей.
* Для любой детали, требующей утолщения путём наклеивания на картон, толщина используемого картона чётко указана (на фотографиях и схемах) для обеспечения правильной подгонки деталей.
* При склеивании набора корпуса следует уделять особое внимание перпендикулярному или параллельному позиционированию элементов относительно друг друга для предотвращения коробления корпуса.
* После приклеивания продольной обшивки корпуса, часть корпуса ниже ватерлинии может быть зашпатлёвана (например, шпатлёвкой PUFAS). Перед шпатлеванием края досок следует пропитать (загерметизировать) цианоакрилатным клеем (например, SuperGlue) или прозрачным масляным лаком.
* Для деталей с напечатанными досками/планками сделайте надрезы по напечатанным линиям стыков лезвием бритвы (для имитации зазоров между досками), а затем покрасьте акриловыми красками для имитации дерева.
* Для всех отверстий (люков, орудийных портов и других), а также других деталей, которые трудно вырезать ножницами, лучше всего использовать стамески разной ширины.
* Фурнитура и металлические элементы (кольца, крюки) могут быть изготовлены из медной проволоки (или железной) и подогнаны по размеру согласно прилагаемым шаблонам, затем покрашены для имитации железа.
* Для нитей и шнуров удалите некрасивые ворсинки, замочив их в лаке.
* Для такелажа начните с бегучего такелажа - нижние и верхние ванты, штаги. Следующий шаг - подвеска парусов на штагах. Затем подвесьте реи и паруса с их бегучим такелажем.
* Состарьте парусину для парусов, окрасив её в чайном растворе.
* Скульптуры из полимерной глины будут выглядеть гораздо более аутентично.
* Выбор типа клея остаётся за моделистом (хороший клей - резиновый клей), а также простых инструментов (ножницы, ножи и т.д.).


Деталь сделать плотной скруткой


Деталь скрутить



Подклеить деталь на бумагу до получения указанной толщины в мм

Papegojan: Aftermarket / Афтермаркет

Elements / Элементы

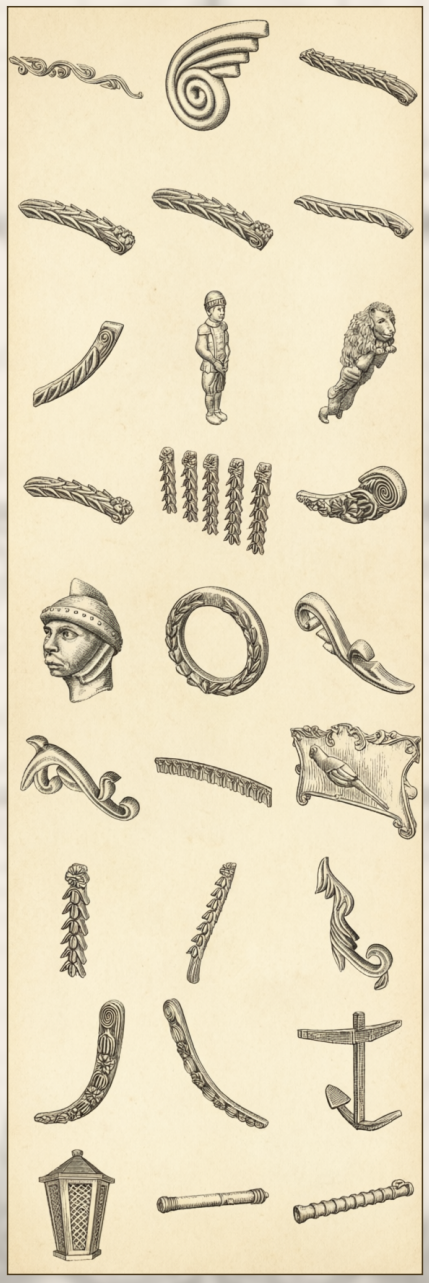

en: The Bill Of Materials for this model available for 3D printing
ru: Ведомость элементов, которые доступны для печати для данной модели

Part #	Sym	R+L Count	Total Count
144	R+L	1	2
170	R+L	2	4
171	R+L	2	4
172	R+L	1	2
173	R+L	1	2
174	R+L	1	2

Part #	Sym	R+L Count	Total Count
176	R+L	1	2
177	-	-	1
178	R+L	1	2
178ad	R+L	1	2
179	R+L	1	2
180	R+L	1	2
181	-	-	2
182	R+L	1	2
183	R+L	1	2
184	-	-	1
185	R+L	1	1
186	-	-	4
187	R+L	1	2
188	R+L	1	2
211	R+L	1	2
212	R+L	1	2
249	-	-	2
250	-	-	1
L1	-	12	12
L2	-	2	2
L3	-	2	2

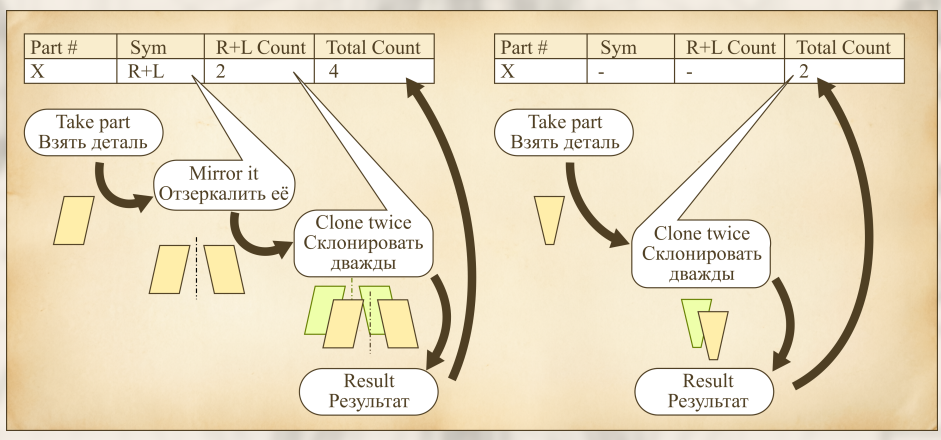

Rigging / Такелаж

en: The Bill Of Materials of rigging elements for this model available for 3D printing

ru: Ведомость элементов такелажа, которые доступны для печати для данной модели

Part #	Count	Sets	Description
KN	15	2	Duck 2.0mm
J1	45	5	Deadeye 2.5mm
J2	45	5	Deadeye 2.0mm
B1	86	9	Single block 2.0mm
B2	40	4	Single block 2.5mm
B3	12	2	Single block 3.0mm
B4	4	1	Single block 3.5mm
B5	6	1	Single block 4.0mm
B6	4	1	Pear block 5.5mm

Part #	Count	Sets	Description
B7	2	1	Triple ramshead block 5.5mm
B8	4	1	Long tackle block 5.5mm
B9	10	1	Long tackle block 4.0mm
B10	6	1	Long tackle block 4.5mm
B11	2	1	Wooden triangle thimble 4.5mm

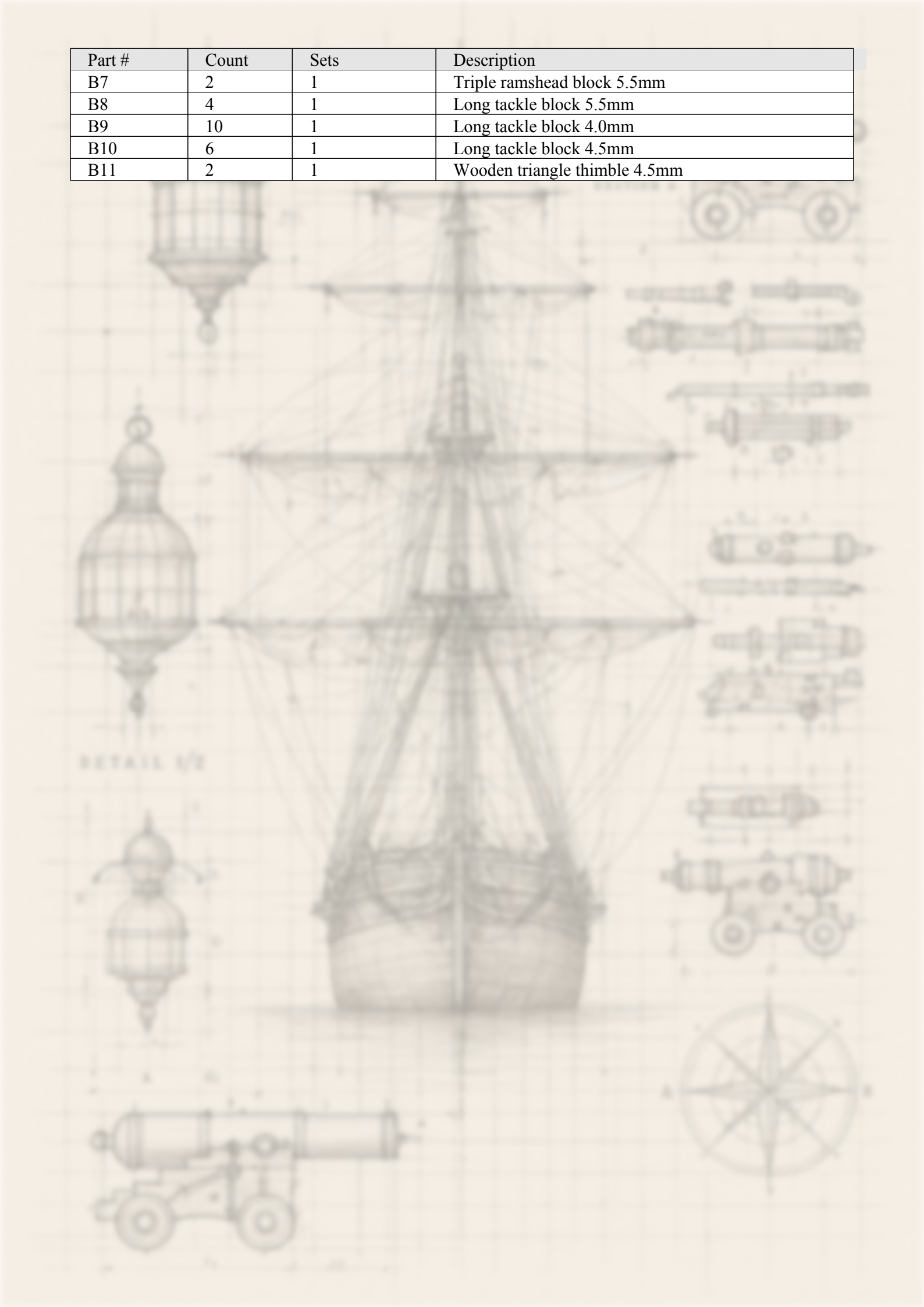

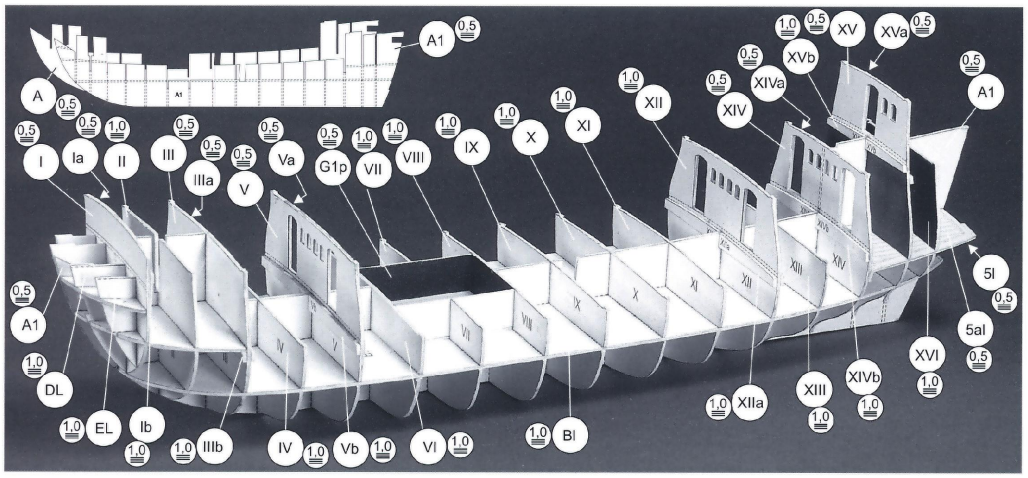
A1
A
I
Ia
II
III
IIIa
V
Va
G1p
VII
VIII
IX
X
XI
XII
XIV
XIVa
XV
XVa
XVb
A1
5l
5al
XVI
XIVb
XIIa
XIII
BI
IV
Vb
VI
IIIb
Ib
EL
DL
A1

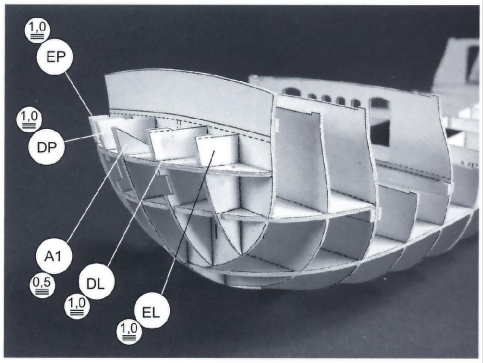
EP
DP
A1
DL
EL

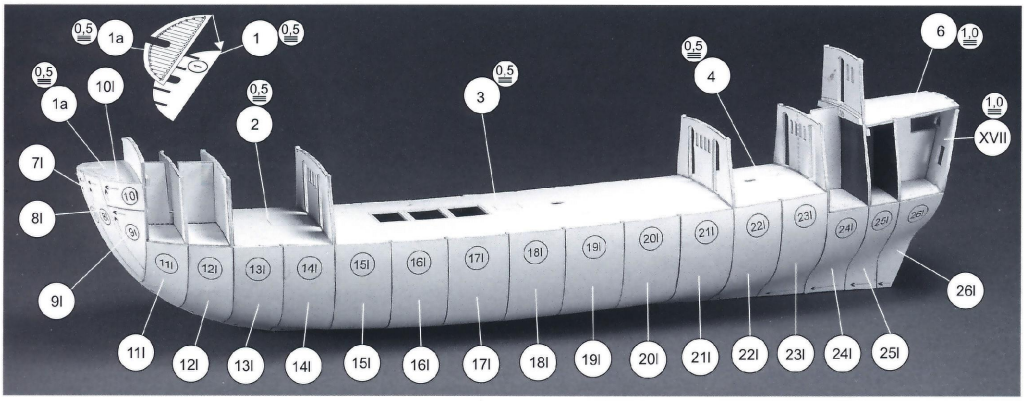
1a
1
10l
2
3
4
6
XVII
7l
8l
9l
11l
12l
13l
14l
15l
16l
17l
18l
19l
20l
21l
22l
23l
24l
25l
26l

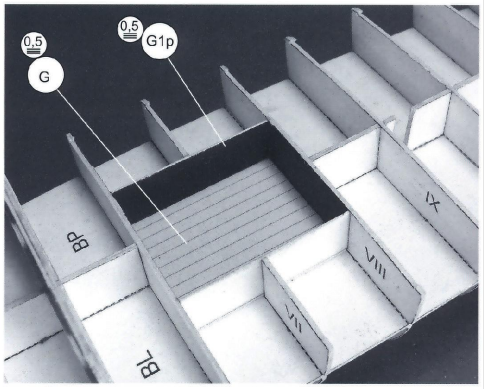
G
G1p
BP
IX
VIII
VII
BP

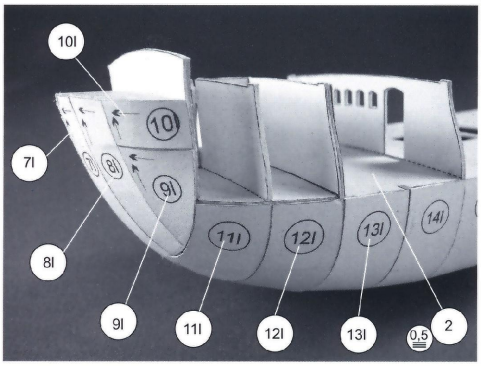
10l
7l
8l
9l
11l
12l
13l
14l
2

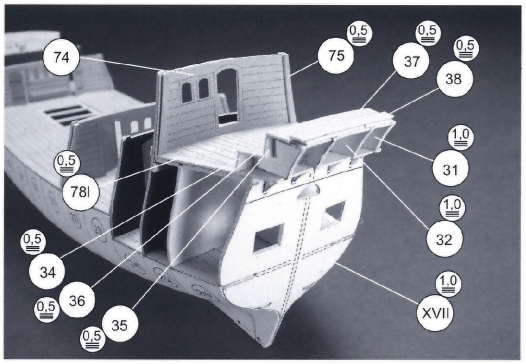
74
75
37
38
31
78l
32
34
36
35
XVII

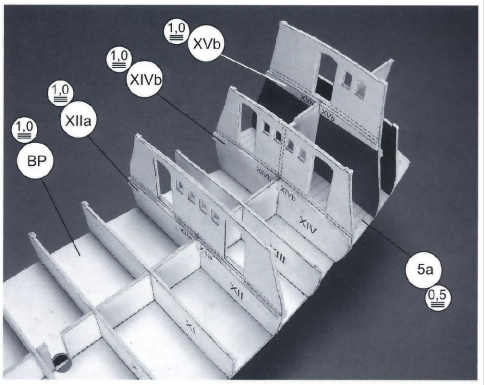
XVb
XIVb
XIIa
BP
5a
XIV
VIII
VII

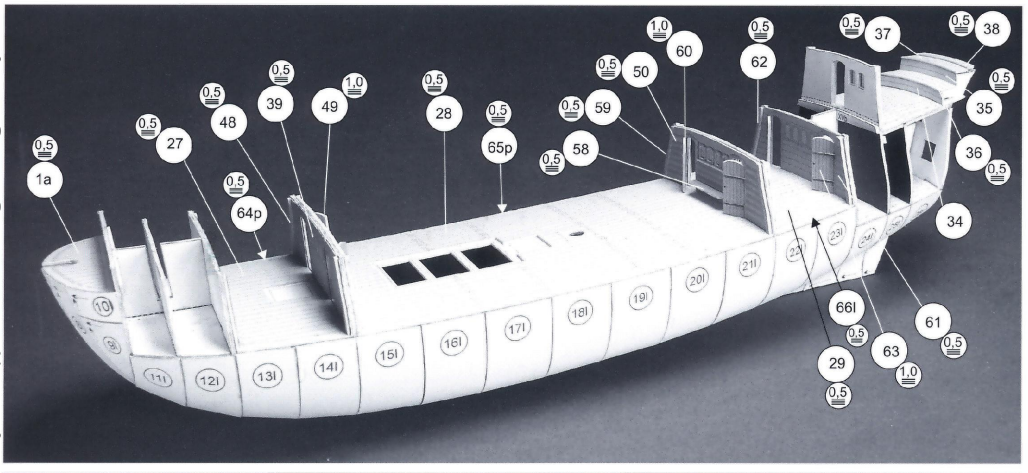
1a
27
48
39
49
28
65p
59
58
50
60
62
37
38
35
36
34
64p
66l
61
63
29
10
9l
11l
12l
13l
14l
15l
16l
17l
18l
19l
20l
21l

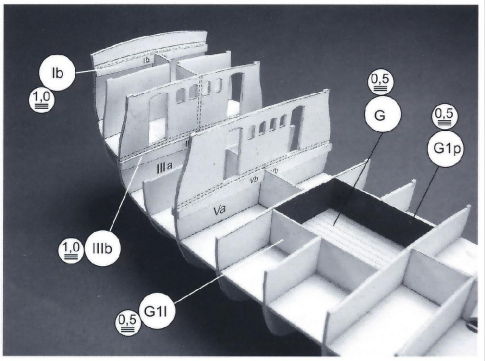
Ib
G
G1p
IIIa
Va
IIIb
G1l

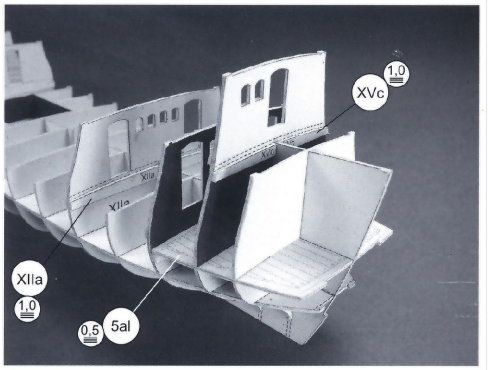
XVc
XIIa
5al

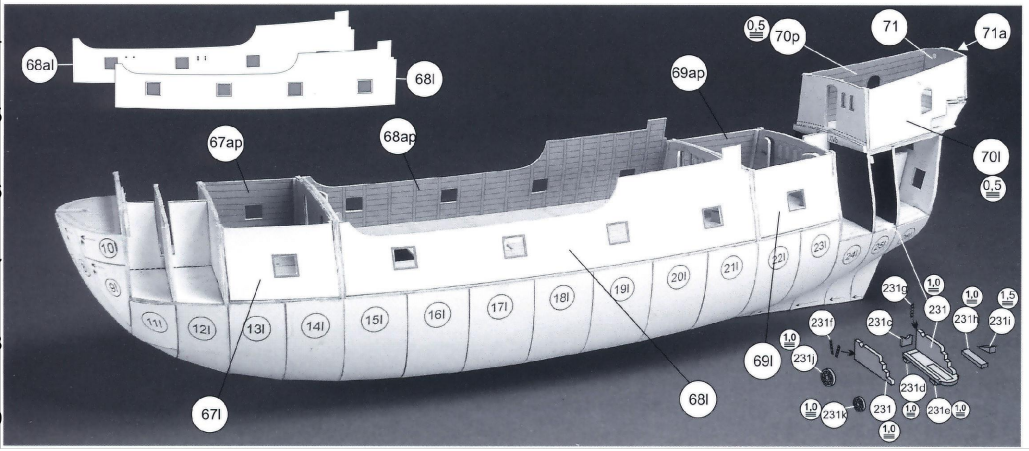
68al
68l
67ap
68ap
69ap
70p
71
71a
70l
67l
68l
69l
231
231a
231b
231c
231d
231e
231f
231g
231h
231i
231j
231k

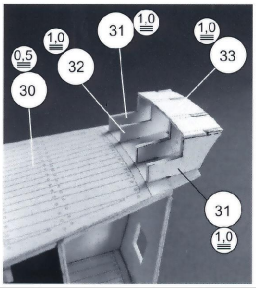
31
32
33
30
31

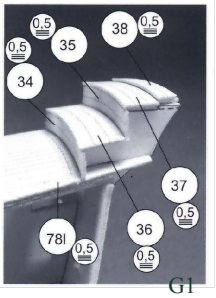
35
38
34
37
78l
36

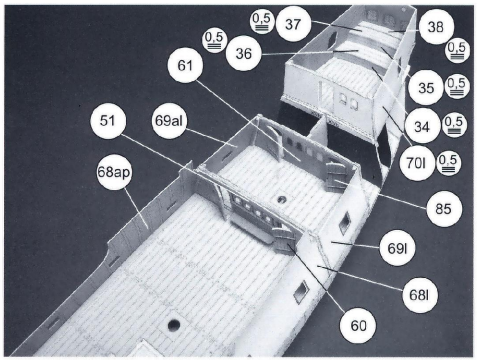
0,5 37
38
0,5 36
0,5
61
35 0,5
34 0,5
51
69al
70l 0,5
68ap
85
69l
68l
60

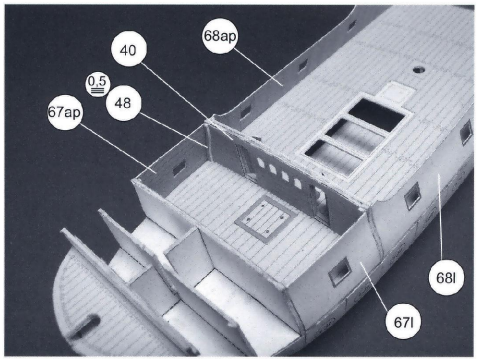
40
68ap
0,5
48
67ap
68l
67l

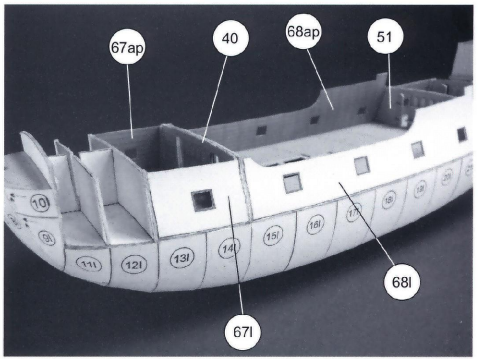
67ap
40
68ap
51
68l
67l

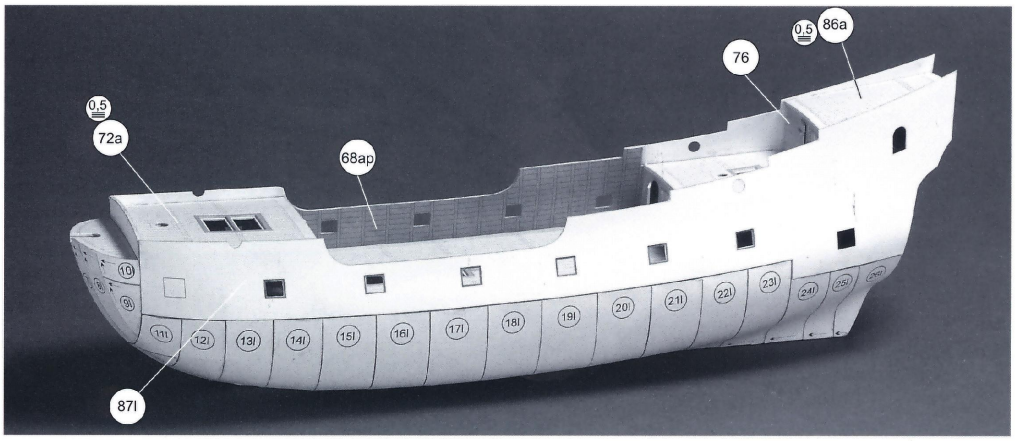
0,5 86a
76
0,5
72a
68ap
87l

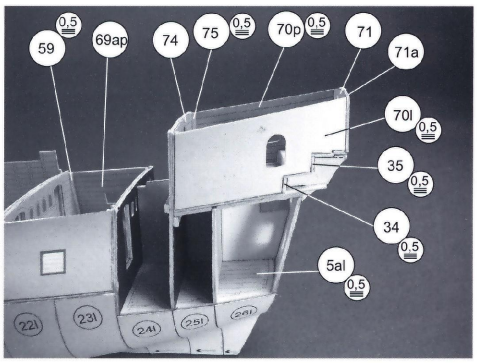
0,5
59
69ap
74
75 0,5
70p 0,5
71
71a
70l 0,5
35 0,5
34 0,5
5al 0,5

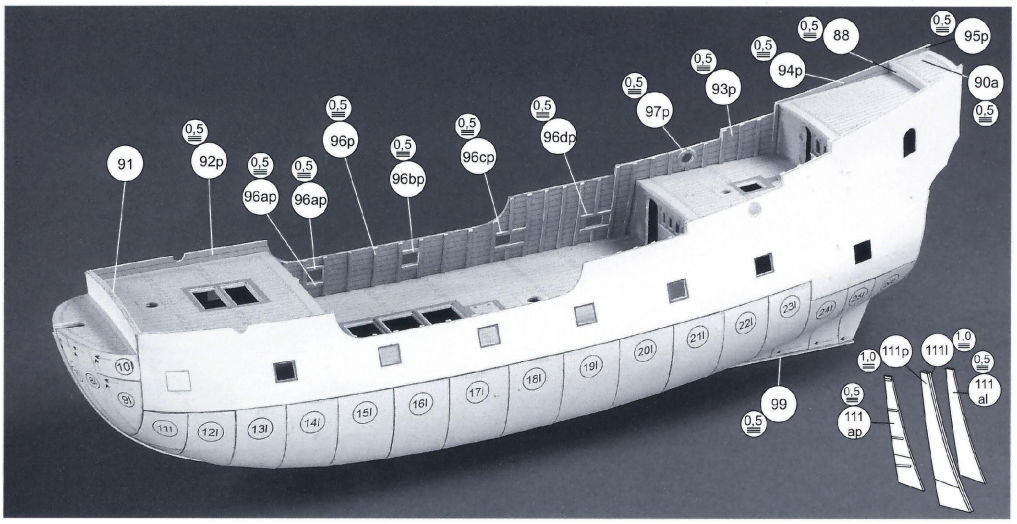
0,5 88
95p
0,5
94p
0,5
93p
0,5
97p
0,5
96dp
0,5
96cp
0,5
96bp
0,5
96ap
0,5
96ap
0,5
96p
0,5
92p
0,5
91
90a
0,5
99
0,5
1,0 111p
1,0 111l
0,5
111 al
0,5 111 ap

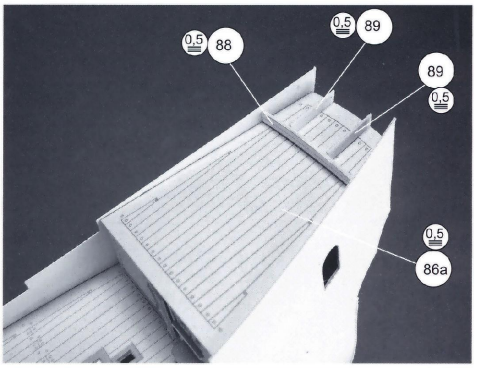
0,5 89
0,5 88
89
0,5
0,5
86a

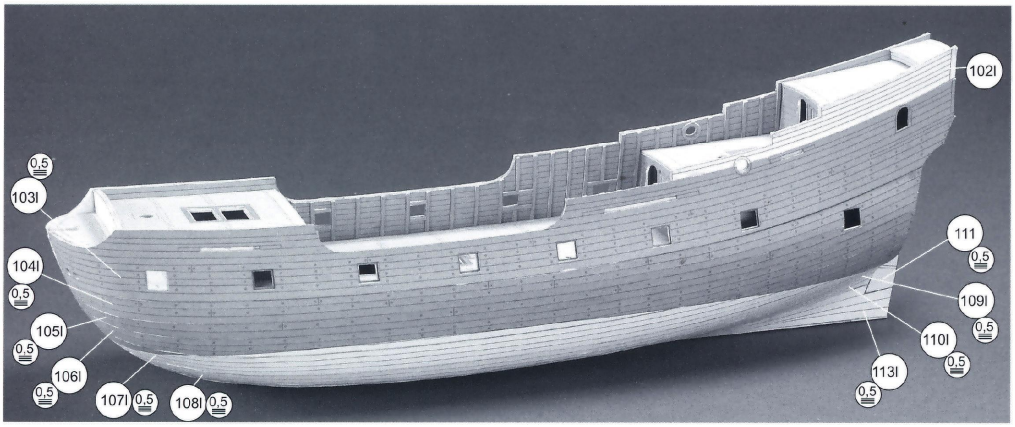
102l
0,5
103l
111
0,5
104l
0,5
109l
105l
0,5
110l
0,5
0,5
106l
113l
0,5
0,5
107l 0,5
108l 0,5

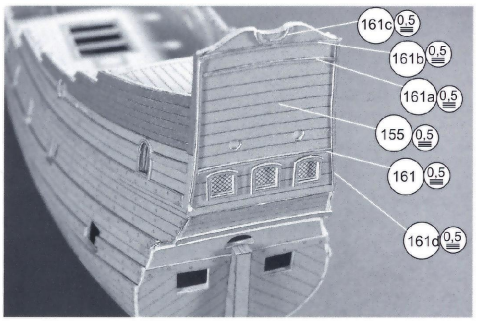
161c 0,5
161b 0,5
161a 0,5
155 0,5
161 0,5
161d 0,5

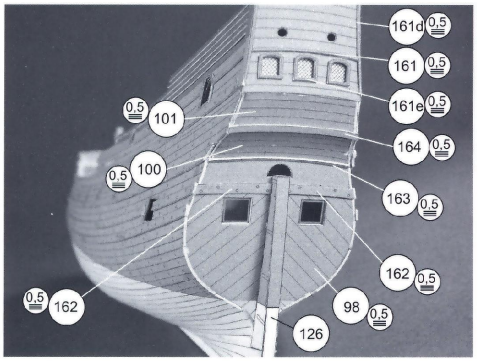
161d 0,5
161 0,5
161e 0,5
0,5 101
164 0,5
0,5 100
163 0,5
162 0,5
0,5 162
98 0,5
126

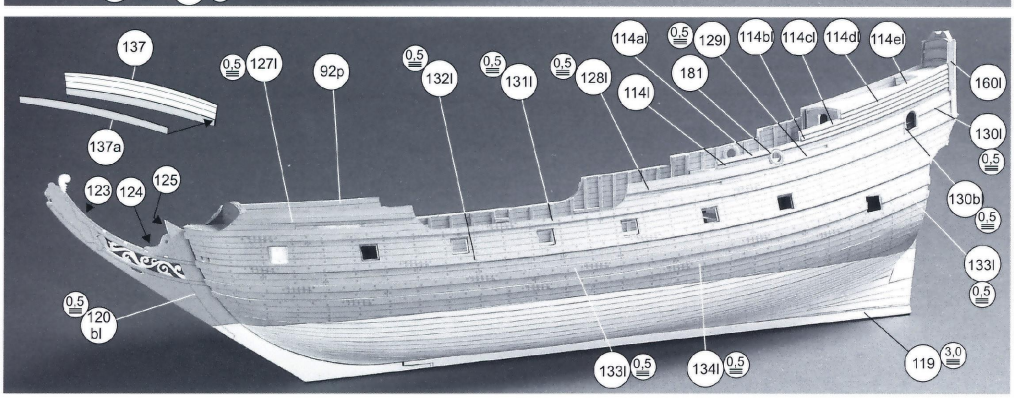
137
0,5 127l
92p
0,5 132l
0,5 131l
0,5 128l
114al
0,5 129l
114bl
114cl
114dl
114el
181
114l
160l
137a
130l
0,5
123
124
125
130b
0,5
133l
0,5
0,5 120 bl
133l 0,5
134l 0,5
119 3,0

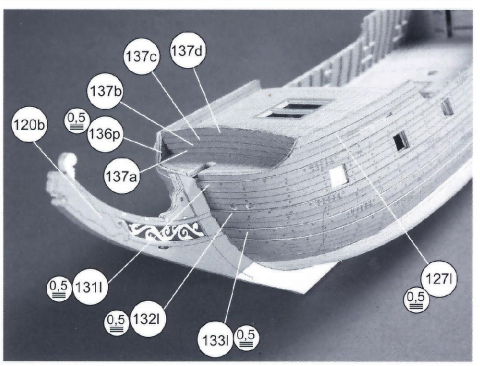
137c
137d
137b
120b
0,5
136p
137a
0,5 131l
0,5 132l
133l 0,5
127l
0,5

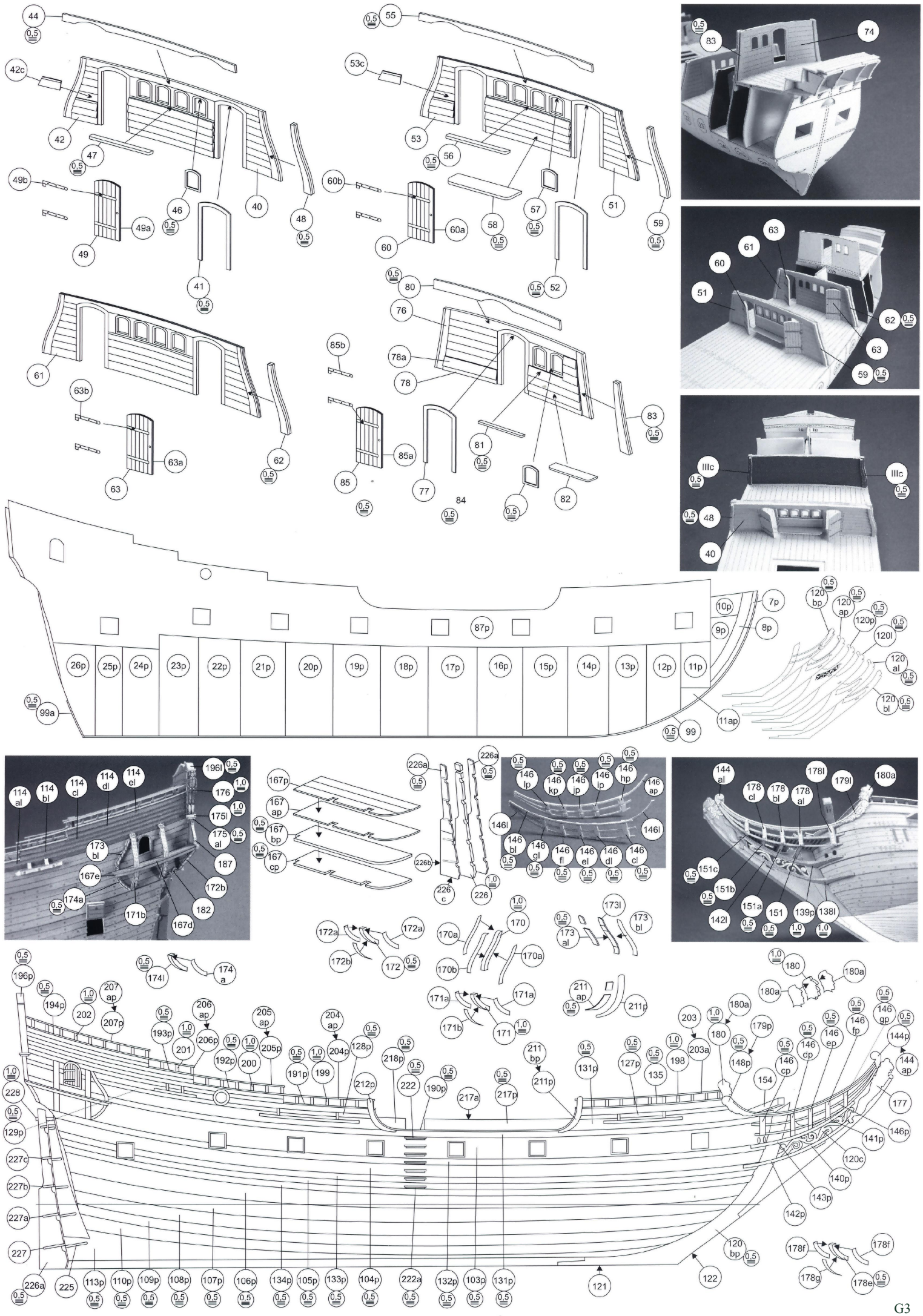
44
42c
42
47
49b
49a
49
46
40
48
41
55
53c
53
56
60b
60a
60
58
57
51
59
52
61
63b
63a
63
62
80
76
78a
78
85b
85a
85
77
84
81
83
82
83
74
63
61
60
51
62
63
59
IIIc
IIIc
48
40
87p
26p
25p
24p
23p
22p
21p
20p
19p
18p
17p
16p
15p
14p
13p
12p
11p
10p
9p
7p
8p
99a
99
11ap
120 bp
120 ap
120p
120l
120 al
120 bl
114 al
114 bl
114 cl
114 dl
114 el
196l
176
175l
175 al
173 bl
187
167e
172b
174a
171b
182
167d
167p
167 ap
167 bp
167 cp
226a
226b
226 c
226
146 lp
146 kp
146 jp
146 ip
146 hp
146 ap
146l
146 bl
146 gl
146 fl
146 el
146 dl
146 cl
144 al
178 cl
178 bl
178 al
178l
179l
180a
151c
151b
151a
151
139p
138l
142l
172a
172b
172
170
170a
170b
171a
171b
171
173l
173 al
173 bl
211 ap
211p
196p
194p
202
207 ap
207p
174l
174 a
193p
201
206 ap
206p
192p
200
205 ap
205p
191p
199
204 ap
204p
128p
212p
218p
222
190p
217a
217p
211 bp
211p
131p
127p
135
198
203
203a
180
180a
179p
148p
154
146 cp
146 dp
146 ep
146 fp
146 gp
144p
144 ap
177
146p
141p
120c
140p
143p
142p
228
129p
227c
227b
227a
227
226a
225
113p
110p
109p
108p
107p
106p
134p
105p
133p
104p
222a
132p
103p
131p
121
122
120 bp
178f
178g
178e

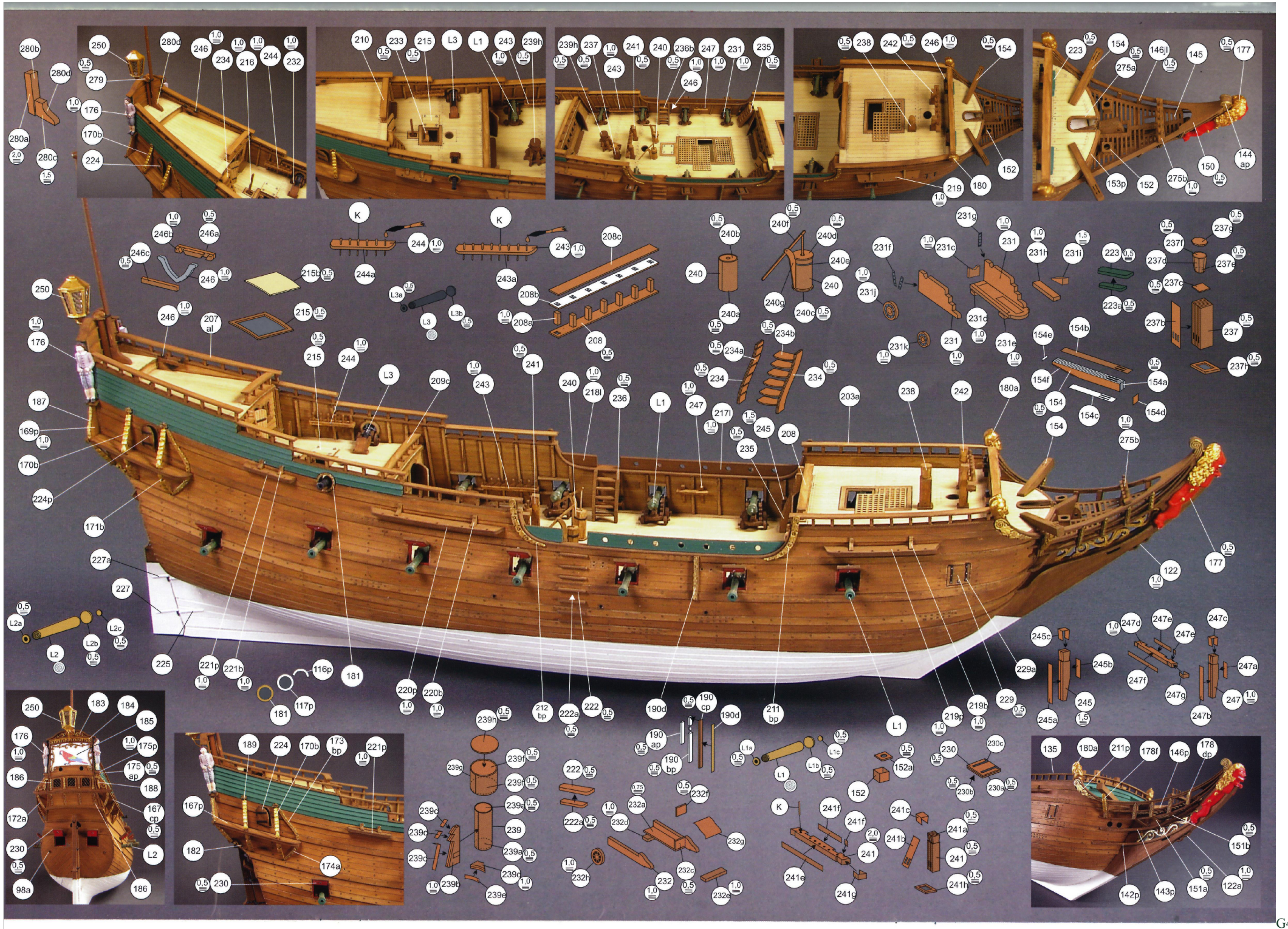
1 2 3 4 5 6 7 8 9 10 11 12 13 14 15 16 17 18 19 20 21 22 23 24 25 26 27 28 29
280b 280d 280a 280c 250 279 280d 246 234 216 244 232 176 170b 224
210 233 215 L3 L1 243 239h
239h 237 241 240 236b 247 231 235 243 246
238 242 246 154 219 180 152
223 154 146jl 145 177 275a 144 ap 153p 152 275b 150
K K 244 243 244a 243a 208c 208b 208a 208
246b 246a 246c 246 215b 246 207 al 215 244 L3a L3 L3b
240b 240 240a 240f 240d 240e 240 240g 240c
231g 231 231c 231f 231j 231 231k 231c 231e
231h 231i 223 223a 237g 237f 237d 237e 237c 237b 237 237f
154e 154b 154f 154a 154 154c 154d 275b
250 176 187 169p 170b 224p 171b 227a 227 225 246 207 al 215 244 L3 209c 243 241 240 218l 236 L1 247 217l 245 235 208 203a 238 242 180a
L2a L2b L2c L2
221p 221b 116p 181 117p 181
220p 220b
212 bp 222a 222
190d 190 cp 190 ap 190 bp 211 bp
219p 219b 229 229a
245c 245b 245 245a 247d 247e 247e 247c 247f 247g 247a 247 247b
122 177
250 183 184 185 176 175p 175 ap 186 188 172a 167 cp L2 230 98a 186
189 224 170b 173 bp 221p 167p 182 230 174a
239h 239g 239f 239f 239a 239 239a 239e 239c 239c 239c 239b 239e
222 222a 222
232a 232d 232f 232g 232 232c 232e 232h
L1 L1a L1c L1b
K 241f 241f 241 241b 241c 241a 241 241h 241e 241g
152a 152 230 230c 230b 230a
135 180a 211p 178f 146p 178 dp 151b 142p 143p 151a 122a

Attention!
Numbers in triangles give thickness of ropes in mm (scale 1:96).

Внимание!
Числа в треугольниках указывают толщину тросов в мм (масштаб 1:96).

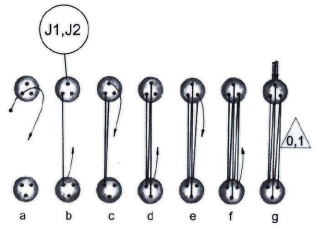



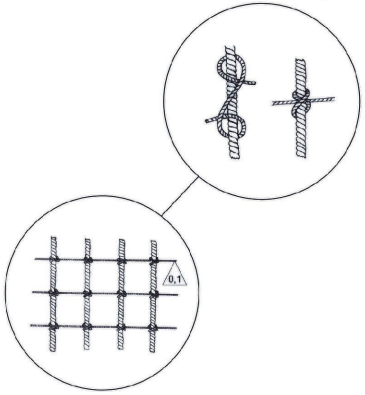

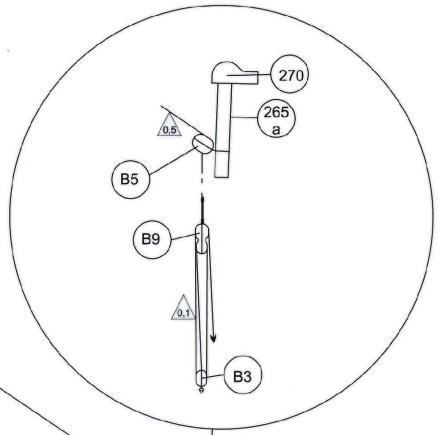

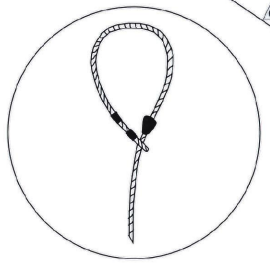

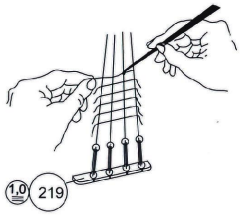

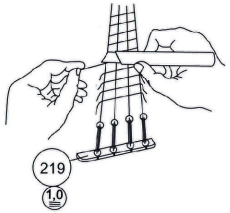

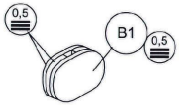

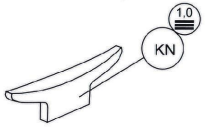

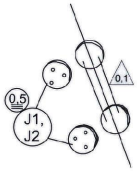

G5

Attention!
Numbers in triangles give thickness of ropes in mm (scale 1:96).

Внимание!
Числа в треугольниках указывают толщину тросов в мм (масштаб 1:96).

en: We leave the ship's affiliation to a specific nation to your choice: a ship of the Dutch East India Company VOC - flags no: FG6 - FG10 or a warship under the Swedish flag from the Battle of Oliwa in 1627 - flags no: FG1 - FG5.

ru: Принадлежность корабля к определённой нации оставляем на ваш выбор: корабль Голландской Ост-Индской компании VOC - флаги №: FG6 - FG10 или военный корабль под флагом Швеции из битвы под Оливой в 1627 году - флаги №: FG1 - FG5.

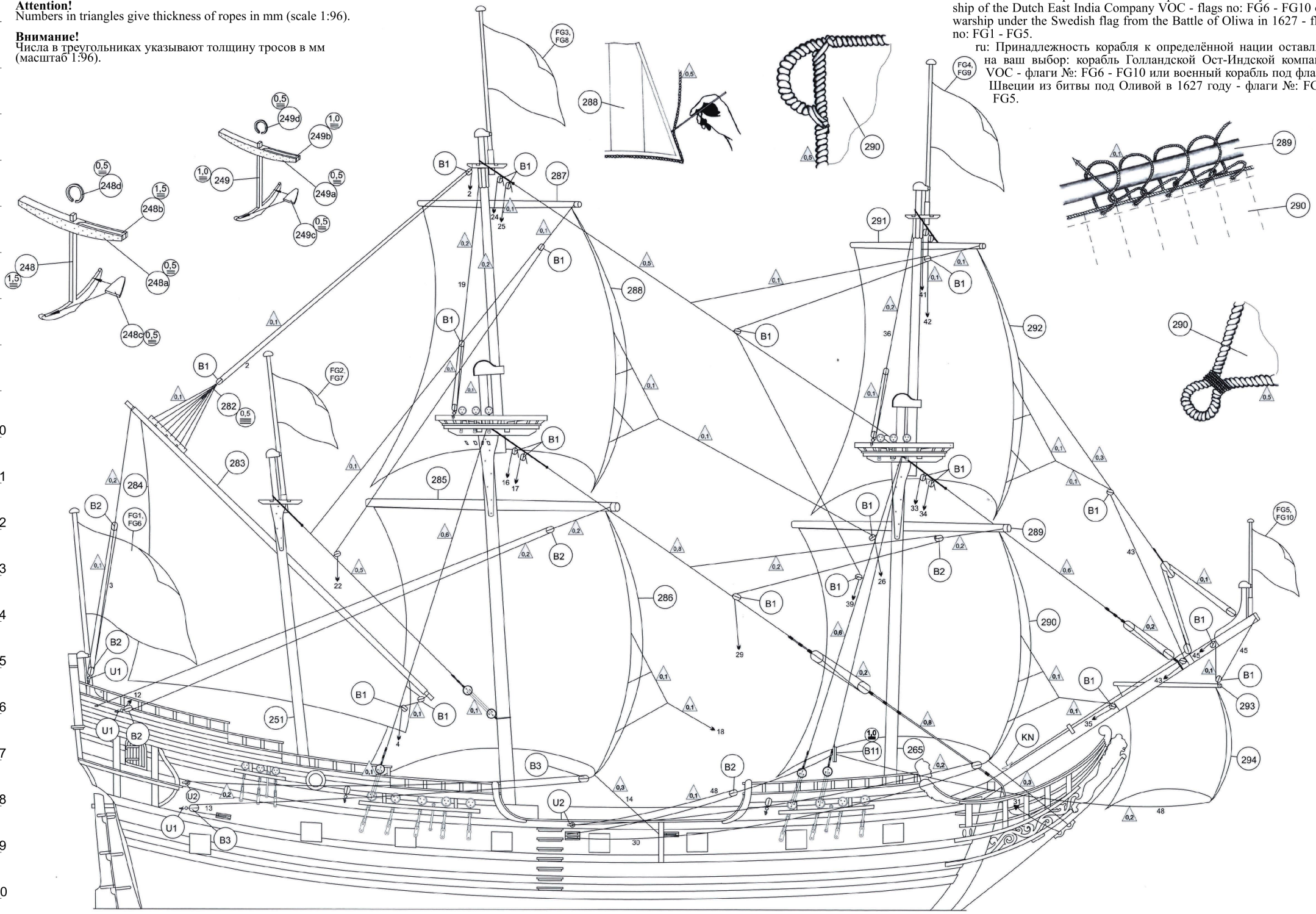

Attention!
Numbers in triangles give thickness of ropes in mm (scale 1:96).

Внимание!
Числа в треугольниках указывают толщину тросов в мм (масштаб 1:96).

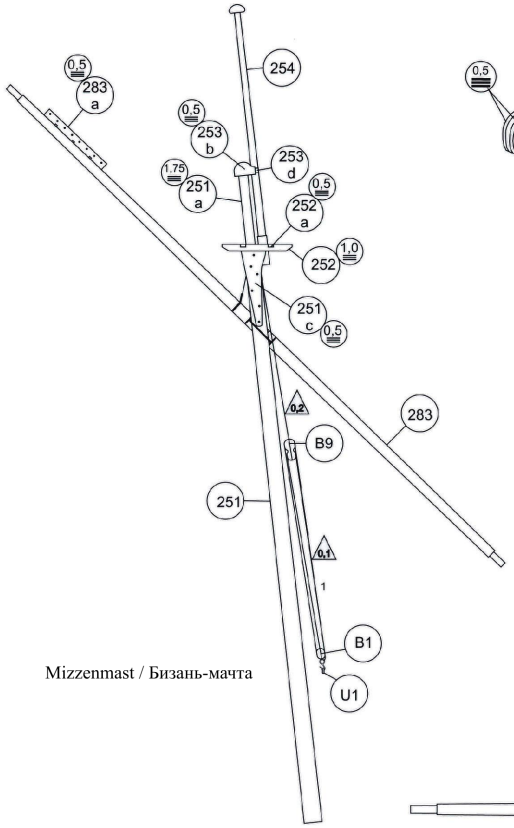

Mizzenmast / Бизань-мачта

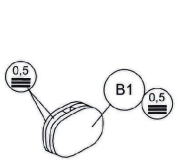

Mainmast / Грот-мачта

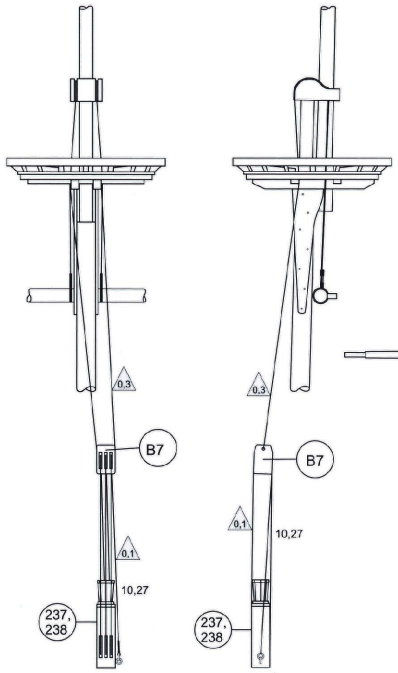

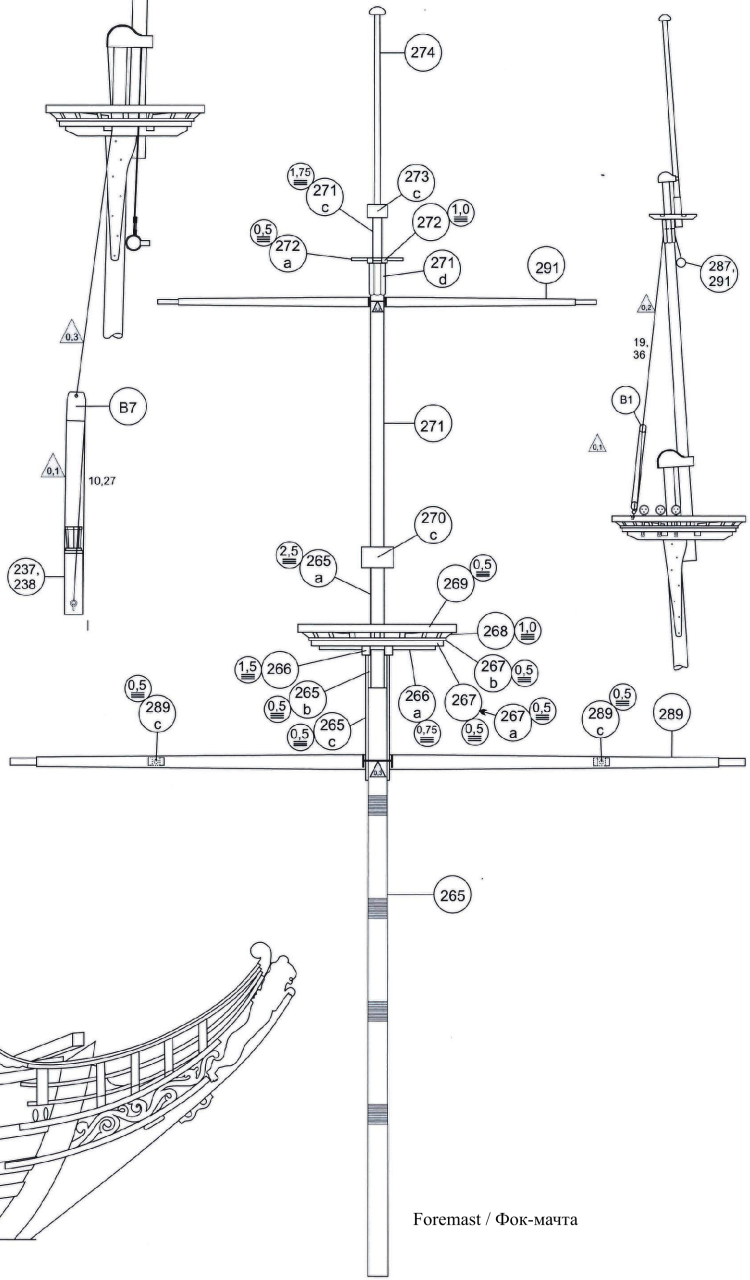

Foremast / Фок-мачта

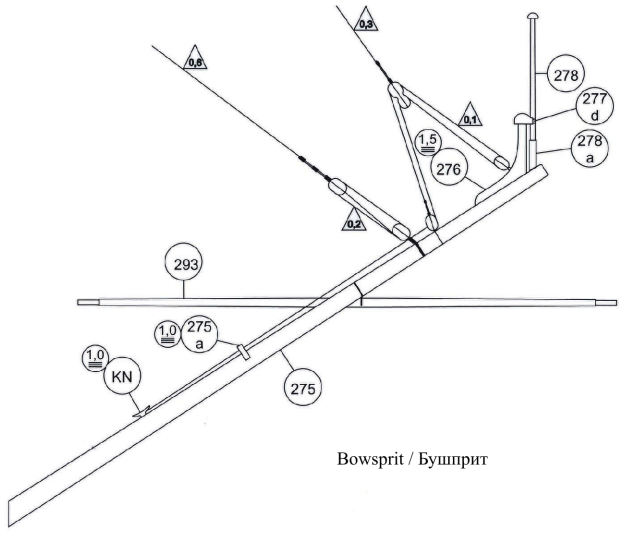

Bowsprit / Бушприт

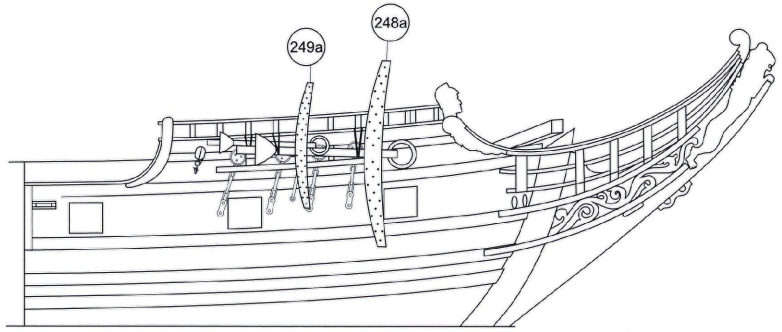

Anchors handging / Расположение якорей

Attention!
Numbers in triangles give thickness of ropes in mm (scale 1:96).

Внимание!
Числа в треугольниках указывают толщину тросов в мм (масштаб 1:96).

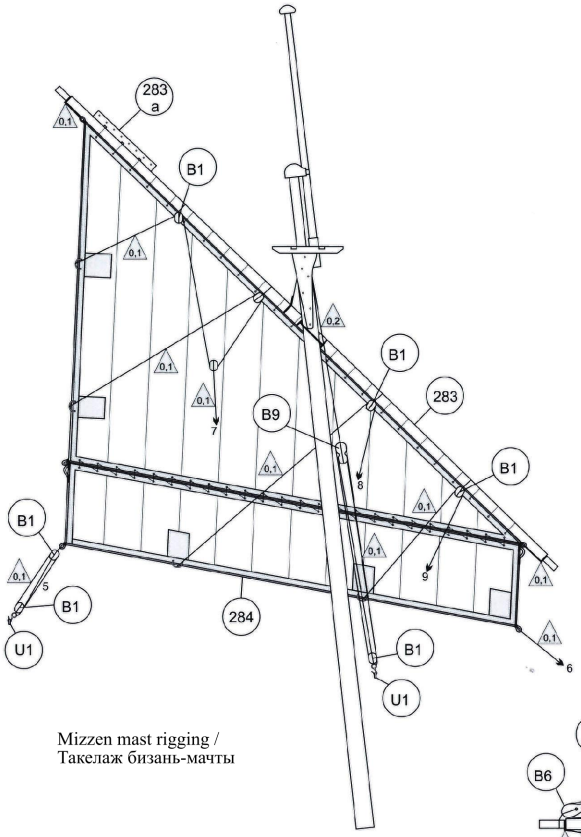

Mizzen mast rigging /
Такелаж бизань-мачты

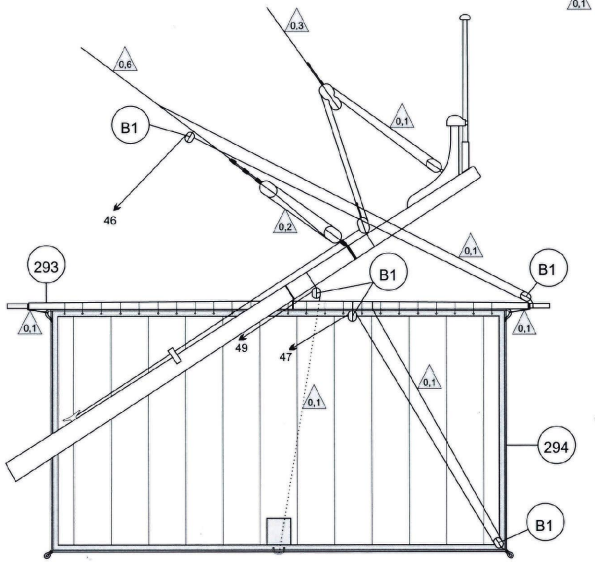

Bowsprit rigging / Такелаж бушприта

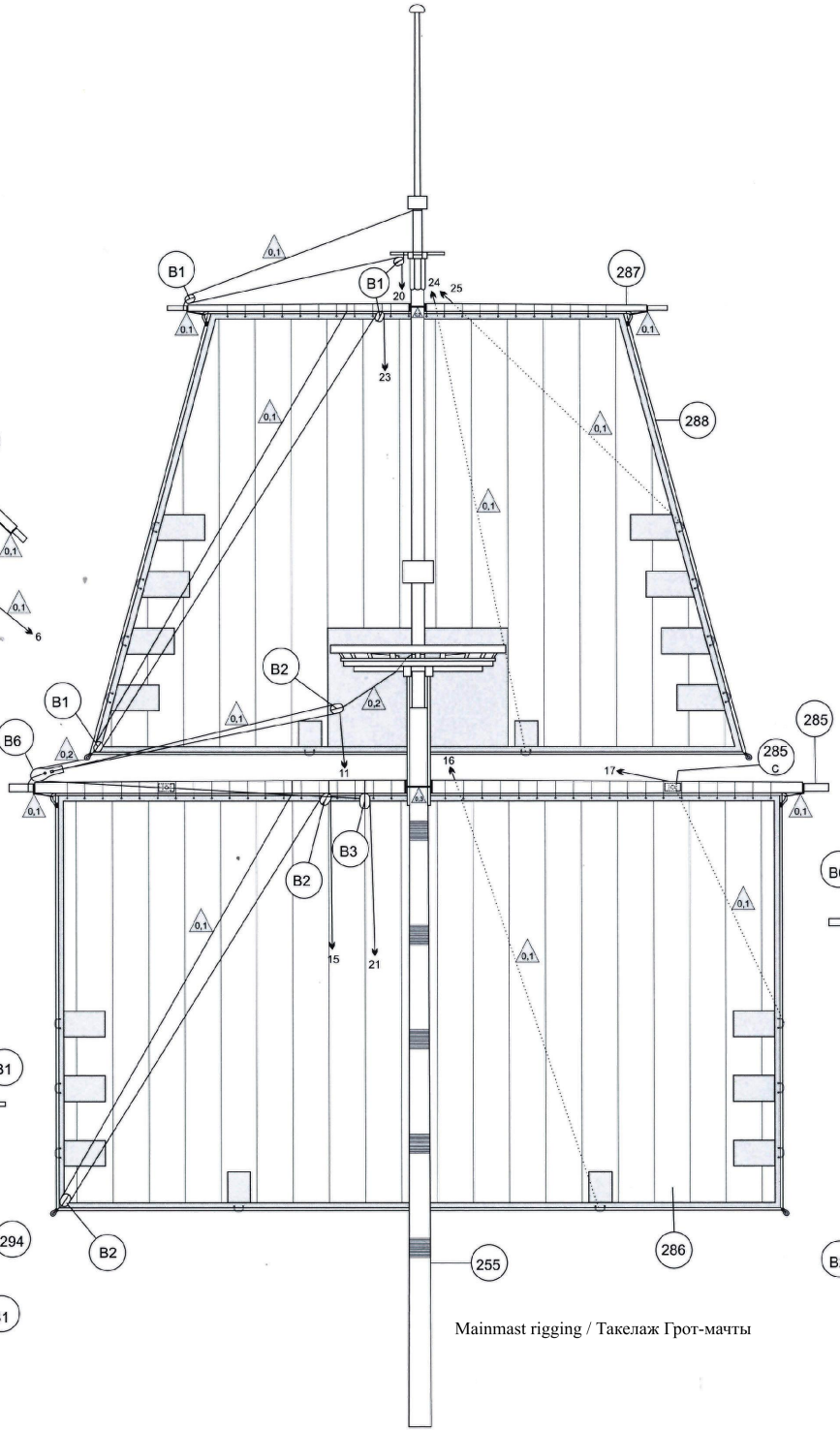

Mainmast rigging / Такелаж Грот-мачты

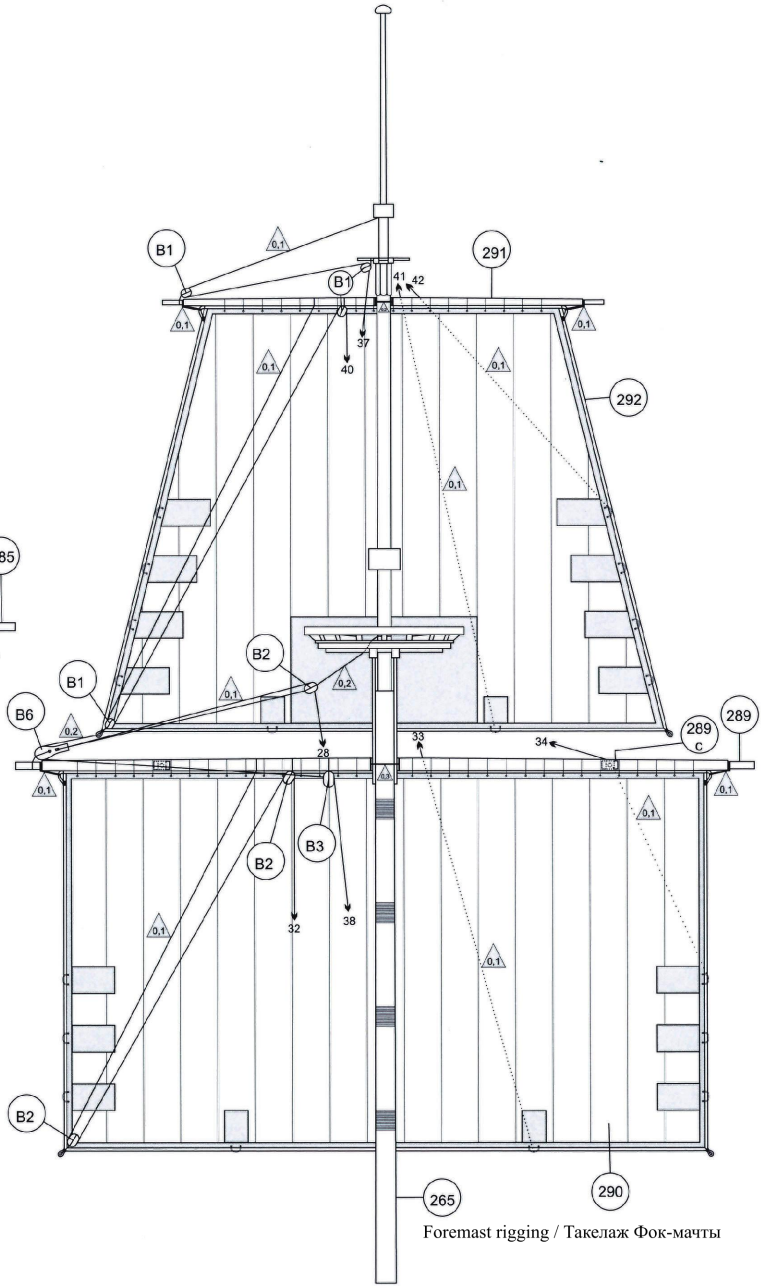

Foremast rigging / Такелаж Фок-мачты

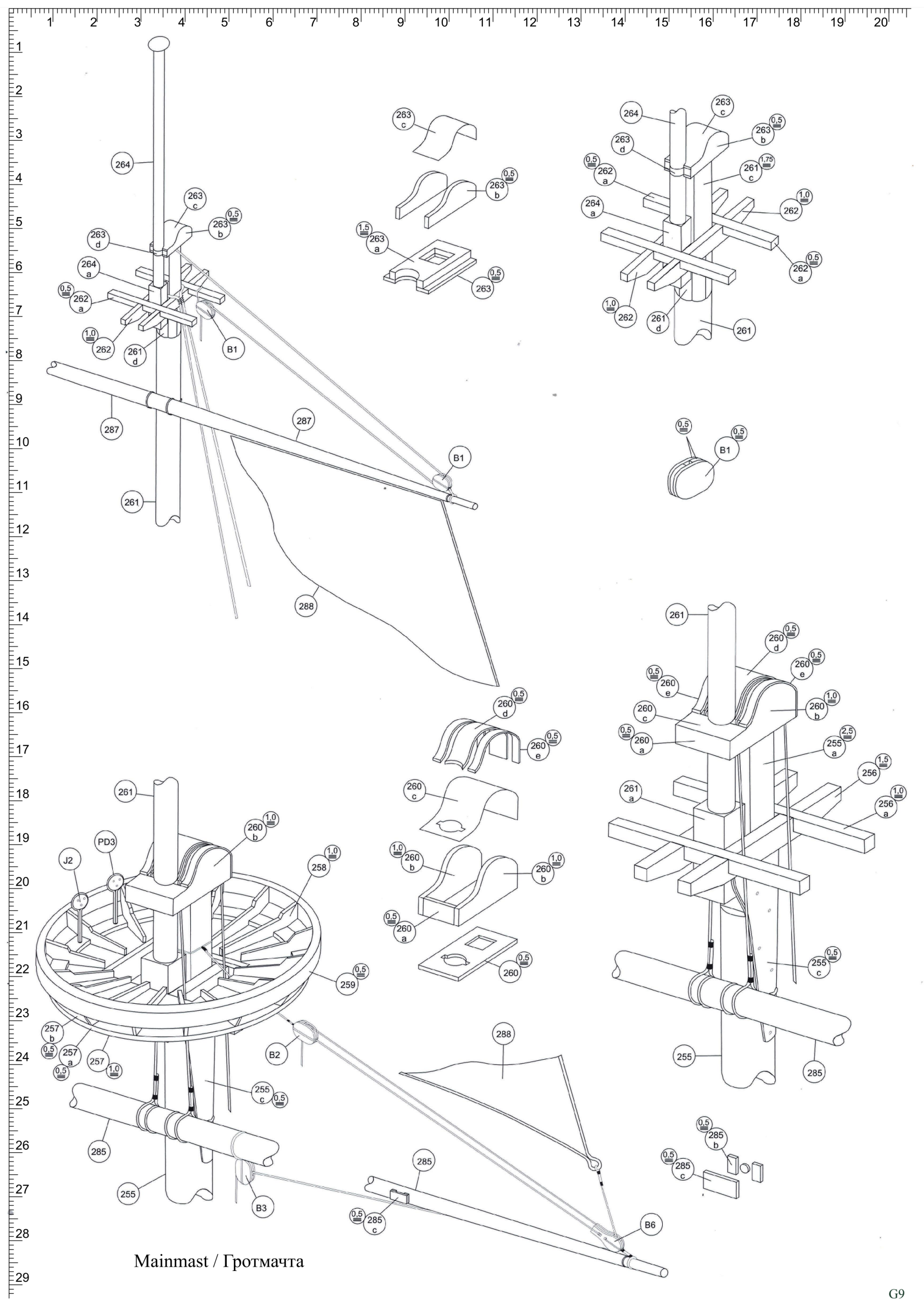

Mainmast / Гротмачта

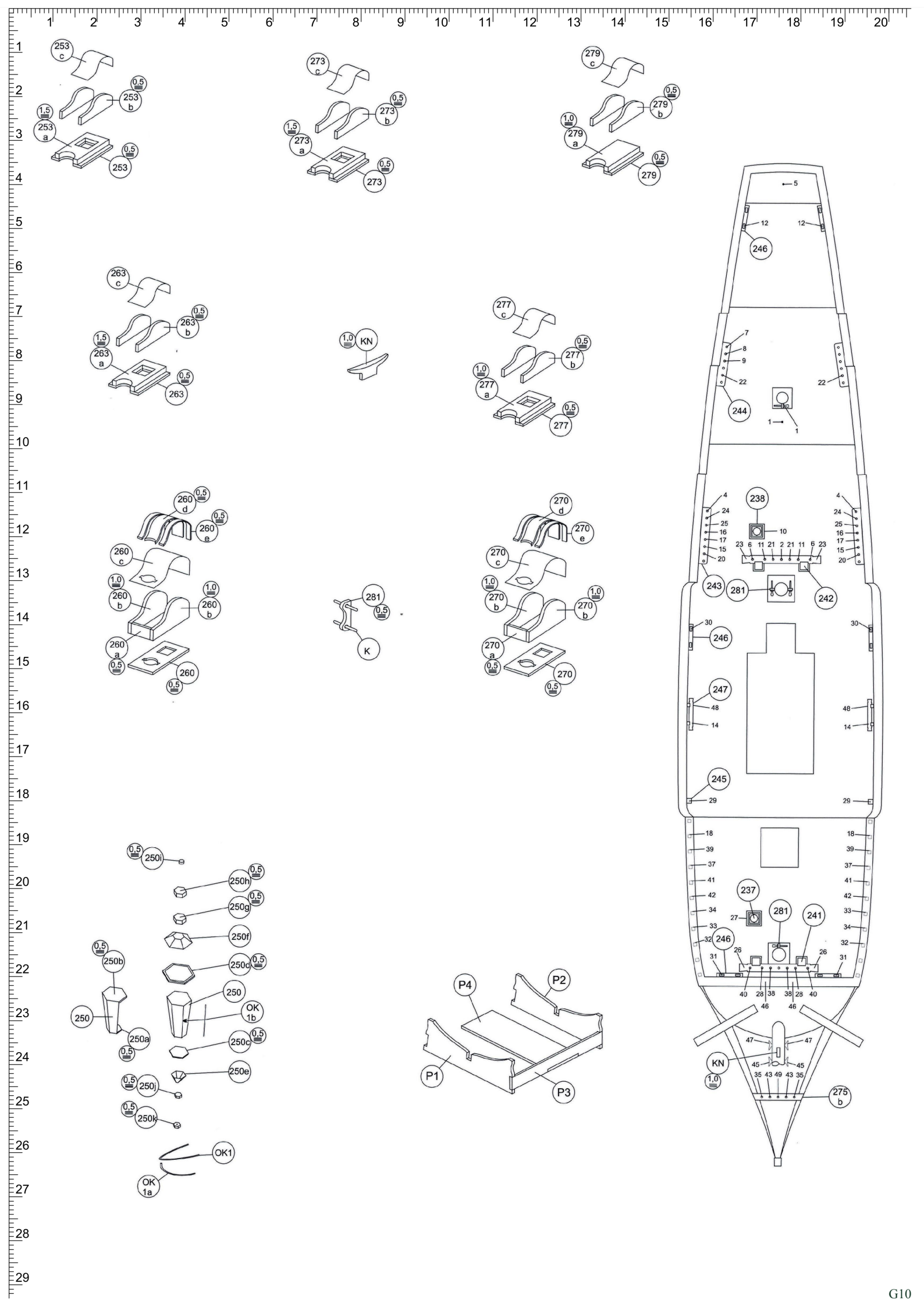
253 c
0,5
253 b
1,5
253 a
0,5
253
273 c
0,5
273 b
1,5
273 a
0,5
273
279 c
0,5
279 b
1,0
279 a
0,5
279
263 c
0,5
263 b
1,5
263 a
0,5
263
1,0
KN
277 c
0,5
277 b
1,0
277 a
0,5
277
260 d
0,5
260 e
260 c
1,0
260 b
1,0
260 b
260 a
0,5
260
0,5
281
0,5
K
270 d
270 e
270 c
1,0
270 b
1,0
270 b
270 a
0,5
270
0,5
0,5
250i
0,5
250h
0,5
250g
250f
0,5
250b
250d
0,5
250
250
OK 1b
250a
0,5
250c
0,5
250e
0,5
250j
0,5
250k
OK1
OK 1a
P4
P2
P1
P3
5
12
12
246
7
8
9
22
22
244
1
1
4
24
25
16
17
15
20
238
10
23
6
11
21
2
21
11
6
23
243
281
242
30
246
30
247
48
14
48
14
245
29
29
18
39
37
41
42
34
33
32
237
27
281
241
246
26
26
31
31
40
28
38
38
28
40
46
46
47
47
KN
1,0
45
45
35
43
49
43
35
275 b

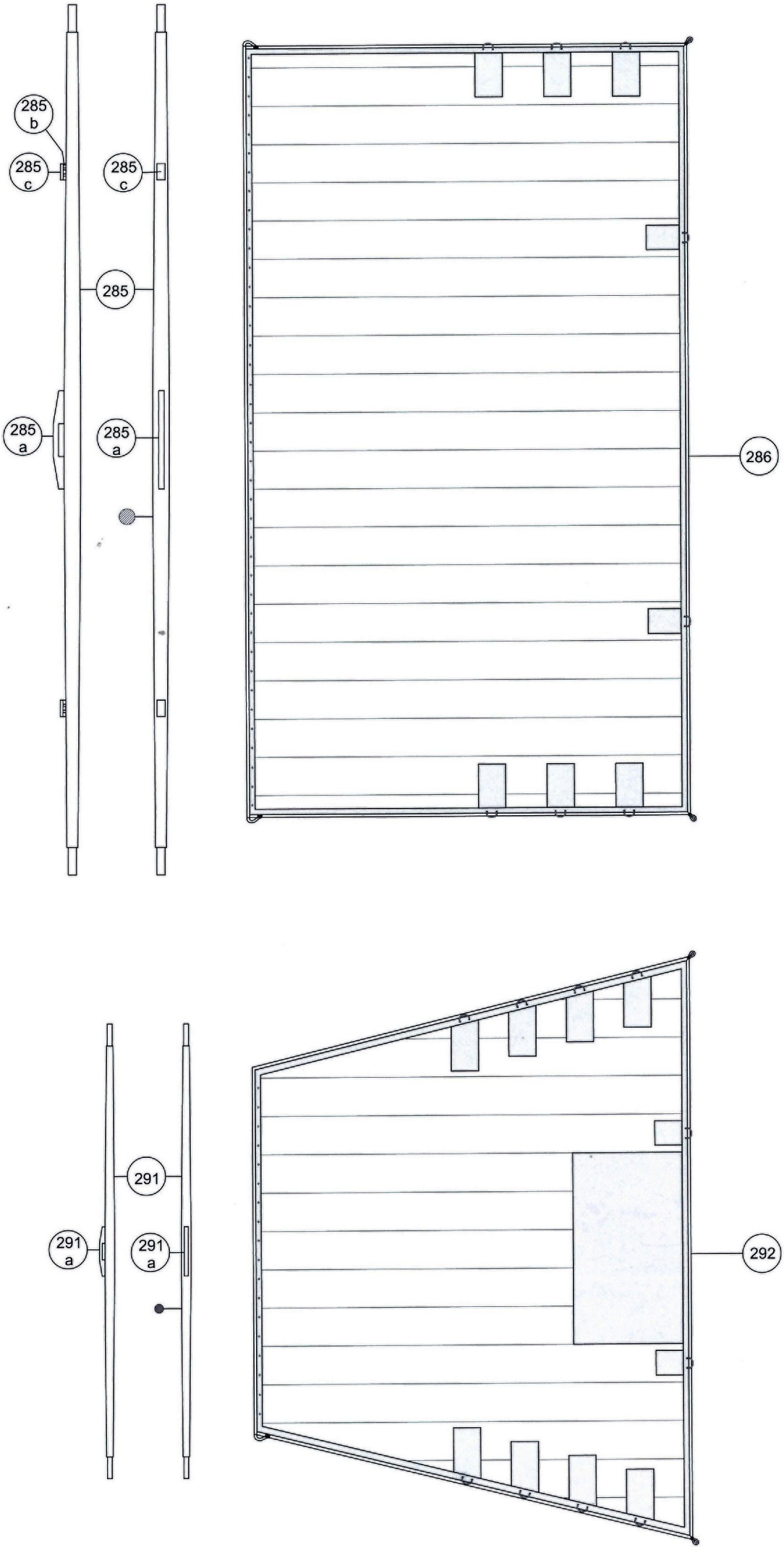
285 b
285 c
285 c
285
285 a
285 a
286
291
291 a
291 a
292

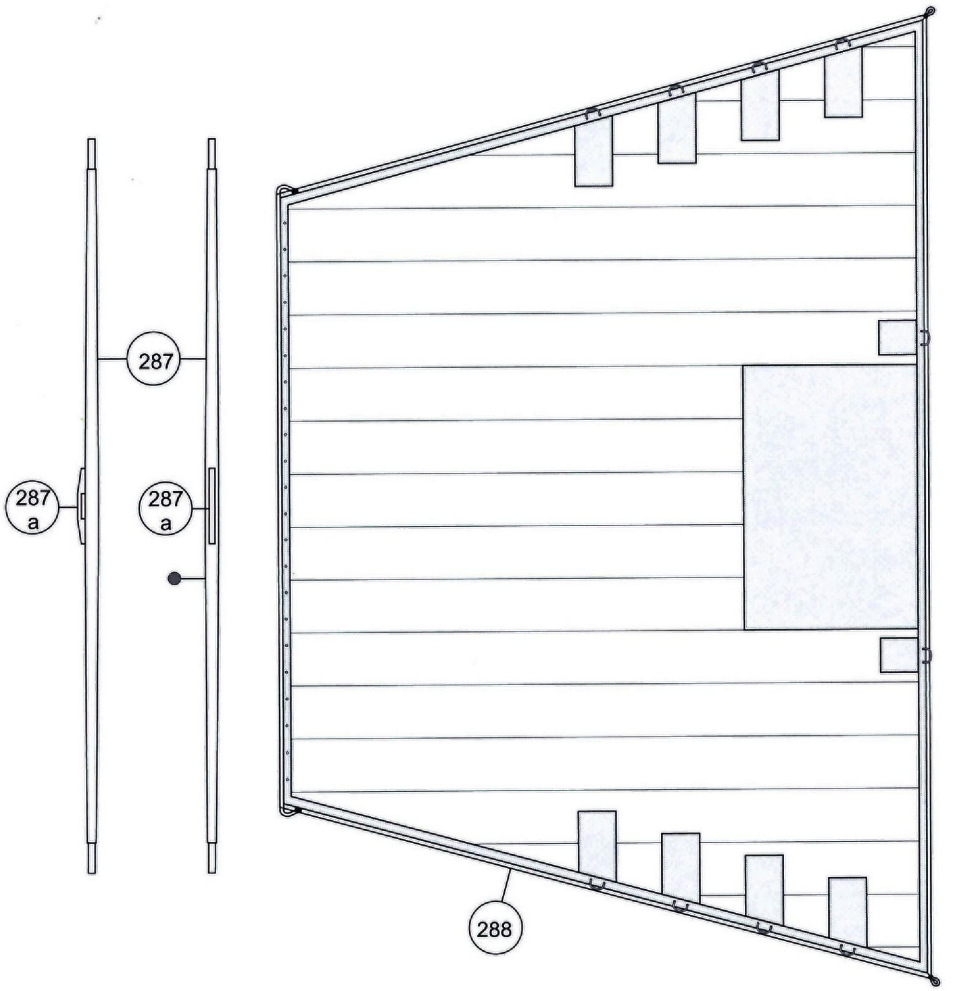
287
287 a
287 a
288

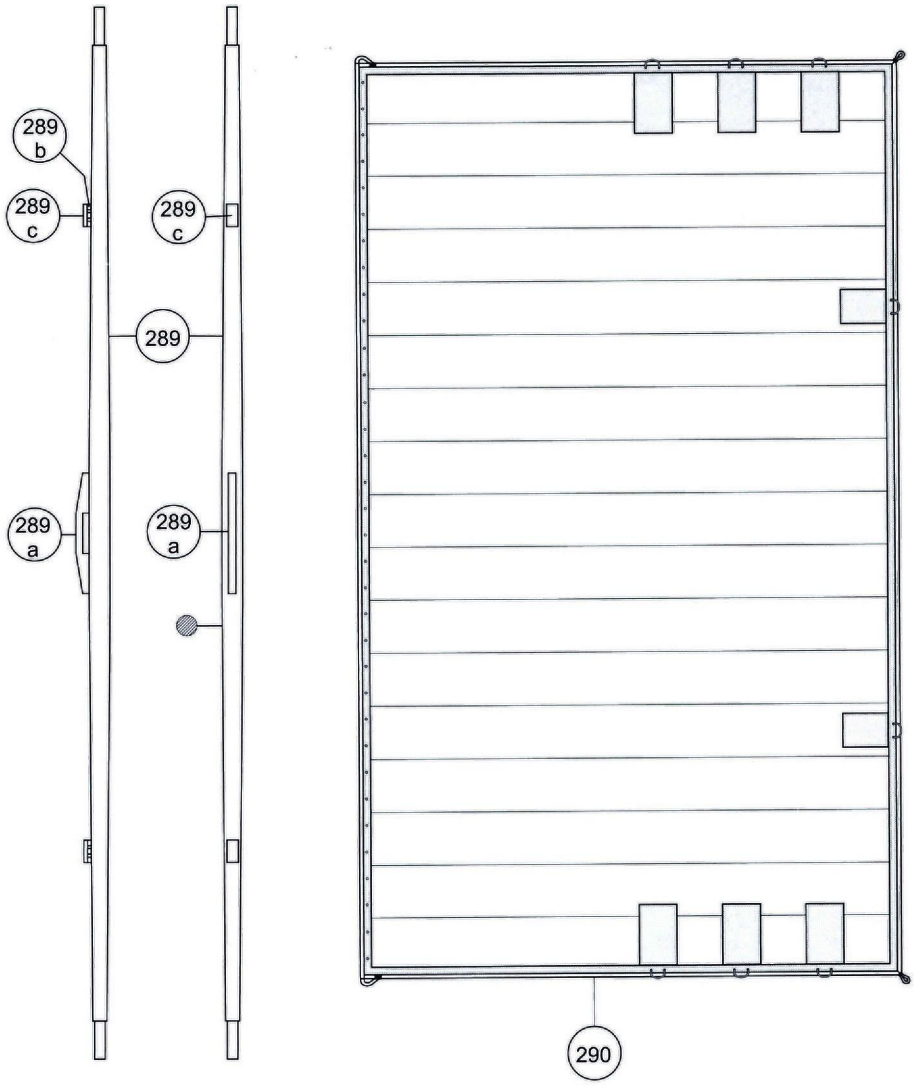
289 b
289 c
289 c
289
289 a
289 a
290

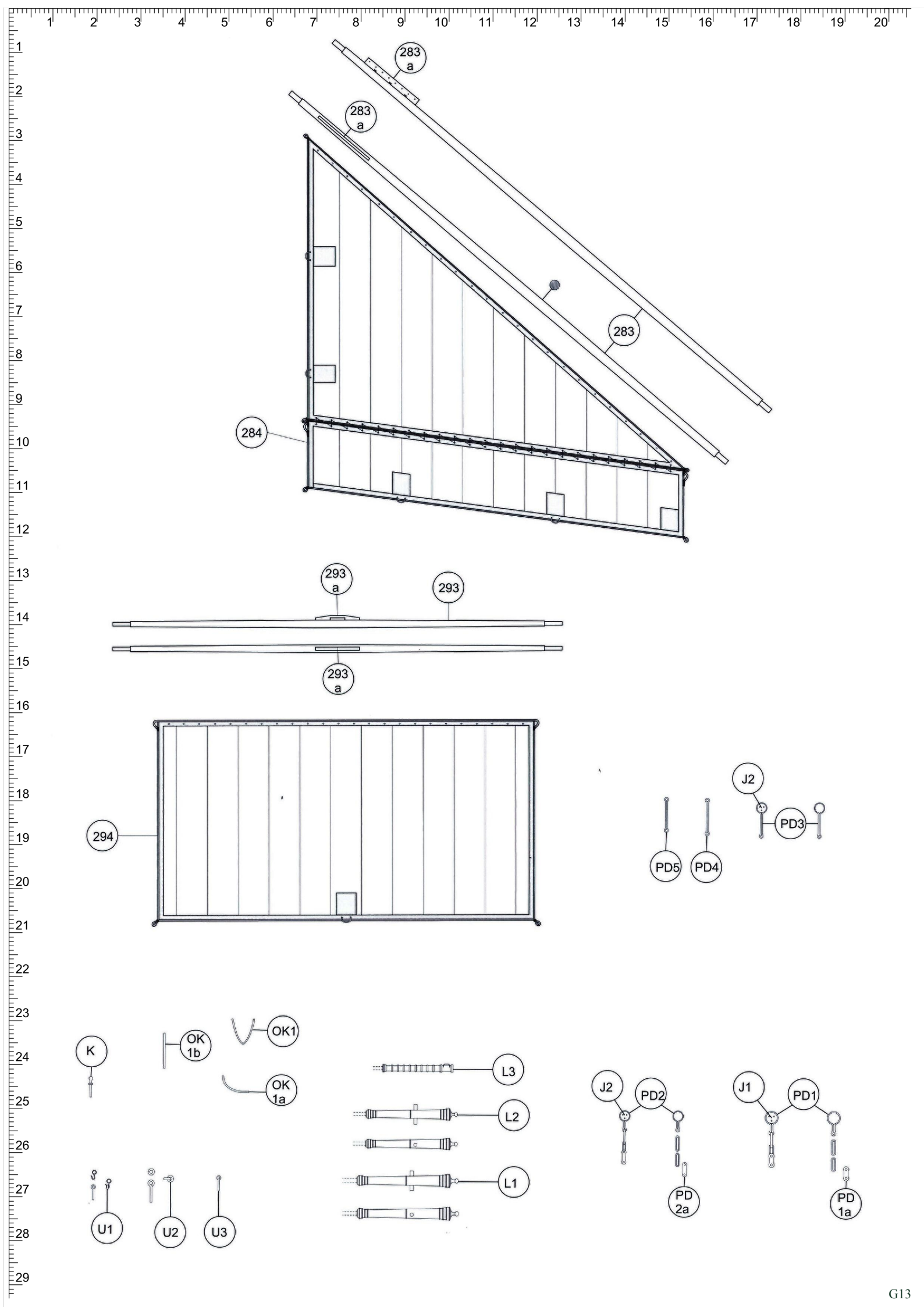
283 a
283 a
283
284
293 a
293
293 a
294
J2
PD3
PD5
PD4
K
OK 1b
OK1
OK 1a
L3
L2
L1
J2
PD2
PD 2a
J1
PD1
PD 1a
U1
U2
U3

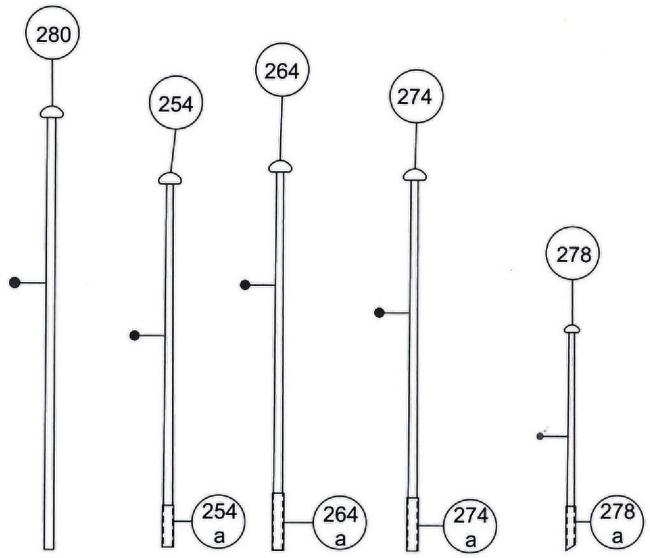
280
254
264
274
278
254 a
264 a
274 a
278 a

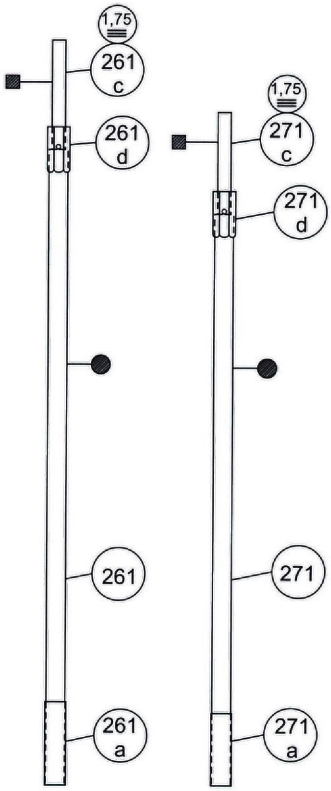
1,75
261 c
261 d
261
261 a
1,75
271 c
271 d
271
271 a

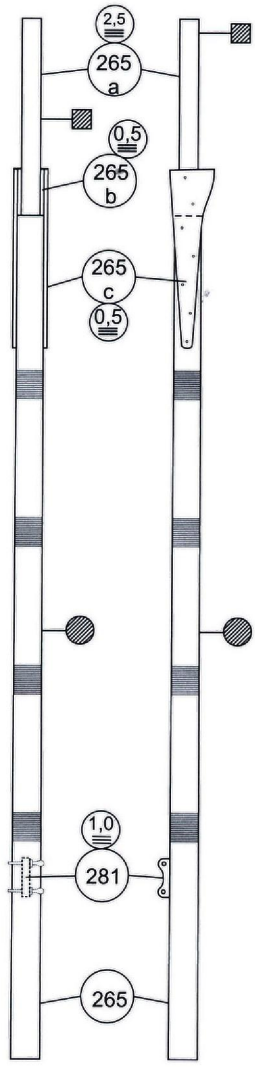
2,5
265 a
0,5
265 b
265 c
0,5
1,0
281
265

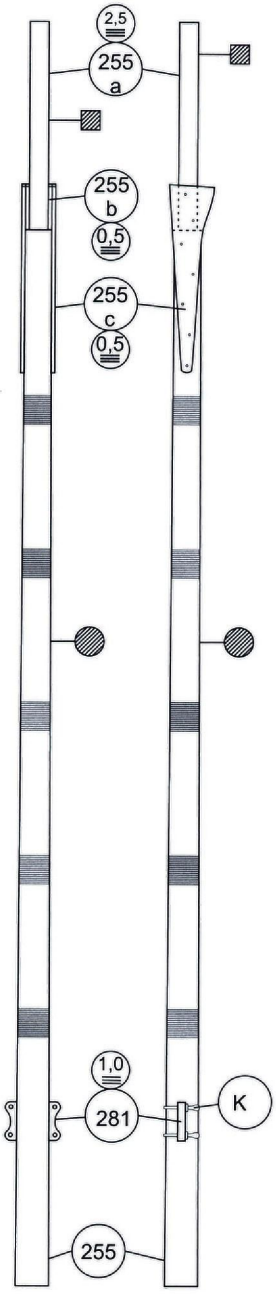
2,5
255 a
255 b
0,5
255 c
0,5
1,0
281
K
255

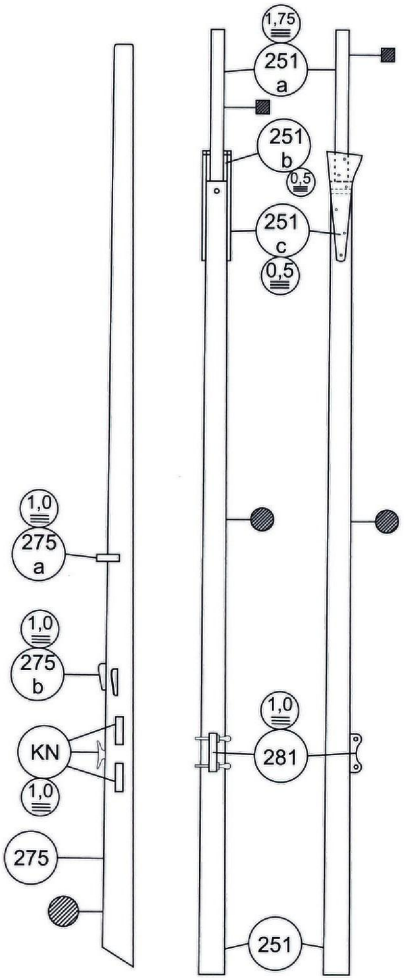
1,0
275 a
1,0
275 b
KN
1,0
275
1,75
251 a
251 b
0,5
251 c
0,5
1,0
281
251

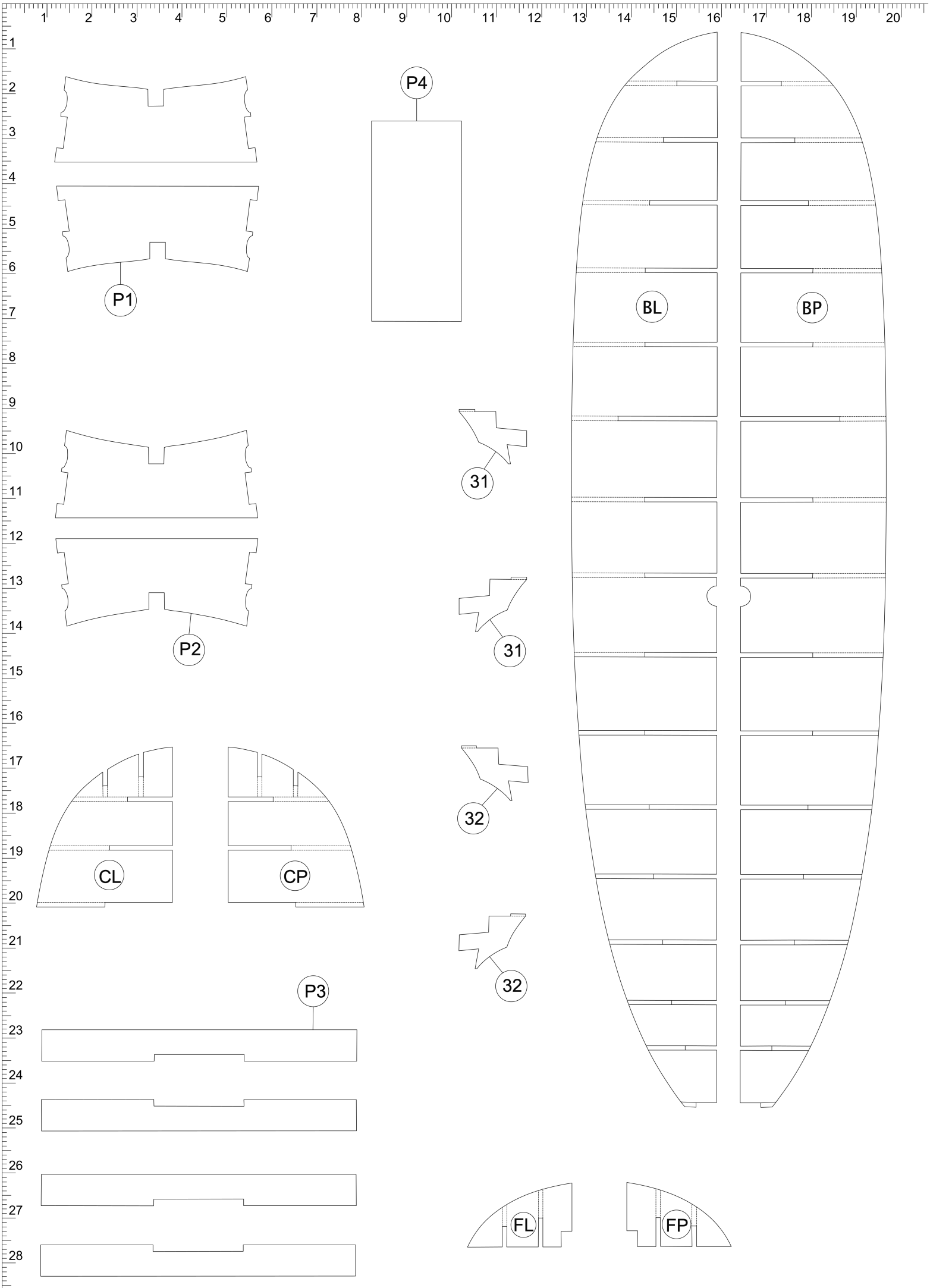
P1
P4
BL
BP
31
31
P2
32
CL
CP
32
P3
FL
FP

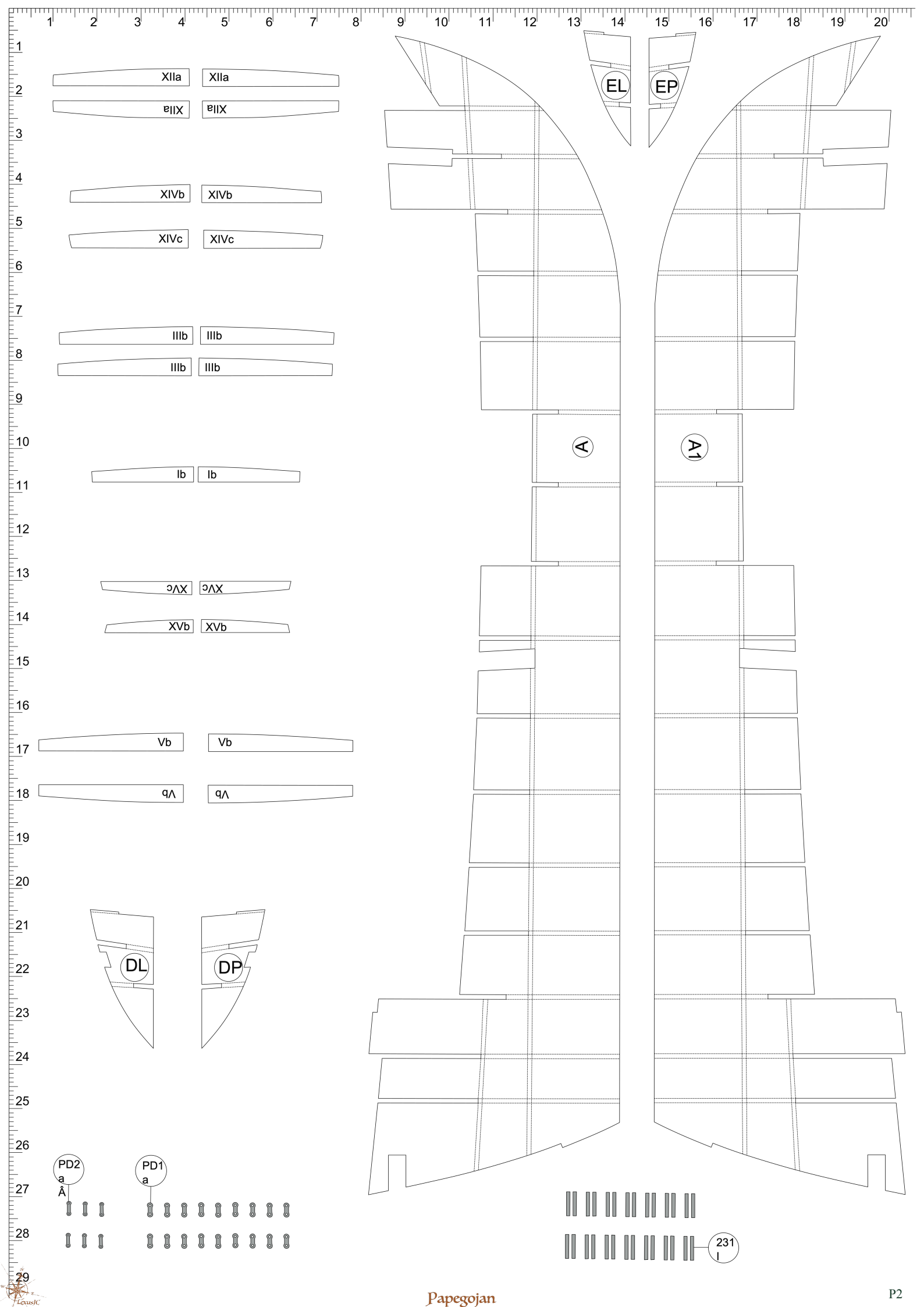
XIIa
XIIa
XIIa
XIIa
XIVb
XIVb
XIVc
XIVc
IIIb
IIIb
IIIb
IIIb
Ib
Ib
XVc
XVc
XVb
XVb
Vb
Vb
Vb
Vb
EL
EP
A
A1
DL
DP
PD2
a
Â
PD1
a
231
I

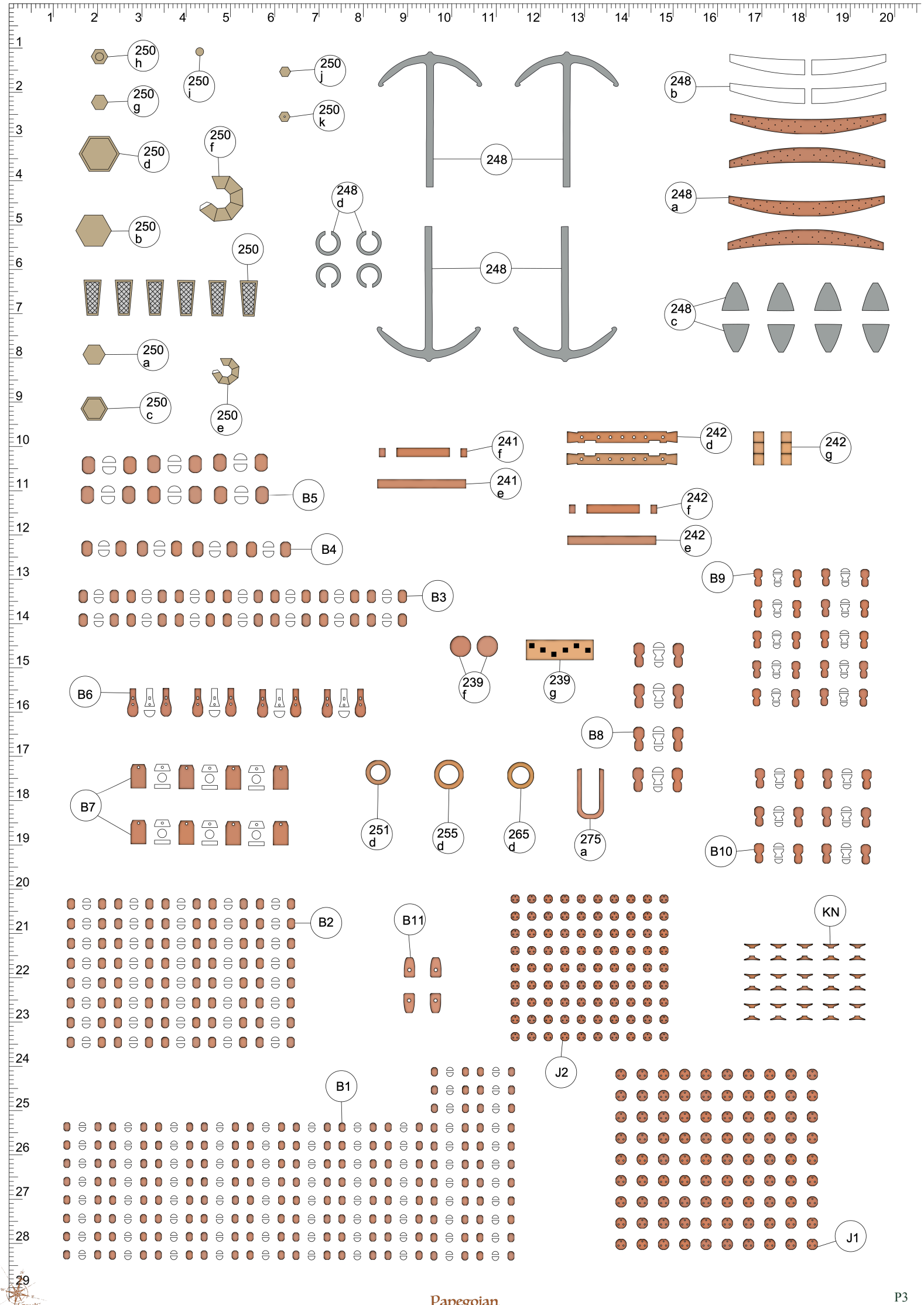
250 h
250 i
250 j
250 g
250 k
250 d
250 f
250 b
250
250 a
250 c
250 e
248
248 d
248 b
248 a
248 c
241 f
241 e
242 d
242 g
242 f
242 e
B5
B4
B3
B9
B6
239 f
239 g
B8
B7
251 d
255 d
265 d
275 a
B10
B2
B11
KN
J2
B1
J1

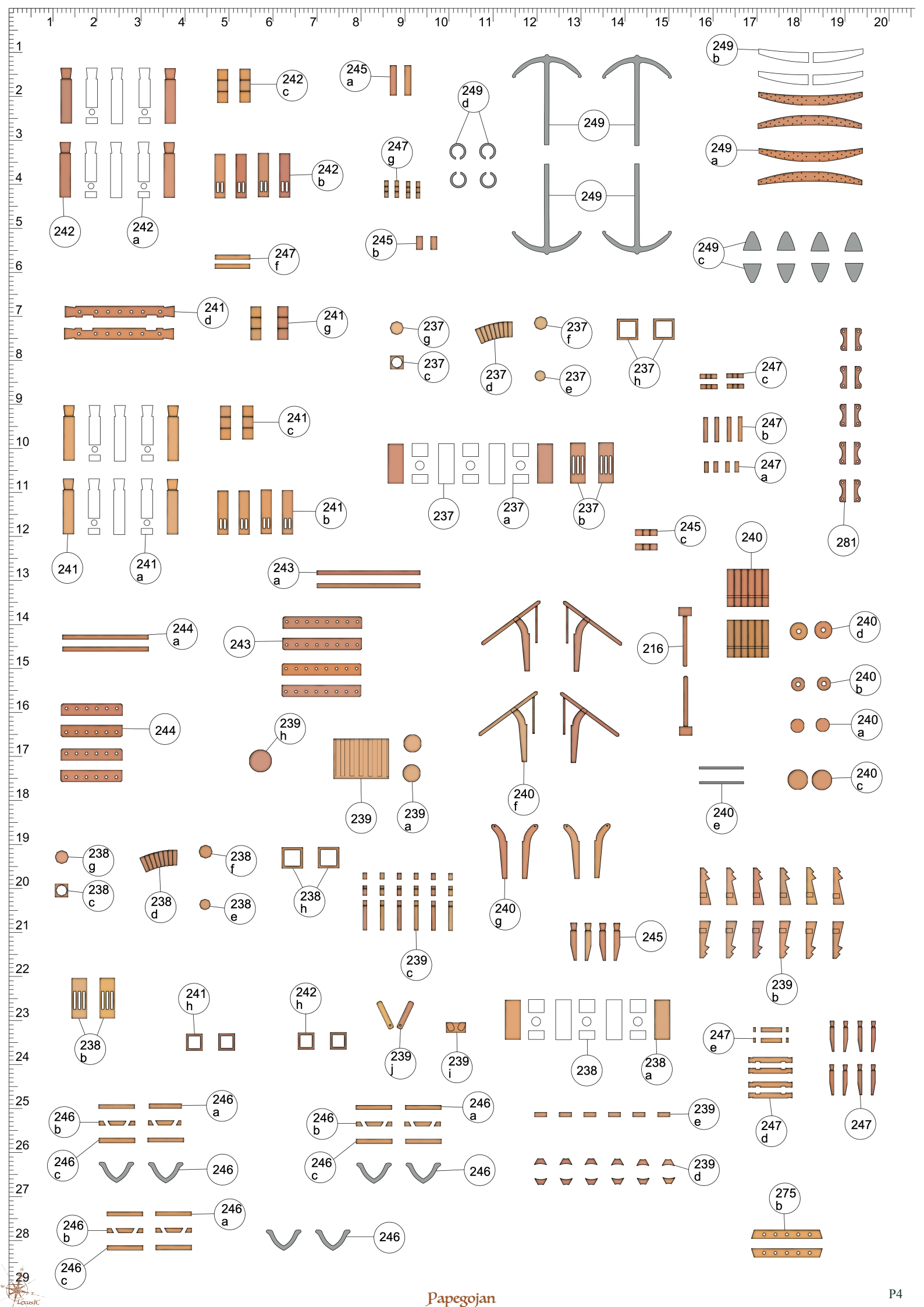
242
242a
242c
242b
247f
245a
247g
245b
249d
249
249b
249a
249c
241
241a
241d
241g
241c
241b
237g
237c
237d
237f
237e
237h
237
237a
237b
247c
247b
247a
281
245c
240
243
243a
244
244a
240d
240b
240a
240c
216
239h
239
239a
240f
240e
238g
238c
238d
238f
238e
238h
239c
240g
245
239b
238b
241h
242h
239j
239i
238
238a
247e
247d
247
246
246a
246b
246c
239e
239d
275b

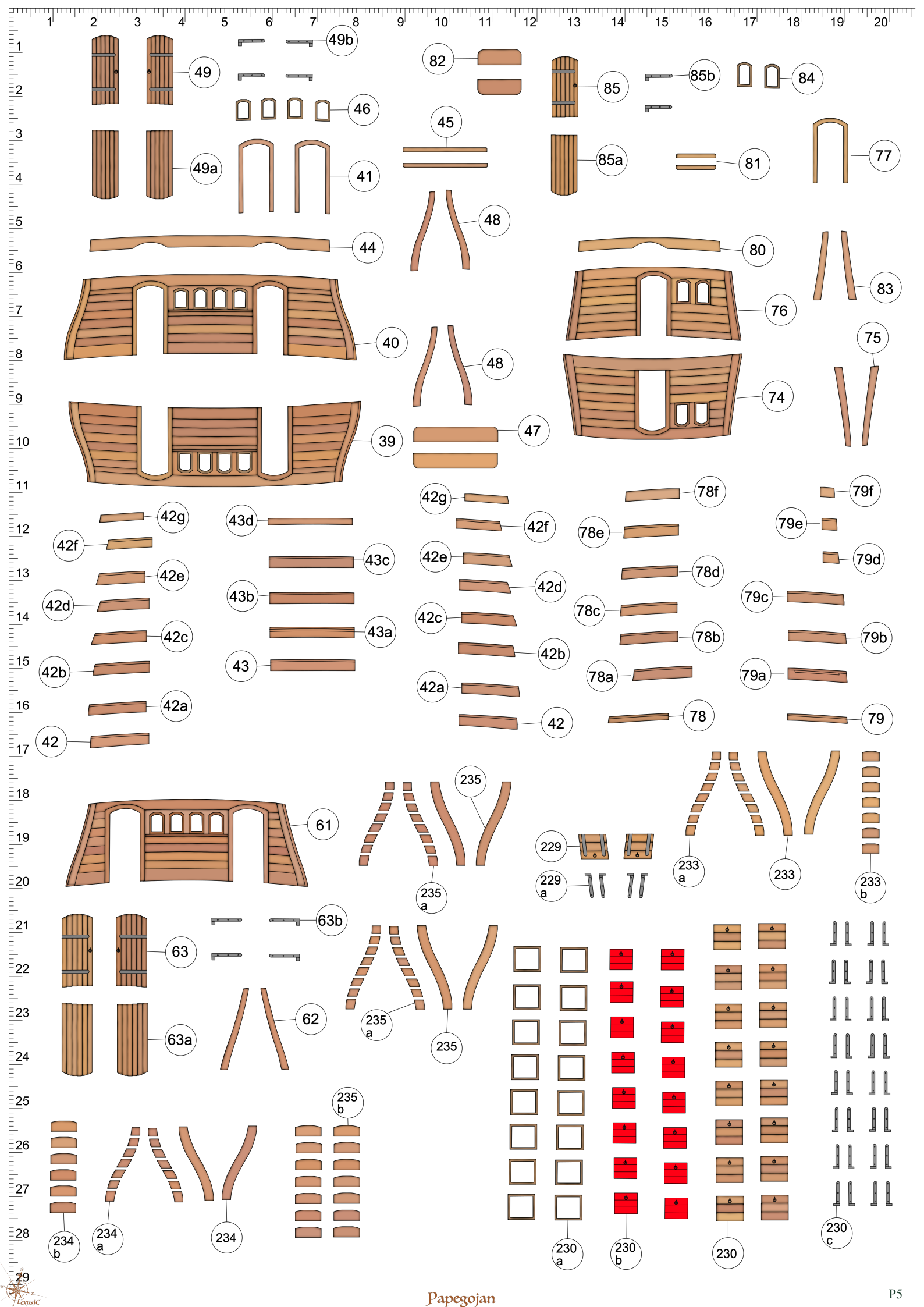
49b
49
82
85
85b
84
46
45
49a
41
85a
81
77
48
44
80
83
76
40
48
75
74
39
47
42g
43d
42f
43c
42e
43b
42d
43a
42c
43
42b
42a
42
42g
42f
42e
42d
42c
42b
42a
42
78f
79f
78e
79e
78d
79d
79c
78c
78b
79b
78a
79a
78
79
61
235
235
a
229
229
a
233
a
233
233
b
63b
63
62
63a
235
a
235
234
b
234
a
234
235
b
230
a
230
b
230
230
c
Papegojan
P5

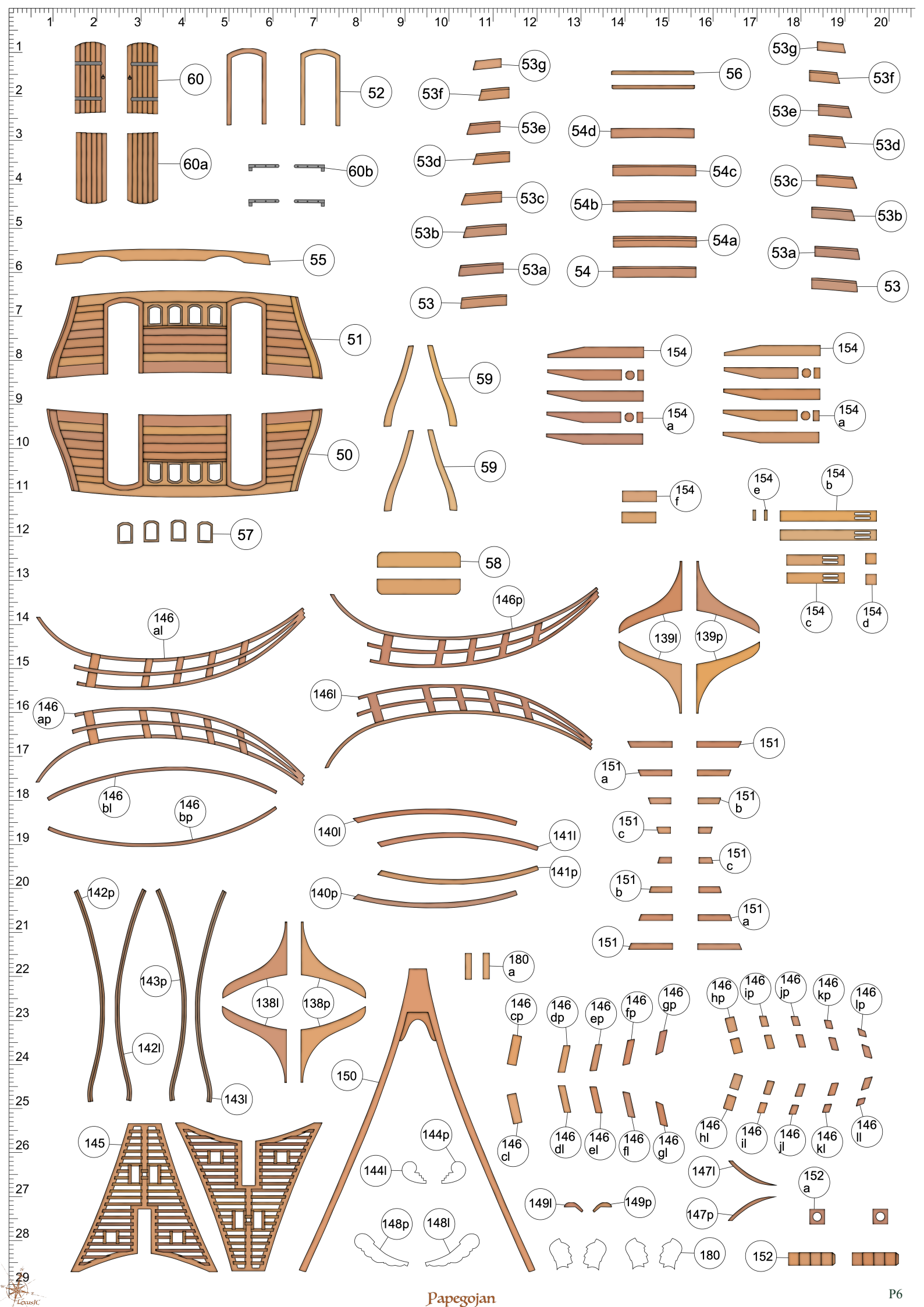
60
52
60a
60b
55
51
50
57
53g
53f
53e
53d
53c
53b
53a
53
56
54d
54c
54b
54a
54
59
154
154a
154f
154e
154b
154c
154d
58
146p
146al
146l
146ap
146bl
146bp
139l
139p
151
151a
151b
151c
140l
141l
141p
140p
142p
143p
142l
143l
138l
138p
180a
150
146cp
146dp
146ep
146fp
146gp
146hp
146ip
146jp
146kp
146lp
146cl
146dl
146el
146fl
146gl
146hl
146il
146jl
146kl
146ll
145
144p
144l
148p
148l
149l
149p
147l
147p
152a
180
152

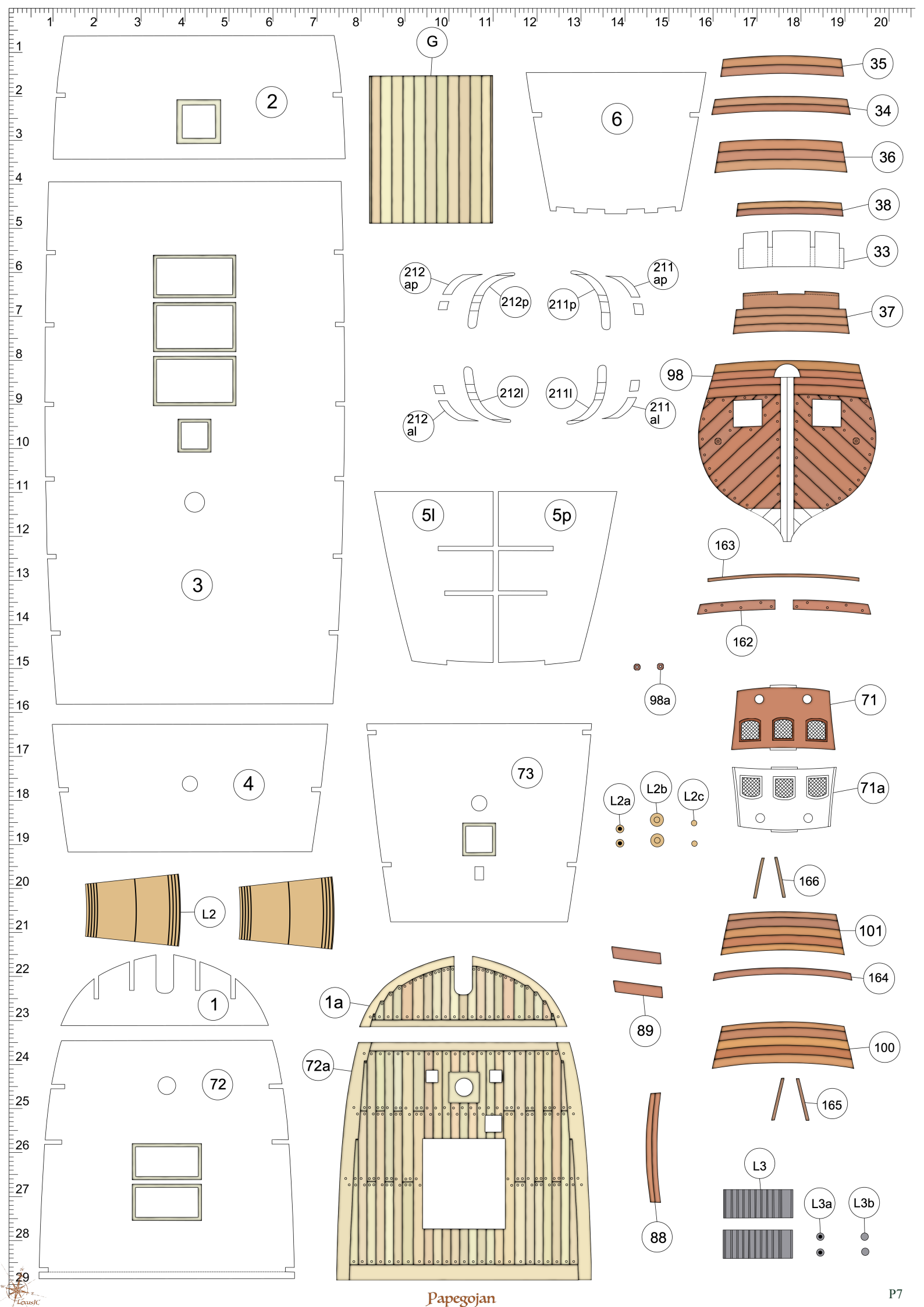
G
2
6
35
34
36
38
33
37
212 ap
212p
211 ap
211p
212l
212 al
211l
211 al
98
3
5l
5p
163
162
98a
71
4
73
71a
L2a
L2b
L2c
166
L2
101
164
1
1a
89
72a
100
72
165
L3
L3a
L3b
88

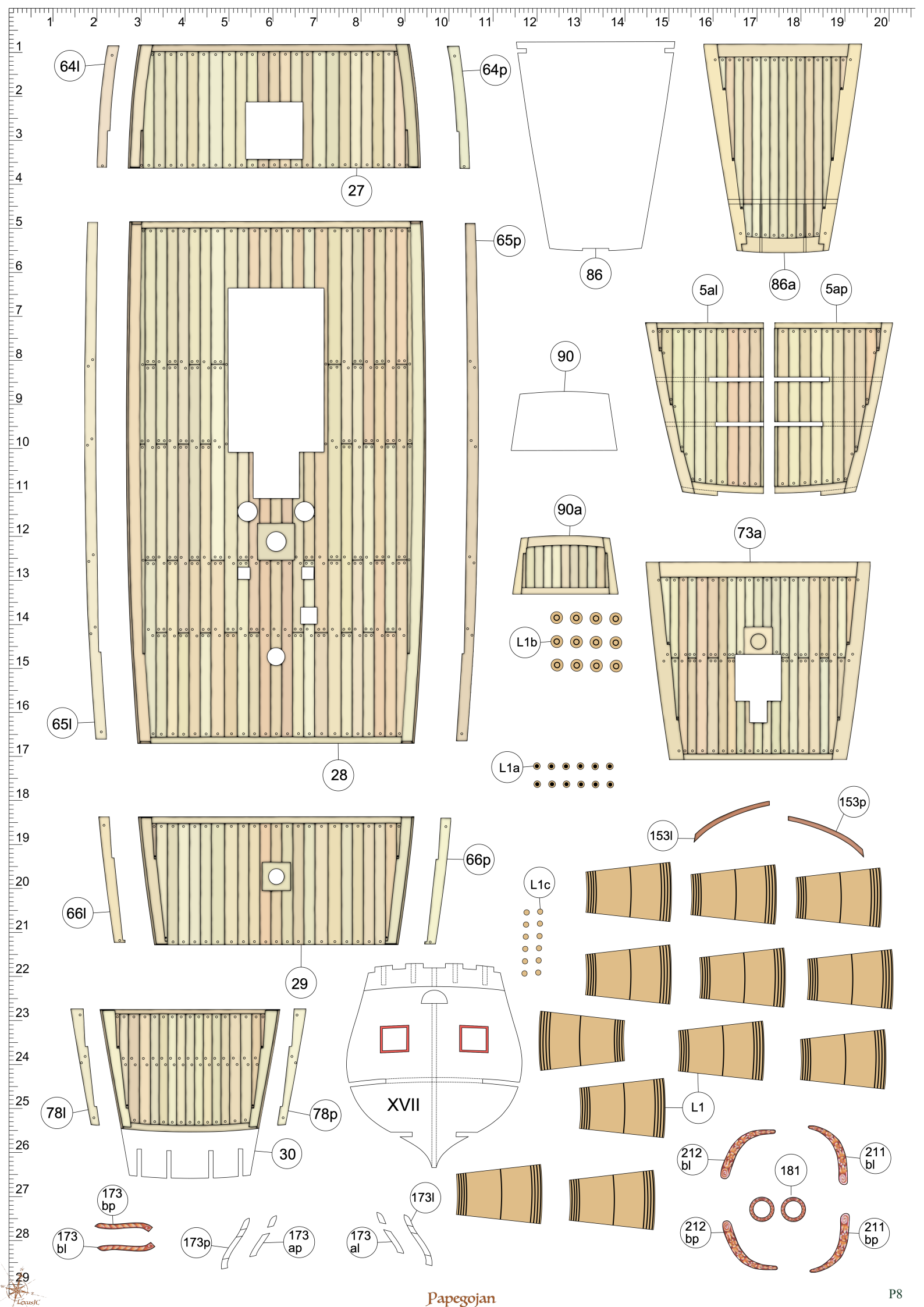
64l
64p
27
86
86a
5al
5ap
65p
90
65l
28
90a
73a
L1b
L1a
153l
153p
66p
66l
L1c
29
XVII
78l
78p
30
L1
212 bl
211 bl
181
212 bp
211 bp
173 bp
173 bl
173p
173 ap
173 al
173l

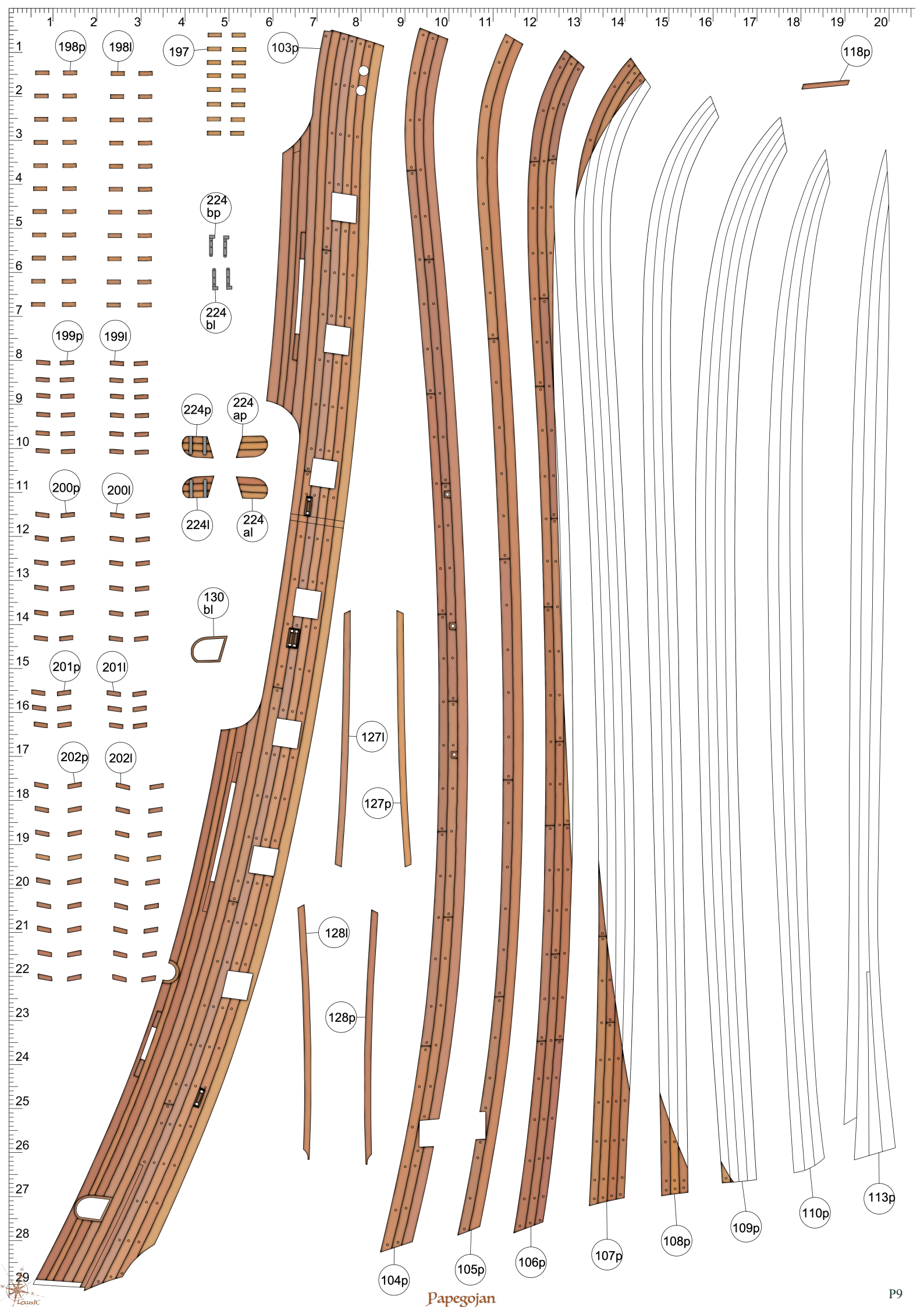
198p
198l
197
103p
118p
224 bp
224 bl
199p
199l
224p
224 ap
200p
200l
224l
224 al
130 bl
201p
201l
127l
127p
202p
202l
128l
128p
104p
105p
106p
107p
108p
109p
110p
113p

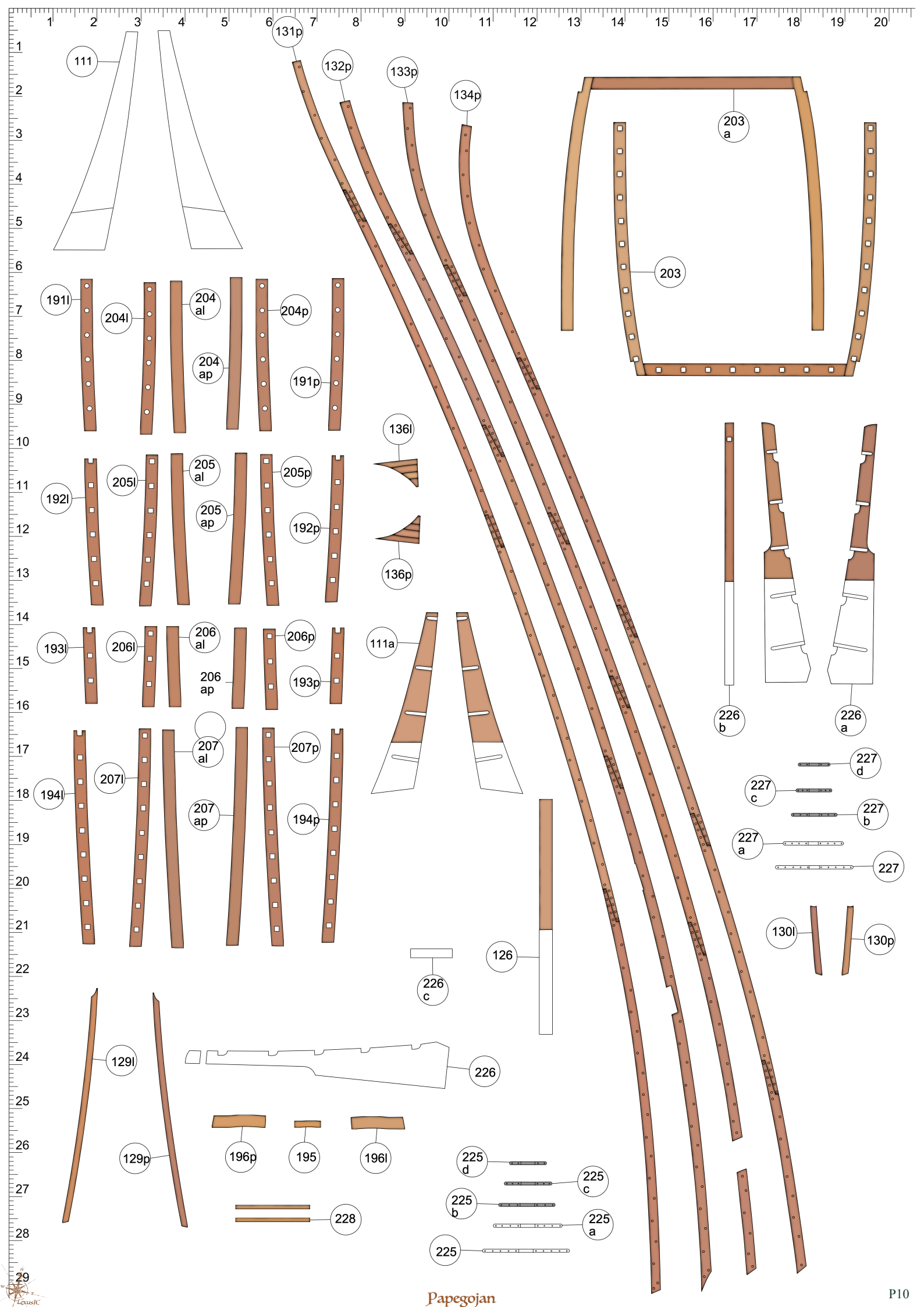
111
131p
132p
133p
134p
203 a
203
191l
204l
204 al
204 ap
204p
191p
136l
136p
192l
205l
205 al
205 ap
205p
192p
111a
193l
206l
206 al
206 ap
206p
193p
226 b
226 a
227 d
227 c
227 b
227 a
227
207 al
207 ap
207p
194l
207l
194p
130l
130p
126
226 c
129l
129p
226
196p
195
196l
225 d
225 c
225 b
225 a
225
228

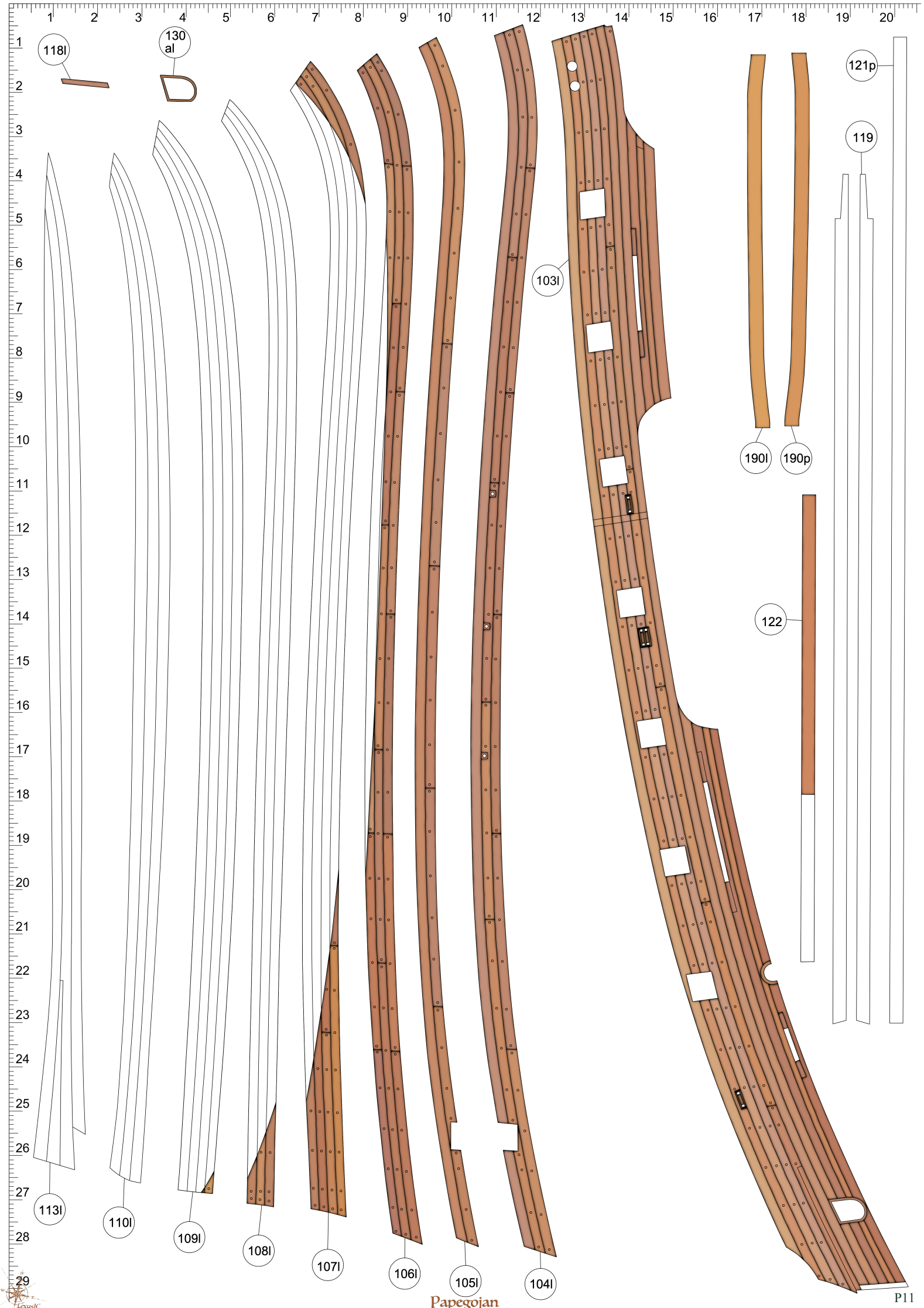
118l
130
al
103l
121p
119
190l
190p
122
113l
110l
109l
108l
107l
106l
105l
104l

Papegojan

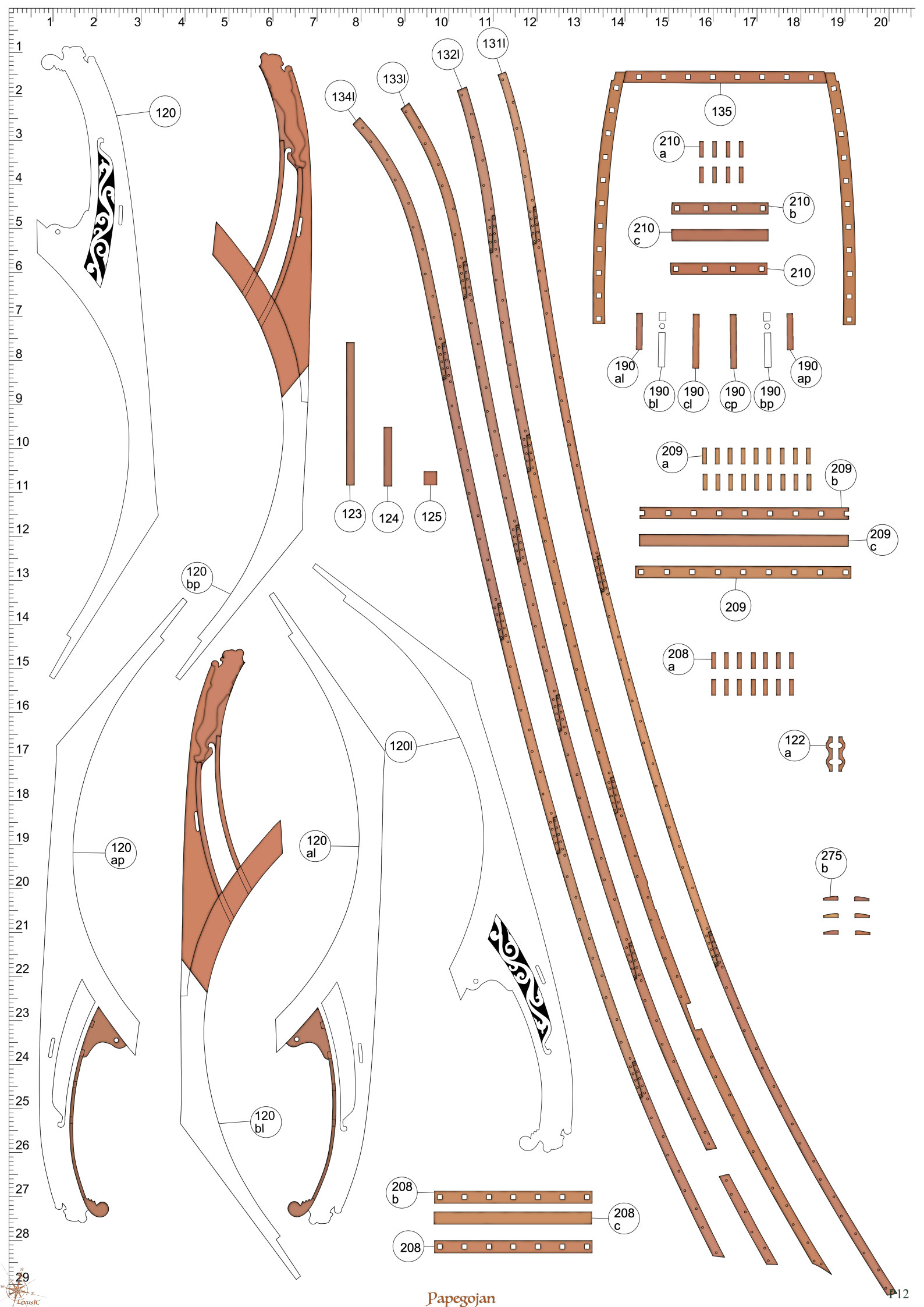
120
134l
133l
132l
131l
135
210 a
210 b
210 c
210
190 al
190 bl
190 cl
190 cp
190 bp
190 ap
123
124
125
209 a
209 b
209 c
209
120 bp
208 a
122 a
120l
120 ap
120 al
275 b
120 bl
208 b
208 c
208

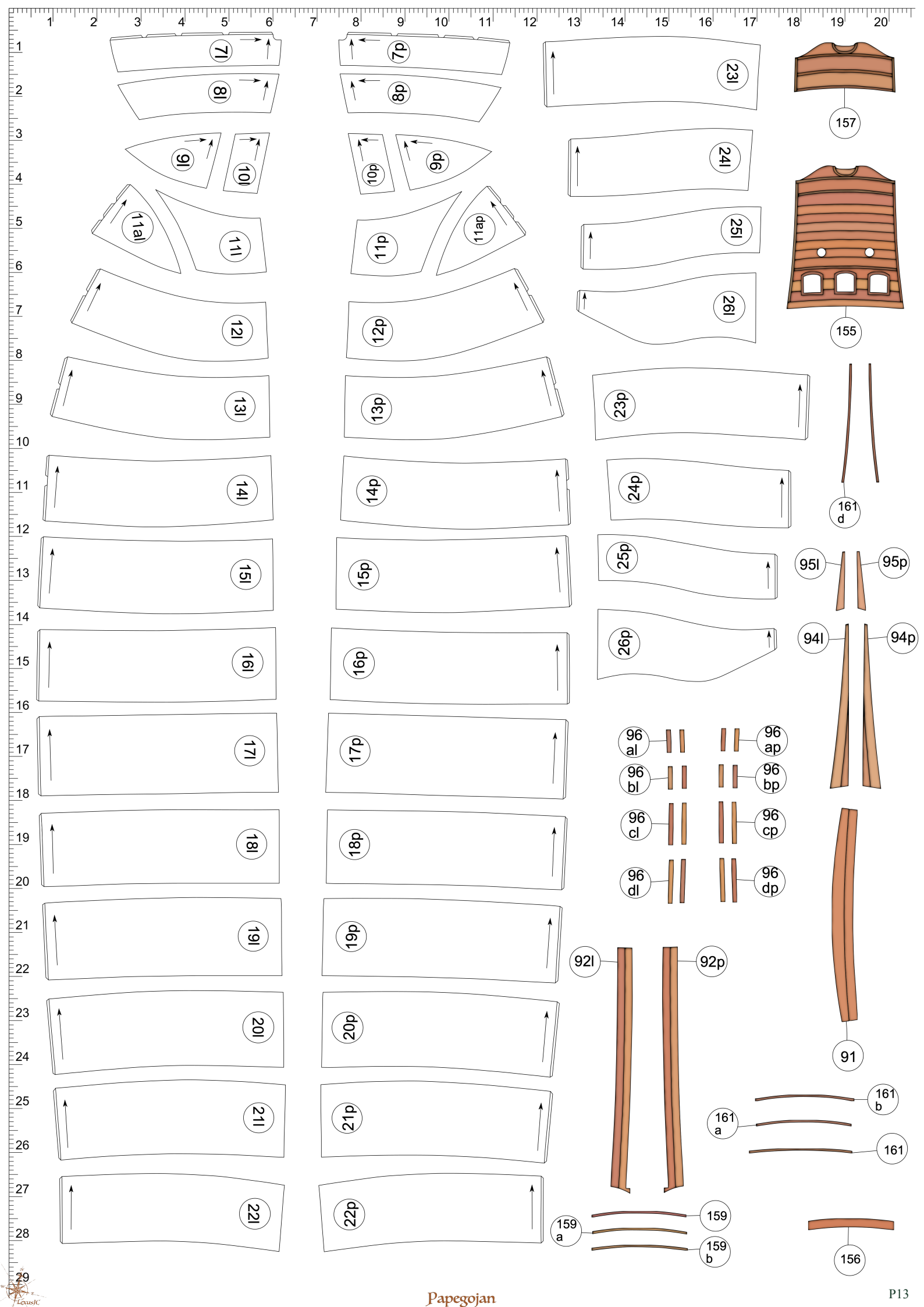
7l
8l
9l
10l
11al
11l
12l
13l
14l
15l
16l
17l
18l
19l
20l
21l
22l
7p
8p
10p
9p
11p
11ap
12p
13p
14p
15p
16p
17p
18p
19p
20p
21p
22p
23l
24l
25l
26l
23p
24p
25p
26p
157
155
161
d
95l
95p
94l
94p
96
al
96
ap
96
bl
96
bp
96
cl
96
cp
96
dl
96
dp
92l
92p
91
161
b
161
a
161
159
159
a
159
b
156

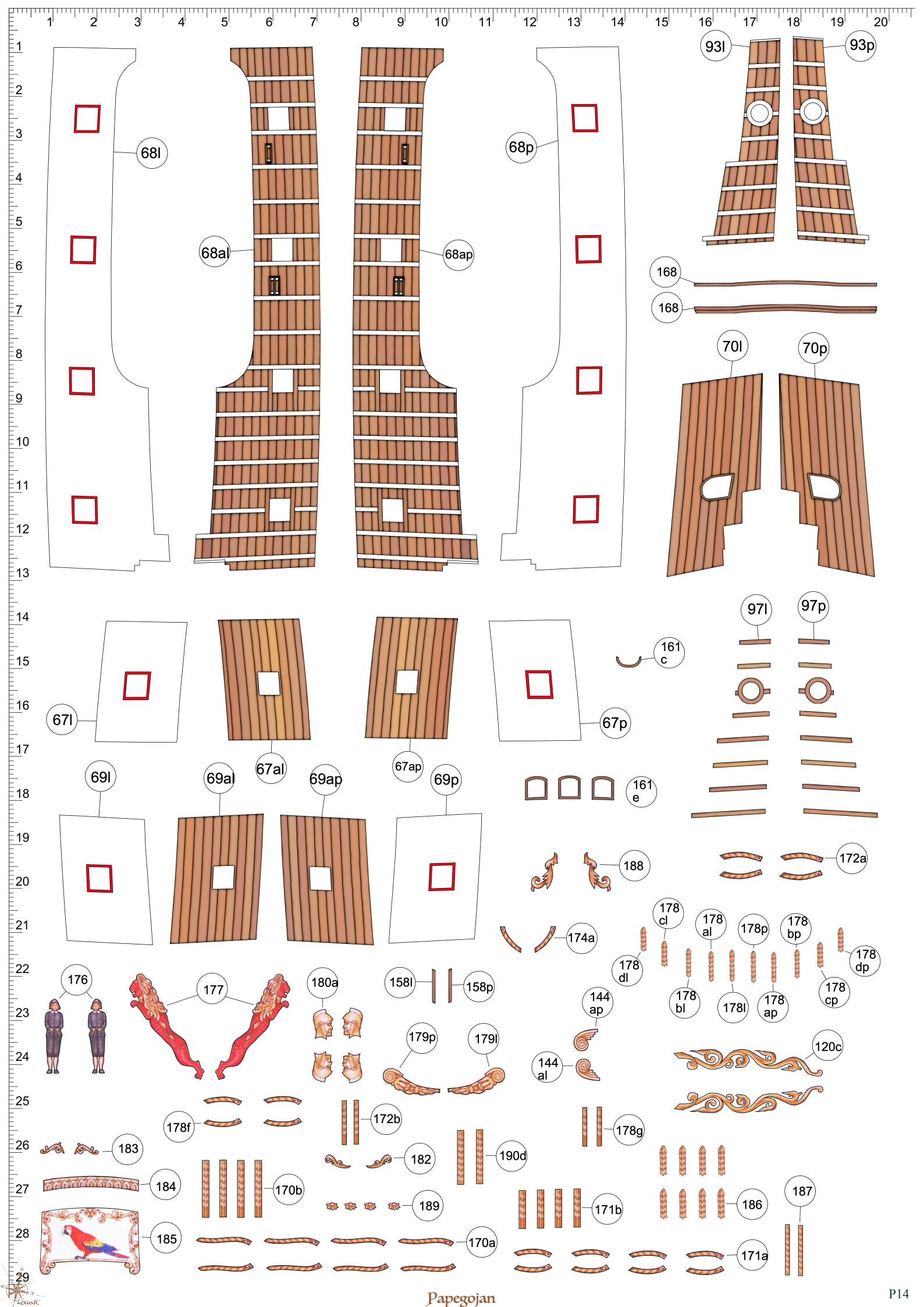
68l
68al
68ap
68p
93l
93p
168
168
70l
70p
67l
67al
67ap
67p
161
c
161
e
97l
97p
69l
69al
69ap
69p
188
172a
174a
178
cl
178
al
178p
178
bp
178
dp
178
dl
178
bl
178l
178
ap
178
cp
144
ap
144
al
120c
176
177
180a
158l
158p
179p
179l
178f
172b
178g
183
182
190d
184
170b
189
171b
186
187
185
170a
171a

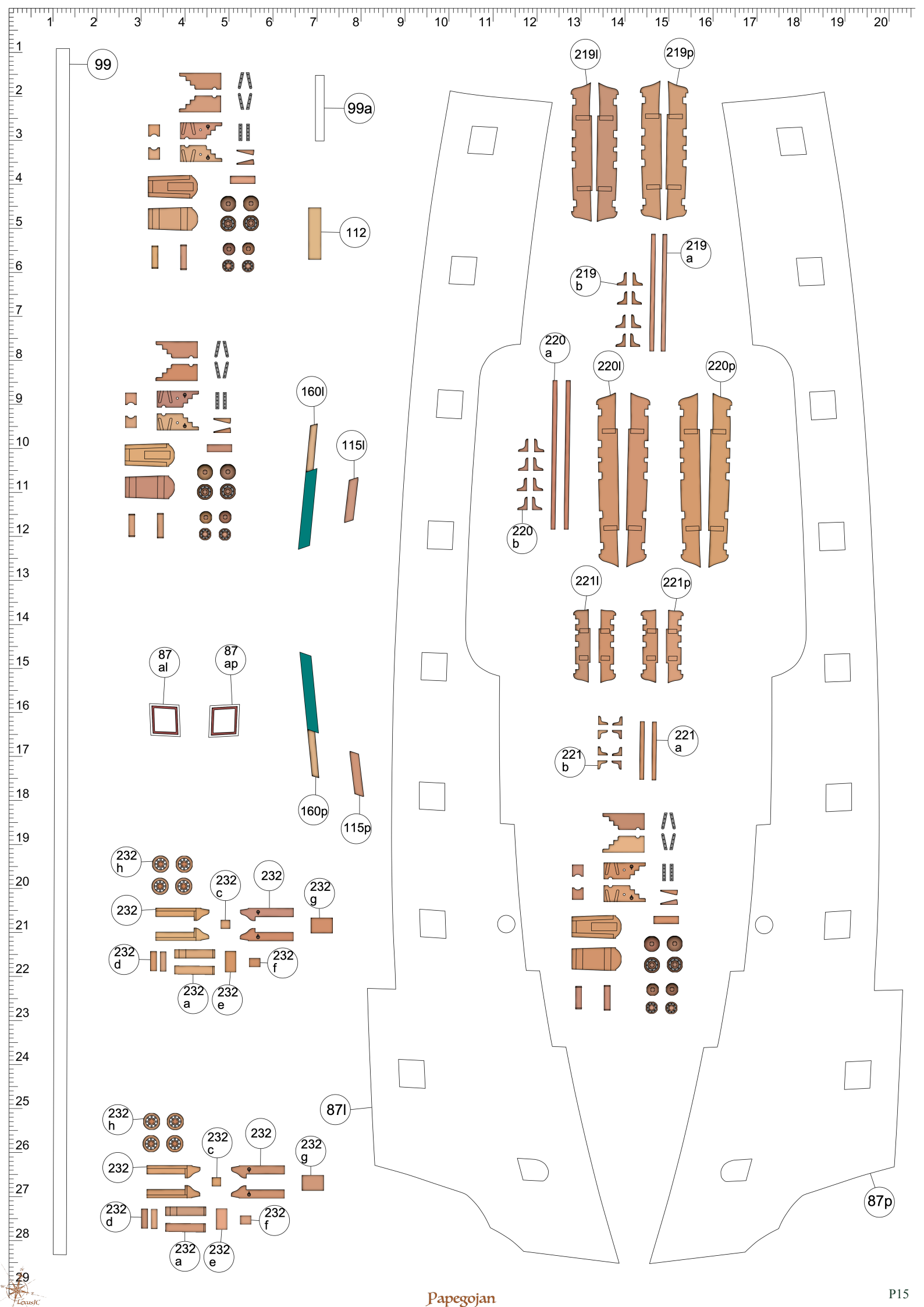
99
99a
112
160l
115l
160p
115p
87 al
87 ap
219l
219p
219 a
219 b
220 a
220l
220p
220 b
221l
221p
221 a
221 b
87l
87p
232 h
232
232 c
232 g
232 d
232 f
232 a
232 e

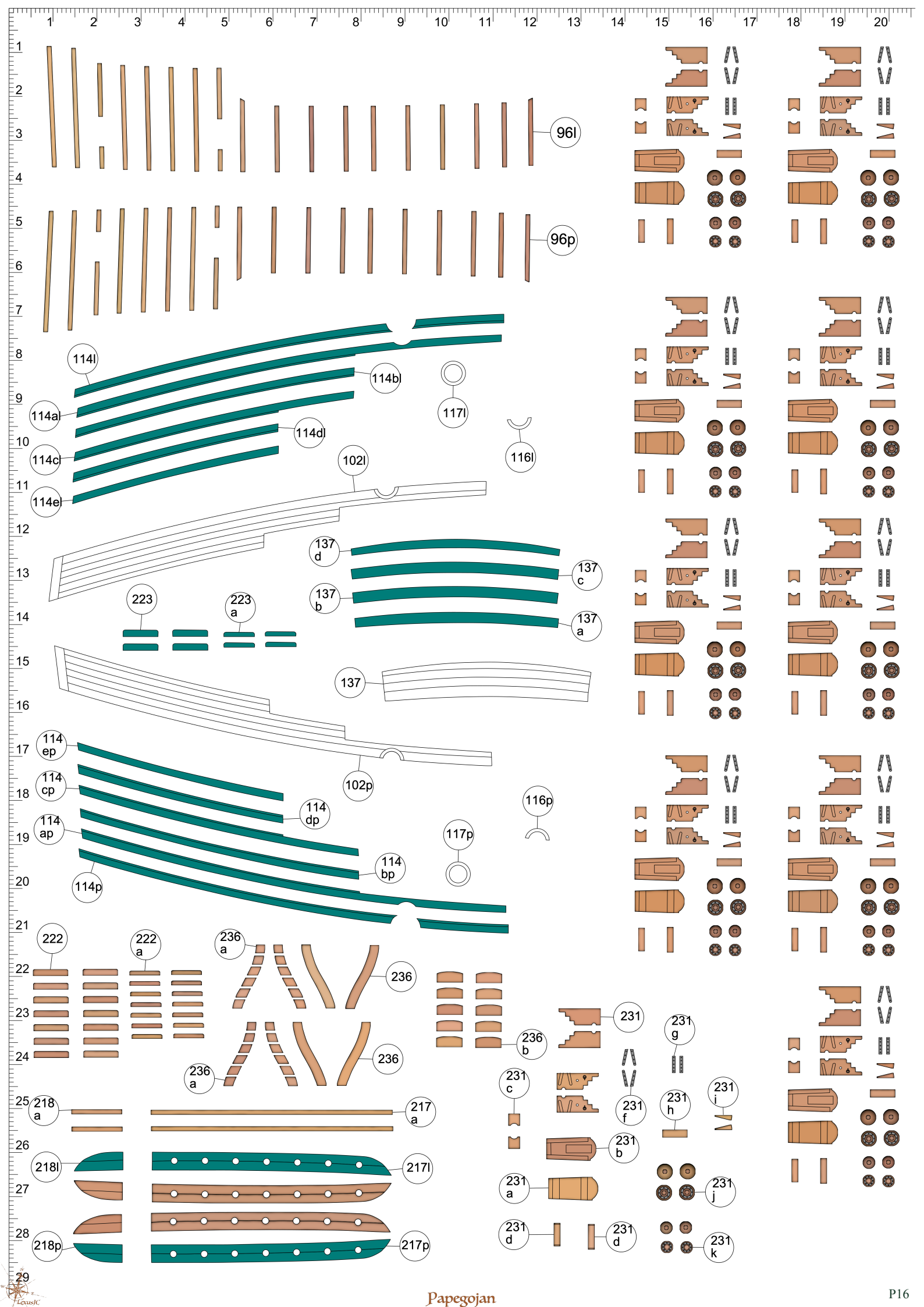
96l
96p
114l
114bl
114al
114dl
114cl
114el
117l
116l
102l
137
d
137
c
137
b
137
a
223
223
a
137
102p
114
ep
114
cp
114
dp
114
ap
114
bp
114p
117p
116p
222
222
a
236
a
236
236
a
236
b
231
231
g
231
c
231
f
231
h
231
i
231
b
231
a
231
j
231
d
231
d
231
k
218
a
217
a
218l
217l
218p
217p

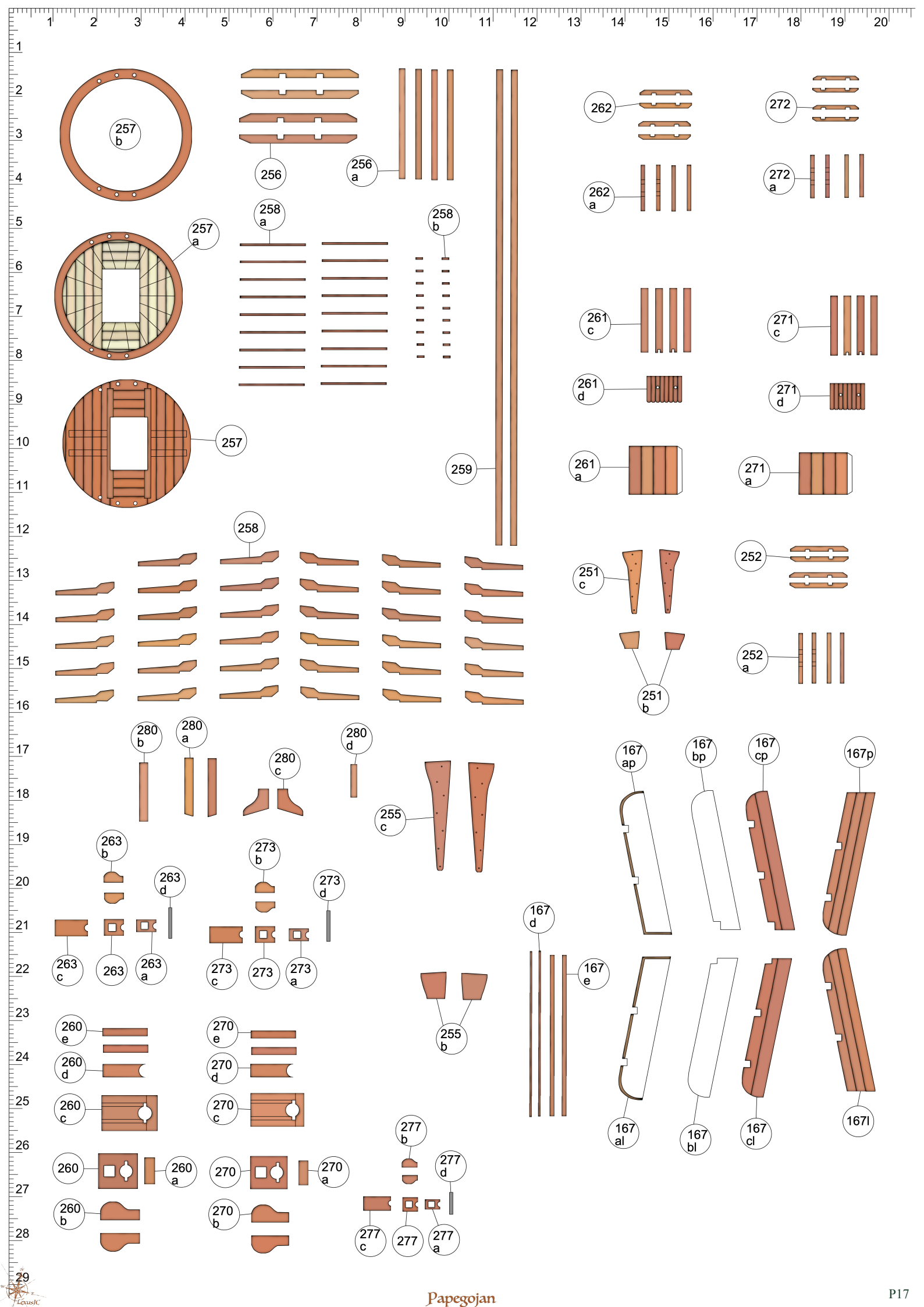
257 b
256
256 a
258 a
258 b
257 a
257
259
262
262 a
272
272 a
261 c
261 d
261 a
271 c
271 d
271 a
258
251 c
251 b
252
252 a
280 b
280 a
280 c
280 d
255 c
263 b
263 d
263 c
263
263 a
273 b
273 d
273 c
273
273 a
255 b
167 ap
167 bp
167 cp
167p
167 d
167 e
167 al
167 bl
167 cl
167l
260 e
260 d
260 c
260
260 a
260 b
270 e
270 d
270 c
270
270 a
270 b
277 b
277 d
277 c
277
277 a

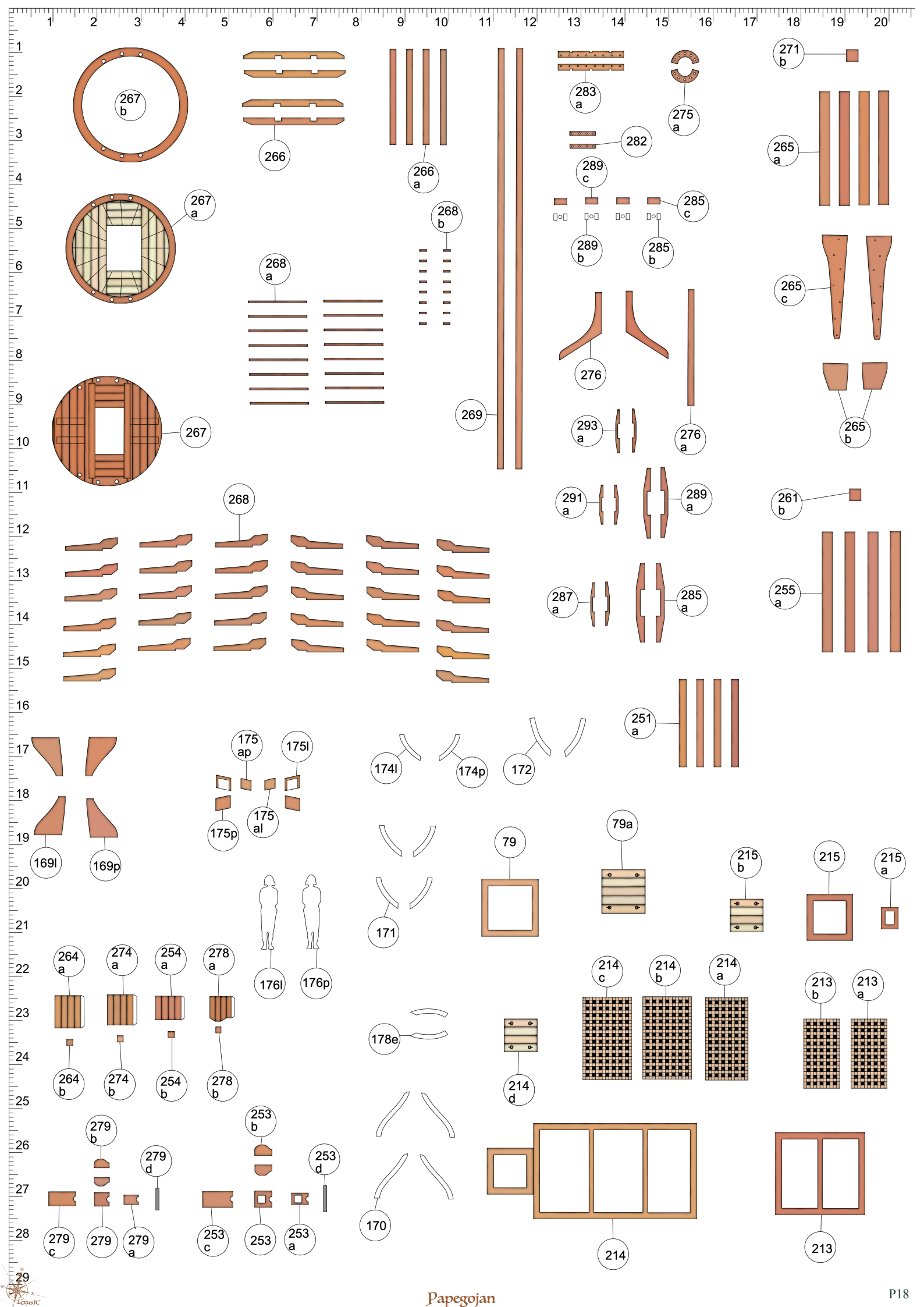
267 b
266
266 a
283 a
275 a
271 b
282
265 a
289 c
285 c
289 b
285 b
267 a
268 b
268 a
265 c
276
269
293 a
276 a
267
265 b
291 a
289 a
268
261 b
287 a
285 a
255 a
251 a
175 ap
175l
174l
174p
172
175p
175 al
169l
169p
79
79a
215 b
215
215 a
171
176l
176p
214 c
214 b
214 a
213 b
213 a
264 a
274 a
254 a
278 a
178e
214 d
264 b
274 b
254 b
278 b
279 b
253 b
279 d
253 d
279 c
279
279 a
253 c
253
253 a
170
214
213

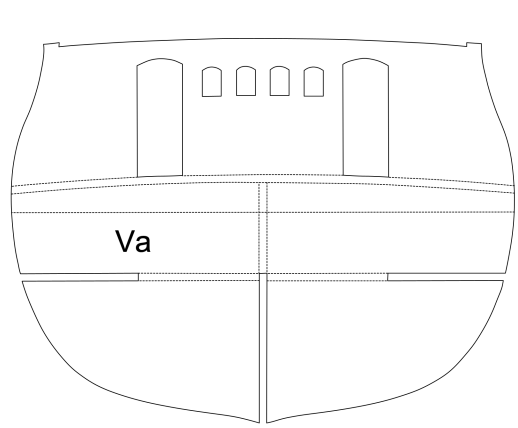
Va

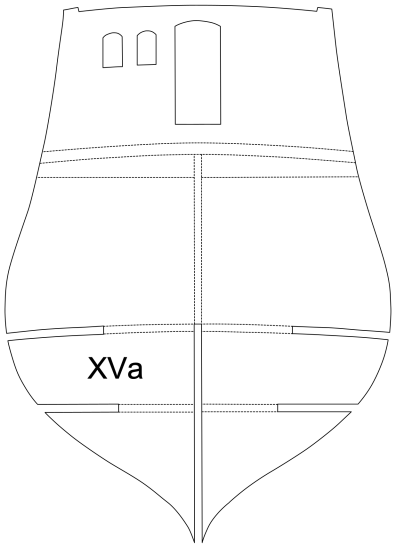
XVa

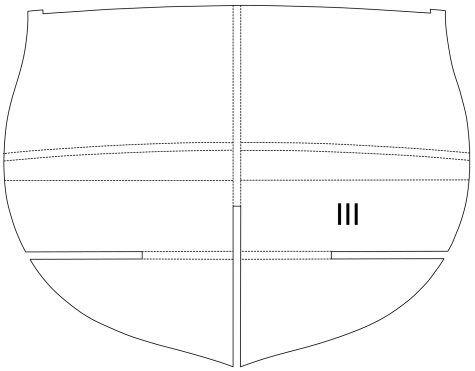
III

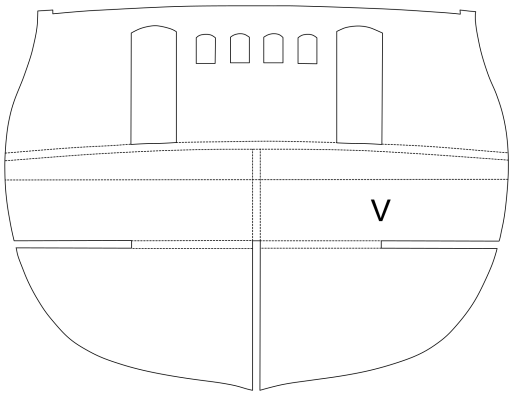
V

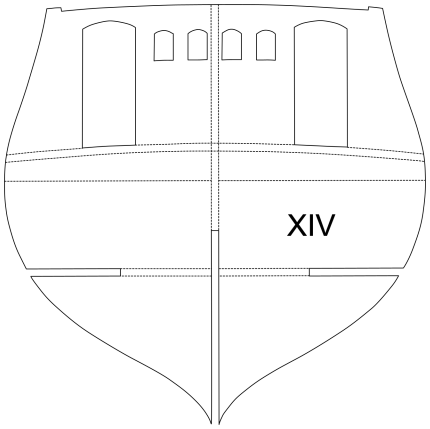
XIV


G1l

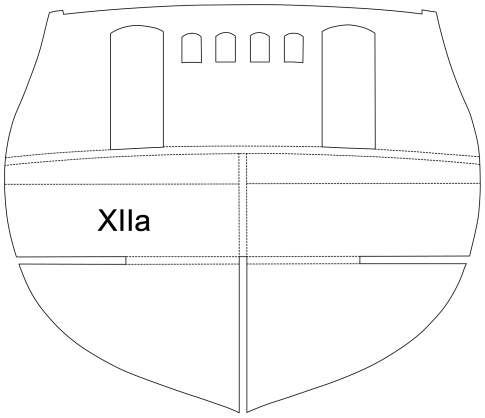
XIIa


G1p

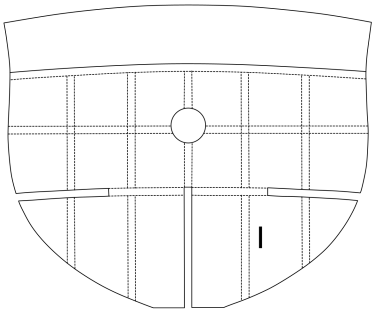
I

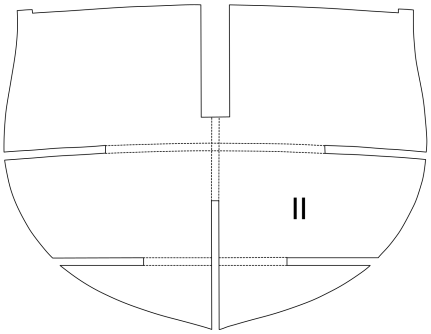
II

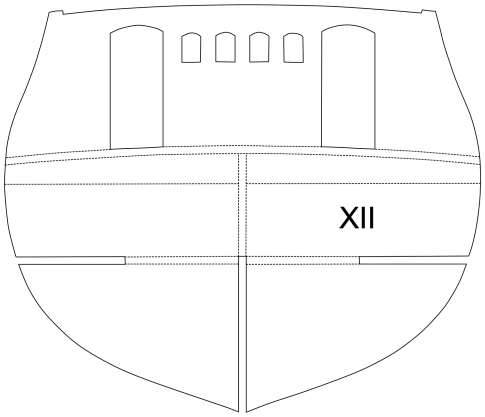
XII

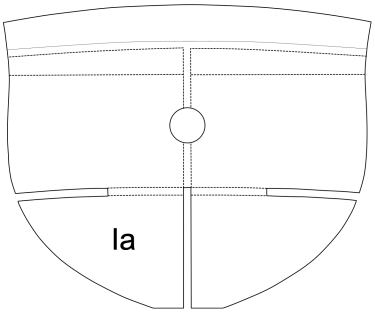
Ia

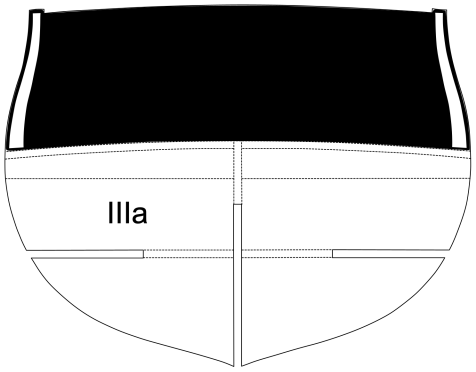
IIIa


IIIc

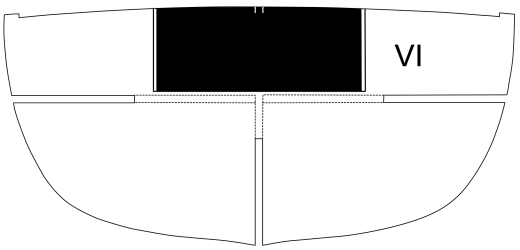
VI

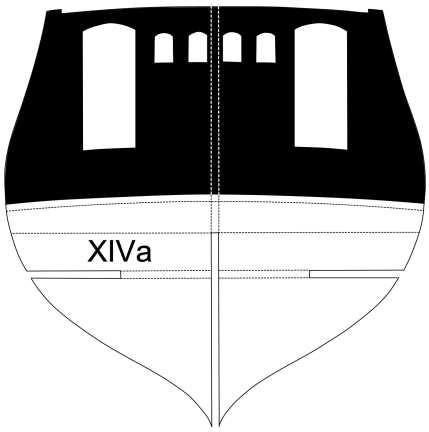
XIVa

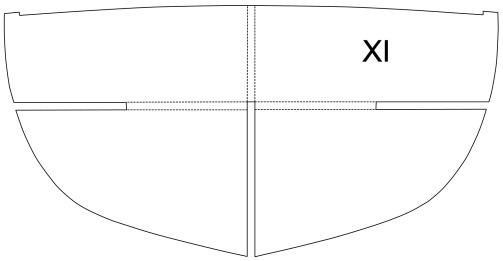
XI

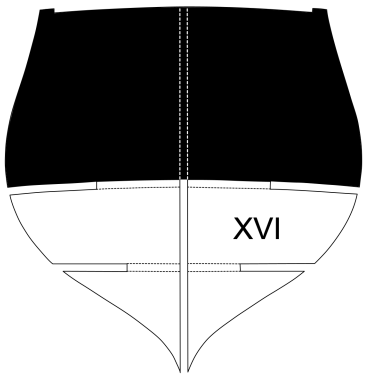
XVI

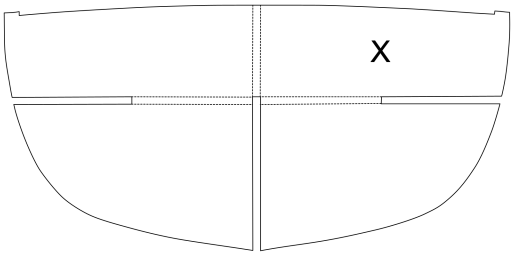
X

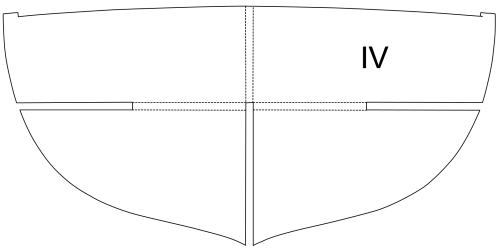
IV

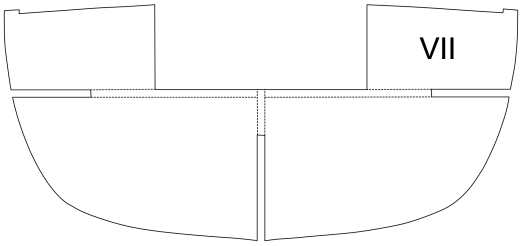
VII

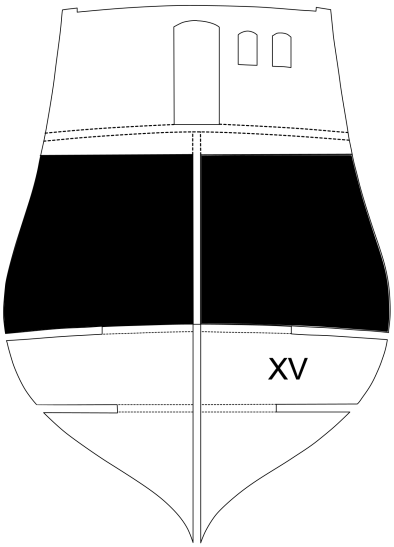
XV

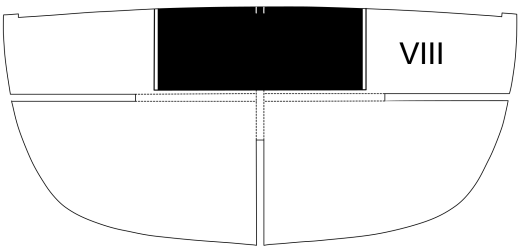
VIII

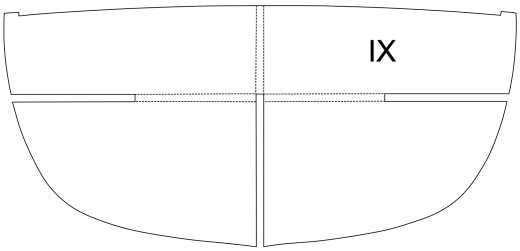
IX

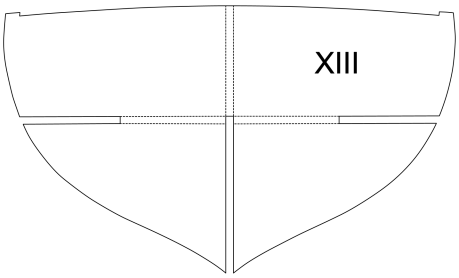
XIII

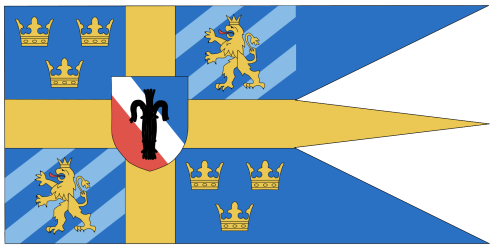

FG1



FG2

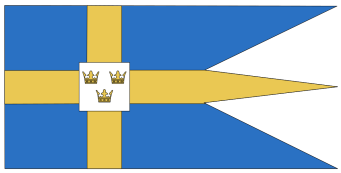

FG3

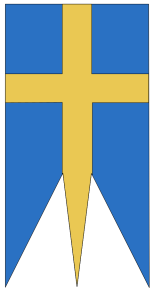

FG4



FG5



FG6



FG7

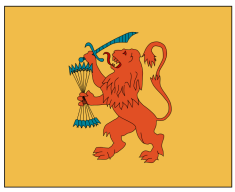

FG8

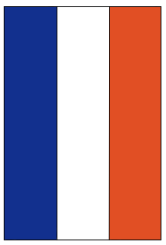

FG9



FG10

Part Id	Assembly Guide	Parts Atlas	Comment
	G6(0,0)		
1	G1(4,8)	P7(5,23)	
1a	G1(2,8) G1(2,8) G1(1,19)	P7(8,23)	
2	G1(4,9) G1(7,17)	P7(6,2)	
3	G1(7,8)	P7(4,13)	
4	G1(10,8)	P7(6,18)	
5a	G1(20,14)		
5al	G1(14,5) G1(16,25) G2(19,9)	P8(16,7)	
5ap		P8(19,7)	
5l	G1(14,4)	P7(10,12)	
5p		P7(13,12)	
6	G1(13,7)	P7(14,3)	
7l	G1(1,9) G1(1,14)	P13(5,1)	
7p	G3(17,14)	P13(9,1)	
8l	G1(1,10) G1(1,16)	P13(5,2)	
8p	G3(17,14)	P13(9,2)	
9l	G1(2,11) G1(2,17)	P13(4,4)	
9p	G3(16,14)	P13(10,4)	
10l	G1(2,8) G1(2,13)	P13(5,4)	
10p	G3(16,14)	P13(8,4)	
11al		P13(3,5)	
11ap	G3(16,16)	P13(11,5)	
11l	G1(3,12) G1(3,17)	P13(5,6)	
11p	G3(16,15)	P13(9,6)	
12l	G1(3,12) G1(4,17)	P13(5,7)	
12p	G3(15,15)	P13(9,7)	
13l	G1(4,12) G1(5,17)	P13(5,9)	
13p	G3(14,15)	P13(9,9)	
14l	G1(5,12)	P13(5,11)	
14p	G3(13,15)	P13(8,11)	
15l	G1(6,12)	P13(6,13)	
15p	G3(12,15)	P13(8,13)	
16l	G1(6,12)	P13(6,15)	
16p	G3(11,15)	P13(8,15)	
17l	G1(7,12)	P13(6,17)	
17p	G3(10,15)	P13(8,17)	
18l	G1(8,12)	P13(6,19)	
18p	G3(9,15)	P13(8,19)	
19l	G1(9,12)	P13(6,21)	
19p	G3(8,15)	P13(8,21)	
20l	G1(9,12)	P13(6,23)	
20p	G3(7,15)	P13(8,23)	
21l	G1(10,12)	P13(6,25)	
21p	G3(6,15)	P13(8,25)	
22l	G1(11,12)	P13(6,27)	
22p	G3(5,15)	P13(8,27)	
23l	G1(11,12)	P13(16,2)	
23p	G3(5,15)	P13(14,9)	
24l	G1(12,12)	P13(16,4)	
24p	G3(4,15)	P13(14,11)	
25l	G1(12,12)	P13(17,5)	
25p	G3(3,15)	P13(14,13)	
26l		P13(16,7)	
26p	G3(2,15)	P13(14,14)	
27	G1(3,19) G14(9,5)	P8(8,4)	
28	G1(7,19)	P8(8,17)	
29	G1(12,22)	P8(7,22)	
30	G1(15,27)	P8(6,26)	
31	G1(13,15) G1(16,26) G1(17,28)	P1(11,11) P1(11,14)	
32	G1(13,15) G1(15,26)	P1(11,22) P1(11,18)	
33	G1(17,26)	P7(20,6)	
34	G1(8,16) G1(13,20) G1(18,26) G2(6,3) G2(19,9)	P7(20,2)	
35	G1(9,17) G1(14,19) G1(19,26) G2(6,2) G2(19,8)	P7(20,1)	
36	G1(8,16) G1(13,19) G1(20,28) G2(4,2)	P7(20,4)	
37	G1(13,13) G1(12,18) G1(20,28) G2(5,1)	P7(20,7)	
38	G1(13,13) G1(14,17) G1(19,26) G2(7,1)	P7(20,5)	
39	G1(4,18)	P5(9,10)	
40	G2(17,1) G3(6,5) G3(16,13)	P5(9,8)	
40l	G2(9,2)		
41	G3(5,7)	P5(8,4)	
42	G3(2,4)	P5(1,17) P5(12,16)	
42a		P5(4,16) P5(10,15)	
42b		P5(1,15) P5(12,15)	
42c	G3(1,2)	P5(4,14) P5(10,14)	
42d		P5(1,14) P5(12,13)	
42e		P5(4,13) P5(10,13)	
42f		P5(2,12) P5(12,12)	
42g		P5(4,12) P5(10,11)	
43		P5(5,15)	
43a		P5(9,14)	
43b		P5(5,13)	
43c		P5(8,13)	
43d		P5(5,12)	
44	G3(2,1)	P5(8,6)	
45		P5(10,3)	
46	G3(5,5)	P5(8,2)	
47	G3(3,4)	P5(12,10)	
48	G1(4,19) G2(9,2) G3(7,6) G3(16,12)	P5(11,5) P5(11,8)	
49	G1(5,18) G3(3,6)	P5(5,2)	
49a	G3(4,6)	P5(5,4)	

Part Id	Assembly Guide	Parts Atlas	Comment
49b	G3(1,5)	P5(8,1)	
50	G1(9,18)	P6(8,10)	
51	G2(2,3) G2(19,1) G3(14,5) G3(16,7)	P6(8,8)	
52	G3(13,7)	P6(8,2)	
53	G3(10,4)	P6(20,6) P6(10,7)	
53a		P6(18,6) P6(12,6)	
53b		P6(20,5) P6(10,5)	
53c	G3(9,2)	P6(18,4) P6(12,4)	
53d		P6(20,3) P6(10,4)	
53e		P6(18,2) P6(12,3)	
53f		P6(20,2) P6(10,2)	
53g		P6(18,1) P6(12,1)	
54		P6(13,6)	
54a		P6(16,5)	
54b		P6(13,5)	
54c		P6(16,4)	
54d		P6(13,3)	
55	G3(9,1)	P6(7,6)	
56	G3(10,4)	P6(16,2)	
57	G3(12,5)	P6(6,12)	
58	G1(8,19) G3(11,6)	P6(11,13)	
59	G1(9,19) G2(15,6) G3(15,6) G3(19,9)	P6(11,9) P6(11,10)	
60	G1(10,18) G2(6,5) G3(9,6) G3(16,6)	P6(4,2)	
60a	G3(11,6)	P6(4,4)	
60b	G3(8,5)	P6(8,4)	
61	G1(13,21) G2(3,2) G3(17,6) G3(1,9)	P5(7,19)	
62	G1(11,18) G3(20,8) G3(7,11)	P5(7,23)	
63	G1(12,22) G3(17,6) G3(20,8) G3(3,11)	P5(4,21)	
63a	G3(4,11)	P5(4,23)	
63b	G3(2,9)	P5(7,21)	
64l		P8(2,1)	
64p	G1(4,20)	P8(11,2)	
65l		P8(1,16)	
65p	G1(7,19)	P8(11,5)	
66l		P8(2,21)	
66p		P8(11,19)	
67al		P14(6,17)	
67ap	G1(4,25) G2(8,2) G2(16,2)	P14(9,17)	
67l	G1(4,29) G2(13,5) G2(17,5)	P14(1,16)	
67p		P14(14,16)	
68al	G1(1,24)	P14(5,6)	
68ap	G1(6,25) G2(2,3) G2(10,1) G2(18,1) G2(6,8)	P14(10,6)	
68l	G1(6,24) G1(10,28) G2(6,5) G2(13,5) G2(20,5)	P14(3,3)	
68p		P14(12,3)	
69al	G2(3,3)	P14(5,17)	
69ap	G1(10,24) G2(16,6)	P14(7,18)	
69l	G1(11,28) G2(6,4)	P14(2,17)	
69p		P14(10,18)	
70l	G1(14,25) G2(6,3) G2(20,7)	P14(16,8)	
70p	G1(11,24) G2(18,6)	P14(18,8)	
71	G1(12,24) G2(19,6)	P7(20,16)	
71a	G1(14,24) G2(20,6)	P7(20,18)	
72		P7(5,24)	
72a	G2(2,8)	P7(7,24)	
73		P7(12,17)	
73a		P8(17,12)	
74	G1(8,13) G2(16,6) G3(19,1)	P5(17,9)	
75	G1(12,13) G2(17,6)	P5(20,8)	
76	G2(11,6) G3(9,8)	P5(18,7)	
76a	G3(9,9)		
77	G3(10,11)	P5(20,3)	
78	G3(9,9)	P5(16,16)	
78a		P5(14,15)	
78b		P5(16,14)	
78c		P5(13,14)	
78d		P5(16,13)	
78e		P5(13,12)	
78f		P5(16,11)	
78l	G1(8,15) G1(19,28)	P8(1,25)	
78p		P8(7,25)	
79		P5(20,16) P18(11,19)	
79a		P5(17,15) P18(14,19)	
79b		P5(20,14)	
79c		P5(17,13)	
79d		P5(20,13)	
79e		P5(18,12)	
79f		P5(19,11)	
80	G3(10,7)	P5(17,6)	
81	G3(11,10)	P5(17,4)	
82	G3(13,12)	P5(10,1)	
83	G3(15,10) G3(16,2)	P5(20,6)	
84		P5(18,2)	
85	G2(7,4) G3(8,11)	P5(14,2)	
85a	G3(9,11)	P5(14,4)	
85b	G3(8,8)	P5(16,2)	
86		P8(13,6)	
86a	G2(12,6) G2(20,14)	P8(18,6)	
87al		P15(4,15)	
87ap		P15(5,15)	
87l	G2(3,11)	P15(8,25)	

Part Id	Assembly Guide	Parts Atlas	Comment
87p	G3(11,14)	P15(20,27)	
88	G2(17,11) G2(12,12)	P7(15,28)	
89	G2(19,11) G2(20,11)	P7(15,23)	
90		P8(13,8)	
90a	G2(14,13)	P8(13,11)	
91	G2(2,14)	P13(19,24)	
92l		P13(13,22)	
92p	G2(4,14) G2(5,25)	P13(16,22)	
93l		P14(16,1)	
93p	G2(10,13)	P14(19,1)	
94l		P13(18,14)	
94p	G2(11,12)	P13(20,14)	
95l		P13(18,13)	
95p	G2(14,12)	P13(20,13)	
96al		P13(14,17)	
96ap	G2(4,14) G2(5,14)	P13(17,17)	
96bl		P13(14,18)	
96bp	G2(6,14)	P13(17,17)	
96cl		P13(14,19)	
96cp	G2(7,14)	P13(17,19)	
96dl		P13(14,20)	
96dp	G2(8,13)	P13(17,20)	
96l		P16(13,3)	
96p	G2(5,13)	P16(13,5)	
97l		P14(17,14)	
97p	G2(9,13)	P14(18,14)	
98	G2(19,23)	P7(15,8)	
98a	G4(2,20)	P7(15,16)	
99	G2(11,17) G3(16,17)	P15(2,1)	
99a	G3(2,16)	P15(8,2)	
100	G2(16,22)	P7(20,24)	
101	G2(16,21)	P7(20,21)	
102l	G2(14,19)	P16(8,10)	
102p		P16(8,18)	
103l	G2(1,21)	P11(12,6)	
103p	G3(11,28)	P9(6,1)	
104l	G2(1,22)	P11(12,29)	
104p	G3(9,28)	P9(9,29)	
105l	G2(2,23)	P11(10,29)	
105p	G3(7,28)	P9(11,29)	
106l	G2(2,23)	P11(9,29)	
106p	G3(6,29)	P9(12,28)	
107l	G2(2,24)	P11(7,28)	
107p	G3(5,28)	P9(14,28)	
108l	G2(3,24)	P11(6,28)	
108p	G3(5,28)	P9(15,28)	
109l	G2(14,22)	P11(4,28)	
109p	G3(4,28)	P9(17,28)	
110l	G2(13,23)	P11(3,27)	
110p	G3(3,28)	P9(18,27)	
111	G2(13,21)	P10(2,1)	
111a		P10(9,14)	
111al	G2(14,17)		
111ap	G2(12,17)		
111l	G2(13,16)		
111p1	G2(13,16)		
112		P15(8,5)	
113l	G2(12,23)	P11(1,27)	
113p	G3(3,29)	P9(20,27)	
114al	G2(9,24) G3(1,18)	P16(1,9)	
114ap		P16(1,19)	
114bl	G2(11,24) G3(2,18)	P16(9,8)	
114bp		P16(9,20)	
114cl	G2(11,24) G3(2,18)	P16(1,10)	
114cp		P16(1,18)	
114dl	G2(12,24) G3(3,18)	P16(7,10)	
114dp		P16(7,18)	
114el	G2(13,24) G3(4,18)	P16(1,11)	
114ep		P16(1,17)	
114l	G2(9,25)	P16(2,8)	
114p		P16(2,20)	
115l		P15(8,10)	
115p		P15(8,19)	
116l		P16(12,10)	
116p	G4(8,15)	P16(12,18)	
117l		P16(10,9)	
117p	G4(8,16)	P16(10,19)	
118l		P11(1,1)	
118p		P9(19,1)	
119	G2(13,28)	P11(19,3)	
120		P12(4,3)	
120al	G3(20,15)	P12(7,19)	
120ap	G3(19,14)	P12(3,19)	
120b	G2(15,26)		
120bl	G2(2,28) G3(20,16)	P12(6,25)	
120bp	G3(18,14) G3(17,28)	P12(4,13)	
120c	G3(19,26)	P14(19,24)	
120l	G3(20,15)	P12(9,17)	
120p	G3(19,14)		
121	G3(14,29)		

Part Id	Assembly Guide	Parts Atlas	Comment
121p		P11(19,2)	
122	G3(16,28) G4(26,13)	P11(17,14)	
122a	G4(28,20)	P12(18,17)	
123	G2(2,26)	P12(8,12)	
124	G2(3,26)	P12(9,12)	
125	G2(3,26)	P12(10,12)	
126	G2(18,24)	P10(11,21)	
127l	G2(20,28) G2(4,25)	P9(8,17)	
127p	G3(14,24)	P9(8,18)	
128l	G2(9,25)	P9(8,21)	
128p	G3(8,23)	P9(8,23)	
129l	G2(10,24)	P10(3,24)	
129p	G3(1,25)	P10(3,26)	
130al		P11(4,1)	
130bl	G2(14,26)	P9(5,14)	
130l	G2(14,25)	P10(18,21)	
130p		P10(20,21)	
131l	G2(15,28) G2(8,25)	P12(11,1)	
131p	G3(13,24) G3(12,28)	P10(6,1)	
132l	G2(16,28) G2(7,25)	P12(10,1)	
132p	G3(10,29)	P10(8,2)	
133l	G2(17,29) G2(14,27) G2(9,29)	P12(9,2)	
133p	G3(8,28)	P10(9,2)	
134l	G2(10,29)	P12(8,2)	
134p	G3(7,28)	P10(11,2)	
135	G3(15,24) G4(24,17)	P12(16,3)	
136l		P10(9,10)	
136p	G2(16,26)	P10(9,13)	
137	G2(3,24)	P16(8,15)	
137a	G2(16,26) G2(2,26)	P16(13,14)	
137b	G2(16,25)	P16(7,13)	
137c	G2(16,25)	P16(13,13)	
137d	G2(17,25)	P16(7,12)	
138l	G3(19,20)	P6(6,23)	
138p		P6(7,23)	
139l		P6(15,14)	
139p	G3(18,21)	P6(16,14)	
140l		P6(7,19)	
140p	G3(19,26)	P6(7,20)	
141l		P6(13,19)	
141p	G3(20,25)	P6(13,20)	
142l	G3(16,21)	P6(3,24)	
142p	G3(18,27) G4(25,20)	P6(2,20)	
143l		P6(5,25)	
143p	G3(18,27) G4(26,20)	P6(3,22)	
144al	G3(16,18)	P14(12,24)	
144ap	G3(20,24) G4(28,4)	P14(13,23)	
144l		P6(8,26)	
144p	G3(20,23)	P6(10,26)	
145	G4(27,2)	P6(2,26)	
145cl	G3(14,19)		
146	G4(26,2)		
146al		P6(4,14)	
146ap	G3(15,18)	P6(1,16)	
146bl	G3(12,19)	P6(3,18)	
146bp		P6(4,18)	
146cl		P6(11,26)	
146cp	G3(18,24)	P6(12,23)	
146dl	G3(14,19)	P6(13,26)	
146dp	G3(18,24)	P6(13,23)	
146el	G3(13,19)	P6(13,26)	
146ep	G3(19,23)	P6(13,23)	
146fl	G3(13,19)	P6(14,26)	
146fp	G3(19,23)	P6(14,23)	
146gl	G3(12,19)	P6(15,26)	
146gp	G3(20,23)	P6(15,22)	
146hl		P6(16,25)	
146hp	G3(14,18)	P6(16,22)	
146il		P6(17,26)	
146ip	G3(14,18)	P6(17,22)	
146jl		P6(18,26)	
146jp	G3(13,18)	P6(18,22)	
146kl		P6(19,26)	
146kp	G3(13,18)	P6(19,22)	
146l	G3(11,19) G3(15,19)	P6(7,16)	
146ll		P6(19,25)	
146lp	G3(12,18)	P6(19,22)	
146p	G3(20,25) G4(27,17)	P6(11,13)	
147l		P6(16,26)	
147p		P6(16,27)	
148l		P6(10,27)	
148p	G3(17,24)	P6(9,28)	
149l		P6(12,27)	
149p		P6(14,27)	
150	G4(27,4)	P6(8,24)	
151	G3(17,21)	P6(14,21) P6(17,17)	
151a	G3(17,20) G4(27,20)	P6(14,17) P6(17,21)	
151b	G3(16,20) G4(28,19)	P6(14,20) P6(17,18)	
151c	G3(16,20)	P6(14,19) P6(17,19)	
152	G4(26,5) G4(23,4) G4(20,18)	P6(17,28)	

Part Id	Assembly Guide	Parts Atlas	Comment
152a	G4(21,17)	P6(18,27)	
153l		P8(15,19)	
153p	G4(25,5)	P8(19,18)	
154	G3(17,24) G4(25,2) G4(23,2) G4(24,9) G4(24,10)	P6(19,8) P6(15,8)	
154a	G4(26,9)	P6(19,9) P6(15,9)	
154b	G4(24,8)	P6(19,11)	
154c	G4(25,10)	P6(18,14)	
154d	G4(26,9)	P6(20,14)	
154e	G4(24,8)	P6(17,11)	
154f	G4(24,9)	P6(15,11)	
155	G2(19,17)	P13(19,7)	
156		P13(19,28)	
157		P13(19,3)	
158l		P14(9,22)	
158p		P14(11,22)	
159		P13(16,27)	
159a		P13(13,28)	
159b		P13(16,28)	
160l	G2(14,25)	P15(7,9)	
160p		P15(7,18)	
161	G2(20,18) G2(20,20)	P13(20,26)	
161a	G2(20,17)	P13(16,25)	
161b	G2(20,16)	P13(20,25)	
161c	G2(19,16)	P14(15,15)	
161d	G2(20,18) G2(20,20)	P13(19,12)	
161e	G2(20,21)	P14(14,18)	
162	G2(19,23) G2(15,23)	P7(17,14)	
163	G2(20,22)	P7(16,12)	
164	G2(20,21)	P7(20,22)	
165		P7(19,25)	
166		P7(18,20)	
167al		P17(14,25)	
167ap	G3(7,18)	P17(14,17)	
167bl		P17(16,26)	
167bp	G3(7,19)	P17(16,17)	
167cl		P17(17,25)	
167cp	G3(7,19) G4(4,18)	P17(17,17)	
167d	G3(5,21)	P17(12,21)	
167e	G3(3,20)	P17(13,22)	
167l		P17(19,25)	
167p	G3(7,18) G4(5,18)	P17(19,17)	
168		P14(15,7) P14(15,6)	
169l		P18(1,19)	
169p	G4(2,10)	P18(2,19)	
170	G3(12,21)	P18(8,28)	
170a	G3(10,21) G3(12,21)	P14(11,28)	
170b	G3(10,22) G4(3,3) G4(2,11) G4(8,17)	P14(6,27)	
171	G3(12,23)	P18(9,21)	
171a	G3(10,22) G3(12,22)	P14(17,28)	
171b	G3(4,21) G3(10,23) G4(3,12)	P14(14,27)	
172	G3(9,22)	P18(12,17)	
172a	G3(10,21) G4(1,18)	P14(19,19)	
172b	G3(5,20)	P14(9,25)	
173al	G3(13,21)	P8(8,28)	
173ap		P8(7,28)	
173bl	G3(3,19) G3(14,21)	P8(2,28)	
173bp	G4(8,17)	P8(3,27)	
173l	G3(14,20)	P8(10,27)	
173p		P8(4,28)	
174a	G3(2,20) G3(6,22) G4(8,19)	P14(13,21)	
174l	G3(4,22)	P18(9,17)	
174p		P18(11,17)	
175al	G3(5,19)	P18(6,18)	
175ap	G4(4,17)	P18(6,17)	
175l	G3(5,18)	P18(7,17)	
175p	G4(4,17)	P18(5,19)	
176	G3(6,18) G4(3,3) G4(2,8) G4(2,16)	P14(2,22)	
176l		P18(6,22)	
176p		P18(7,22)	
177	G3(20,25) G4(28,2) G4(27,13)	P14(5,22)	
178al	G3(18,18)	P14(16,21)	
178ap		P14(17,23)	
178bl	G3(17,18)	P14(15,23)	
178bp		P14(18,21)	
178cl	G3(17,18)	P14(15,21)	
178cp		P14(19,22)	
178dl		P14(14,22)	
178dp	G4(27,17)	P14(19,22)	
178e	G3(19,29)	P18(9,23)	
178f	G3(18,28) G3(20,28) G4(26,17)	P14(4,25)	
178g	G3(18,28)	P14(14,25)	
178l	G3(18,17)	P14(17,23)	
178p		P14(17,21)	
179l	G3(19,18)	P14(11,23)	
179p	G3(17,23)	P14(9,23)	
180	G3(16,23) G3(18,22) G4(22,5)	P6(16,28)	
180a	G3(20,18) G3(17,23) G3(17,22) G3(19,22) G4(23,9) G4(25,17)	P6(12,22) P14(7,22)	
181	G4(7,16) G4(9,15)	P8(18,26)	
182	G3(5,20) G4(5,19)	P14(9,26)	
183	G4(3,16)	P14(3,26)	

Part Id	Assembly Guide	Parts Atlas	Comment
184	G4(4,16)	P14(4,27)	
185	G4(4,16)	P14(4,28)	
186	G4(4,20) G4(1,17)	P14(17,27)	
187	G3(6,19) G4(2,9)	P14(18,27)	
188	G4(4,18)	P14(14,19)	
189	G4(6,17)	P14(10,27)	
190al		P12(14,8)	
190ap	G4(15,17)	P12(18,8)	
190bl		P12(15,9)	
190bp	G4(16,17)	P12(17,9)	
190cl		P12(16,9)	
190cp	G4(16,16)	P12(17,9)	
190d	G4(15,16) G4(17,16)	P14(12,26)	
190l		P11(17,10)	
190p	G3(10,24)	P11(18,10)	
191l		P10(1,7)	
191p	G3(7,24)	P10(7,9)	
192l		P10(1,11)	
192p	G3(6,24)	P10(7,12)	
193l		P10(1,15)	
193p	G3(4,23)	P10(7,15)	
194l		P10(1,18)	
194p	G3(2,23)	P10(7,18)	
195		P10(7,26)	
196l	G3(5,17)	P10(8,26)	
196p	G3(1,22)	P10(5,26)	
197		P9(4,1)	
198	G3(15,24)		
198l		P9(3,1)	
198p		P9(2,1)	
199	G3(8,24)		
199l		P9(3,8)	
199p		P9(2,8)	
200	G3(6,24)		
200l		P9(3,11)	
200p		P9(1,11)	
201	G3(5,23)		
201l		P9(3,15)	
201p		P9(1,15)	
202	G3(2,23)		
202l		P9(3,17)	
202p		P9(2,17)	
203	G3(16,23)	P10(15,6)	
203a	G3(16,23) G4(19,9)	P10(16,3)	
204al		P10(5,7)	
204ap	G3(8,23)	P10(5,8)	
204l		P10(3,7)	
204p	G3(8,24)	P10(7,7)	
205al		P10(5,11)	
205ap	G3(6,23)	P10(5,12)	
205l		P10(3,11)	
205p	G3(7,23)	P10(7,11)	
206al		P10(5,14)	
206ap	G3(5,23)	P10(5,15)	
206l		P10(3,15)	
206p	G3(5,23)	P10(7,14)	
207	G3(3,22)		
207al	G4(6,8)	P10(5,17)	
207ap		P10(5,18)	
207l		P10(3,18)	
207p	G3(3,23)	P10(7,17)	
208	G4(14,8) G4(18,10)	P12(9,28)	
208a	G4(12,8)	P12(15,15)	
208b	G4(13,7)	P12(9,27)	
208c	G4(14,6)	P12(14,27)	
209		P12(17,14)	
209a		P12(15,10)	
209b		P12(19,11)	
209c	G4(11,9)	P12(20,12)	
210	G4(9,1)	P12(18,6)	
210a		P12(15,3)	
210b		P12(18,5)	
210c		P12(14,5)	
211al		P7(15,9)	
211ap	G3(13,22)	P7(15,6)	
211bl		P8(20,26)	
211bp	G3(12,24) G4(18,16)	P8(20,28)	
211l		P7(13,9)	
211p	G3(12,24) G3(14,23) G4(25,17)	P7(13,7)	
212al		P7(9,10)	
212ap		P7(9,6)	
212bl		P8(16,26)	
212bp	G4(13,16)	P8(16,28)	
212l		P7(11,9)	
212p	G3(9,24)	P7(12,7)	
213		P18(18,28)	
213a		P18(19,22)	
213b		P18(18,22)	
214		P18(14,28)	
214a		P18(16,22)	

Part Id	Assembly Guide	Parts Atlas	Comment
214b		P18(15,22)	
214c		P18(14,22)	
214d		P18(12,25)	
215	G4(10,1) G4(8,7) G4(8,8)	P18(19,19)	
215a		P18(20,19)	
215b	G4(8,6)	P18(17,19)	
216	G4(6,2)	P4(15,15)	
217a	G3(11,25)	P16(9,25)	
217l	G4(17,9)	P16(9,26)	
217p	G3(12,24)	P16(9,28)	
218a		P16(1,25)	
218l	G4(14,9)	P16(1,26)	
218p	G3(9,24)	P16(1,28)	
219	G4(22,5) G5(22,4) G5(26,4)		
219a	G5(7,19)	P15(16,6)	
219b	G4(22,16)	P15(13,6)	
219l		P15(13,1)	
219p	G4(22,16)	P15(15,1)	
220a	G5(10,19)	P15(12,8)	
220b	G4(10,16)	P15(12,12)	
220l		P15(14,8)	
220p	G4(10,15)	P15(16,8)	
221a	G5(18,19)	P15(15,17)	
221b	G4(6,15)	P15(13,17)	
221l		P15(13,13)	
221p	G4(6,15) G4(9,17)	P15(15,13)	
222	G3(9,24) G4(14,16) G4(13,17)	P16(1,21)	
222a	G3(10,28) G4(13,16) G4(13,18)	P16(3,21)	
223	G4(24,2) G4(25,6) G4(25,7)	P16(3,13)	
223a		P16(5,14)	
224	G4(3,4) G4(7,17)		
224al		P9(6,12)	
224ap		P9(5,9)	
224bl		P9(5,7)	
224bp		P9(5,5)	
224l		P9(4,12)	
224p	G4(2,11)	P9(4,9)	
225	G3(2,29) G4(5,15)	P10(10,28)	
225a		P10(13,28)	
225b		P10(10,27)	
225c		P10(13,27)	
225d		P10(11,26)	
226	G3(11,20)	P10(11,24)	
226a	G3(10,17) G3(11,17) G3(1,29)	P10(19,16)	
226b	G3(10,20)	P10(16,16)	
226c	G3(10,20)	P10(10,22)	
227	G3(1,28) G4(4,13)	P10(20,20)	
227a	G3(1,27) G4(3,13)	P10(17,19)	
227b	G3(1,26)	P10(20,18)	
227c	G3(1,26)	P10(17,18)	
227d		P10(19,17)	
228	G3(1,24)	P10(8,27)	
229	G4(23,16)	P5(12,19)	
229a	G4(23,15)	P5(12,20)	
230	G4(22,17) G4(6,20) G4(1,19)	P5(16,28)	
230a	G4(23,18)	P5(13,28)	
230b	G4(22,18)	P5(14,28)	
230c	G4(23,17)	P5(19,28)	
231	G1(12,29) G1(13,27) G4(17,2) G4(23,6) G4(22,8)	P16(14,23)	
231a		P16(12,27)	
231b		P16(14,26)	
231c	G1(12,27) G4(21,6)	P16(12,24)	
231d	G1(13,28) G4(22,7)	P16(12,28) P16(14,28)	
231e	G1(13,29) G4(23,8)		
231f	G1(12,27) G4(20,6)	P16(14,25)	
231g	G1(12,27) G4(22,5)	P16(15,23)	
231h	G1(13,27) G4(23,6)	P16(15,25)	
231i	G1(14,27) G4(24,6)	P16(16,25)	
231I		P2(16,28)	
231j	G1(11,28) G4(20,7)	P16(16,27)	
231k	G1(12,29) G4(20,8)	P16(16,28)	
232	G4(7,2) G4(15,20)	P15(3,26) P15(6,25) P15(6,20) P15(3,20)	
232a	G4(15,18)	P15(4,28) P15(4,22)	
232c	G4(16,19)	P15(5,26) P15(5,20)	
232d	G4(14,18)	P15(3,27) P15(3,22)	
232e	G4(17,20)	P15(5,28) P15(5,22)	
232f	G4(16,18)	P15(6,27) P15(6,22)	
232g	G4(17,19)	P15(7,26) P15(7,20)	
232h	G4(14,19)	P15(3,25) P15(3,19)	
233	G4(10,1)	P5(18,20)	
233a		P5(15,20)	
233b		P5(20,20)	
234	G4(6,2) G4(19,9) G4(17,9)	P5(5,28)	
234a	G4(17,8)	P5(2,28)	
234b	G4(18,8)	P5(1,28)	
235	G4(18,2) G4(17,10)	P5(10,24) P5(11,18)	
235a		P5(10,20) P5(8,23)	
235b		P5(8,25)	
236	G4(14,9)	P16(9,24) P16(9,22)	
236a		P16(4,24) P16(5,21)	

Part Id	Assembly Guide	Parts Atlas	Comment
236b	G4(16,2)	P16(12,23)	
237	G4(14,2) G4(26,6) G4(28,8) G7(17,11) G7(19,11) G10(17,20)	P4(10,12)	
237a		P4(12,12)	
237b	G4(26,8)	P4(13,12)	
237c	G4(26,7)	P4(10,8)	
237d		P4(11,9)	
237e	G4(28,6)	P4(13,9)	
237f	G4(26,6)	P4(13,7)	
237g	G4(27,6)	P4(10,7)	
237h	G4(28,8)	P4(14,8)	
238	G4(20,2) G4(21,9) G7(17,11) G7(19,11) G10(17,11)	P4(13,24)	
238a		P4(15,24)	
238b		P4(2,24)	
238c		P4(2,20)	
238d		P4(4,20)	
238e		P4(5,20)	
238f		P4(5,19)	
238g		P4(2,19)	
238h		P4(7,20)	
239	G4(12,18)	P4(8,18)	
239a	G4(12,18) G4(12,19)	P4(9,18)	
239b	G4(11,20)	P4(18,22)	
239c	G4(12,19) G4(10,19) G4(10,19) G4(10,18)	P4(9,22)	
239d		P4(16,26)	
239e	G4(12,20)	P4(16,25)	
239f	G4(12,17) G4(12,17)	P3(11,15)	
239g	G4(11,17)	P3(13,15)	
239h	G4(13,2) G4(13,2) G4(12,16)	P4(7,16)	
239i		P4(10,24)	
239j		P4(9,24)	
240	G4(15,2) G4(16,6) G4(19,7) G4(13,9)	P4(17,12)	
240a	G4(17,7)	P4(19,16)	
240b	G4(17,6)	P4(19,15)	
240c	G4(18,7)	P4(19,18)	
240d	G4(19,6)	P4(19,14)	
240e	G4(19,6)	P4(16,18)	
240f	G4(18,5)	P4(12,18)	
240g	G4(18,7)	P4(11,21)	
241	G4(15,2) G4(13,8) G4(22,19) G10(18,21)	P4(2,13)	
241a	G4(22,18)	P4(3,13)	
241b	G4(20,19)	P4(7,12)	
241c	G4(20,18)	P4(7,10)	
241d		P4(5,7)	
241e	G4(18,19)	P3(11,11)	
241f	G4(20,18) G4(19,18)	P3(11,10)	
241g	G4(19,20)	P4(7,7)	
241h	G4(22,20)	P4(4,22)	
242	G4(20,2) G4(22,9) G10(19,13)	P4(1,5)	
242a		P4(3,5)	
242b		P4(7,4)	
242c		P4(7,2)	
242d		P3(16,10)	
242e		P3(16,12)	
242f		P3(16,11)	
242g		P3(19,10)	
242h		P4(7,22)	
243	G4(14,2) G4(12,1) G4(13,6) G4(11,9) G10(16,13)	P4(5,14)	
243a	G4(12,7)	P4(6,13)	
244	G4(7,2) G4(10,6) G4(9,8) G10(17,9)	P4(4,16)	
244a	G4(9,7)	P4(4,14)	
245	G4(18,10) G4(24,16) G10(16,18)	P4(15,21)	
245a	G4(24,16)	P4(8,2)	
245b	G4(25,15)	P4(9,6)	
245c	G4(24,14)	P4(16,12)	
246	G4(21,2) G4(16,2) G4(5,2) G4(6,7) G4(5,7) G10(17,6) G10(16,14) G10(16,21)	P4(5,26) P4(9,28) P4(11,26)	
246a	G4(6,6)	P4(5,25) P4(5,27) P4(11,25)	
246b	G4(5,6)	P4(1,25) P4(2,28) P4(7,25)	
246c	G4(4,6)	P4(1,26) P4(2,29) P4(7,26)	
247	G4(16,2) G4(16,9) G4(28,16) G10(16,16)	P4(19,25)	
247a	G4(28,15)	P4(17,11)	
247b	G4(27,16)	P4(17,10)	
247c	G4(27,14)	P4(17,8)	
247d	G4(25,14)	P4(17,25)	
247e	G4(26,14) G4(27,14)	P4(16,23)	
247f	G4(26,15)	P4(6,6)	
247g	G4(26,16)	P4(9,3)	
248	G6(1,6)	P3(11,4) P3(11,6)	
248a	G6(4,7) G7(18,16)	P3(15,5)	
248b	G6(4,5)	P3(15,2)	
248c	G6(3,8)	P3(15,7)	
248d	G6(3,5)	P3(8,4)	
249	G6(5,5)	P4(13,3) P4(13,4)	
249a	G6(7,5) G7(16,16)	P4(16,3)	
249b	G6(7,4)	P4(16,1)	
249c	G6(7,6)	P4(16,6)	
249d	G6(7,3)	P4(11,2)	
250	G4(3,2) G4(2,7) G4(2,16) G10(5,22) G10(2,23)	P3(6,6)	
250a	G10(3,23)	P3(3,8)	
250b	G10(3,22)	P3(3,5)	

Part Id	Assembly Guide	Parts Atlas	Comment
250c	G10(5,23)	P3(4,9)	
250d	G10(5,22)	P3(3,4)	
250e	G10(5,24)	P3(5,10)	
250f	G10(5,21)	P3(5,3)	
250g	G10(5,20)	P3(3,2)	
250h	G10(5,20)	P3(3,1)	
250i	G10(3,19)	P3(4,2)	
250j	G10(3,24)	P3(7,2)	
250k	G10(3,25)	P3(7,3)	
251	G5(7,14) G6(6,16) G7(4,8) G14(18,27)		
251a	G7(3,4) G14(18,16)	P18(14,16)	
251b	G14(18,17)	P17(15,16)	
251c	G7(5,5) G14(18,18)	P17(13,13)	
251d		P3(8,19)	
252	G7(5,5)	P17(17,13)	
252a	G7(5,4)	P17(17,15)	
253	G10(3,4)	P18(6,28)	
253a	G10(1,3)	P18(7,28)	
253b	G7(3,3) G10(3,2)	P18(6,25)	
253c	G10(1,1)	P18(5,28)	
253d	G7(5,3)	P18(7,26)	
254	G5(7,9) G7(4,2) G14(4,3)		
254a	G14(4,9)	P18(4,22)	
254b		P18(4,24)	
255	G5(12,14) G7(13,13) G8(14,18) G9(15,24) G9(3,27) G14(10,27)		
255a	G7(11,9) G9(19,17) G14(10,12)	P18(18,13)	
255b	G7(11,11) G14(10,13)	P17(10,23)	
255c	G7(11,11) G9(18,22) G9(6,25) G14(10,15)	P17(9,18)	
255d		P3(10,19)	
256	G7(10,10) G9(20,17)	P17(6,4)	
256a	G7(12,11) G9(20,18)	P17(8,4)	
257	G9(2,24)	P17(5,10)	
257a	G7(13,11) G9(2,24)	P17(5,5)	
257b	G7(13,10) G9(1,23)	P17(3,3)	
258	G7(13,10) G9(7,20)	P17(6,12)	
258a		P17(6,5)	
258b		P17(10,5)	
259	G7(13,9) G9(8,22)	P17(10,11)	
260	G9(11,22)	P17(2,26)	
260a	G9(14,17) G9(9,21)	P17(4,26)	
260b	G9(18,16) G9(9,19) G9(12,20) G9(6,19)	P17(2,27)	
260c	G7(12,8) G9(14,16) G9(9,18)	P17(2,25)	
260d	G9(17,14) G9(11,16)	P17(2,24)	
260e	G9(18,15) G9(15,15) G9(12,17)	P17(2,23)	
261	G5(12,8) G7(12,7) G9(3,11) G9(17,7) G9(15,14) G9(3,18) G14(16,9)		
261a	G9(14,18) G14(16,12)	P17(13,11)	
261b		P18(18,11)	
261c	G7(11,4) G9(17,4) G14(16,3)	P17(13,7)	
261d	G7(12,5) G9(3,8) G9(15,7) G14(16,4)	P17(13,9)	
262	G7(13,4) G9(2,8) G9(18,5) G9(14,7)	P17(14,2)	
262a	G7(10,4) G9(2,7) G9(14,4) G9(18,6)	P17(13,4)	
263	G9(11,6) G10(4,9)	P17(3,22)	
263a	G9(8,6) G10(2,8)	P17(3,22)	
263b	G7(12,3) G9(5,5) G9(11,4) G9(17,3) G10(4,7)	P17(3,19)	
263c	G9(4,5) G9(9,3) G9(16,2) G10(3,6)	P17(2,22)	
263d	G9(2,5) G9(14,3)	P17(4,20)	
264	G5(12,2) G7(12,2) G9(3,4) G9(14,3) G14(5,3)		
264a	G9(2,6) G9(13,5) G14(6,9)	P18(2,22)	
264b		P18(2,24)	
265	G5(21,14) G6(20,17) G7(25,15) G8(25,19) G14(4,27)		
265a	G5(17,2) G7(23,11) G14(4,14)	P18(18,3)	
265b	G7(23,13) G14(4,16)	P18(19,10)	
265c	G7(23,13) G14(4,17)	P18(18,7)	
265d		P3(12,19)	
266	G7(22,12)	P18(6,4)	
266a	G7(24,13)	P18(10,4)	
267	G7(25,13)	P18(4,10)	
267a	G7(25,13)	P18(5,5)	
267b	G7(25,12)	P18(3,2)	
268	G7(25,12)	P18(5,11)	
268a		P18(6,6)	
268b		P18(10,5)	
269	G7(25,11)	P18(11,9)	
270	G5(17,2) G10(13,15)	P17(5,26)	
270a	G10(11,15)	P17(7,26)	
270b	G10(13,14) G10(11,14)	P17(5,27)	
270c	G7(24,10) G10(11,13)	P17(5,25)	
270d	G10(13,11)	P17(5,24)	
270e	G10(13,12)	P17(5,23)	
271	G5(21,8) G7(24,9) G14(18,9)		
271a	G14(18,12)	P17(17,11)	
271b		P18(18,1)	
271c	G7(23,6) G14(18,4)	P17(18,7)	
271d	G7(25,7) G14(18,5)	P17(18,9)	
272	G7(24,6)	P17(18,2)	
272a	G7(23,7)	P17(18,4)	
273	G10(8,4)	P17(6,22)	
273a	G10(7,3)	P17(7,22)	
273b	G10(9,3)	P17(6,19)	
273c	G7(24,6) G10(7,1)	P17(5,22)	

Part Id	Assembly Guide	Parts Atlas	Comment
273d		P17(7,20)	
274	G5(21,3) G7(24,4) G14(7,3)		
274a	G14(8,9)	P18(3,22)	
274b		P18(3,24)	
275	G4(25,2) G5(25,17) G7(5,18) G14(14,26)		
275a	G7(3,18) G14(14,22)	P3(13,19) P18(15,3)	
275b	G4(26,4) G4(25,10) G5(23,17) G10(19,25) G14(14,24)	P4(18,27) P12(19,19)	
276	G7(7,16)	P18(13,8)	
276a		P18(16,10)	
277	G10(13,10)	P17(9,28)	
277a	G10(11,9)	P17(10,28)	
277b	G10(13,8)	P17(9,25)	
277c	G10(11,7)	P17(8,28)	
277d	G7(9,15)	P17(10,26)	
278	G5(28,13) G7(8,14)		
278a	G7(8,15)	P18(5,22)	
278b		P18(5,24)	
279	G4(3,2) G10(15,4)	P18(2,28)	
279a	G10(13,3)	P18(3,28)	
279b	G5(2,14) G10(15,2)	P18(2,25)	
279c	G10(13,1)	P18(1,28)	
279d		P18(3,26)	
280	G5(3,13) G14(2,2)		
280a	G4(2,4) G5(3,15)	P17(4,16)	
280b	G4(2,2)	P17(3,17)	
280c	G4(2,4) G5(4,15)	P17(6,17)	
280d	G4(5,2) G4(2,2)	P17(8,17)	
281	G10(17,13) G10(18,20) G10(8,13) G14(18,25) G14(10,25) G14(4,25)	P4(19,12)	
282	G6(5,9)	P18(14,3)	
283	G6(6,11) G7(6,6) G8(7,6) G13(14,7)		
283a	G7(2,2) G8(3,2) G13(9,1) G13(8,3)	P18(13,2)	
284	G6(3,11) G8(4,9) G13(6,10)		
285	G6(10,11) G7(9,11) G8(19,10) G9(18,24) G9(2,26) G9(10,26) G11(6,6)		
285a	G11(4,9) G11(6,9)	P18(16,14)	
285b	G9(16,26) G11(5,3)	P18(15,6)	
285c	G7(8,11) G7(15,11) G8(18,11) G9(15,26) G9(8,28) G11(4,4) G11(6,4)	P18(16,5)	
286	G6(15,14) G8(17,18) G11(18,9)		
287	G6(12,4) G7(14,5) G7(28,7) G8(16,4) G9(2,10) G9(7,9) G12(7,6)		
287a	G12(5,8) G12(7,8) G14(10,9)	P18(13,14)	
288	G6(14,7) G6(13,3) G8(17,6) G9(7,14) G9(11,23) G12(11,13)		
289	G6(28,4) G6(23,12) G7(28,13) G8(29,12) G12(7,19)		
289a	G12(6,22) G12(8,22)	P18(16,11)	
289b	G12(6,17)	P18(13,6)	
289c	G7(21,13) G7(27,13) G8(28,13) G12(6,18) G12(8,18)	P18(13,4)	
290	G6(19,4) G6(28,5) G6(26,8) G6(23,14) G8(27,19)		
290	G12(13,29)		
291	G6(19,5) G7(26,7) G7(28,7) G8(25,6) G11(7,22)		
291a	G11(5,24) G11(7,24)	P18(13,11)	
292	G6(23,8) G8(27,8) G11(18,24)		
293	G6(27,16) G7(3,17) G8(1,15) G13(10,13)		
293a	G13(8,13) G13(8,15)	P18(13,10)	
294	G6(27,17) G8(8,17) G13(2,19)		
A	G1(1,2)	P2(13,10) P21(3,7)	
A1	G1(14,2) G1(1,5) G1(6,1) G1(15,4)	P2(16,10)	
B1	G5(24,6) G6(5,9) G6(8,16) G6(10,16) G6(12,10) G6(10,8) G6(12,6) G6(10,4) G6(12,4) G6(21,7) G6(17,8) G6(24,12) G6(21,11) G6(19,12) G6(18,13) G6(17,14) G6(24,15) G6(26,14) G6(27,15) G7(8,2) G7(6,9) G7(27,9) G8(4,3) G8(6,5) G8(8,7) G8(1,7) G8(2,8) G8(6,9) G8(9,10) G8(10,4) G8(13,5) G8(20,12) G8(8,15) G8(2,13) G8(6,15) G8(8,18) G8(21,6) G8(23,7) G9(5,8) G9(10,10) G9(16,10)	P3(8,24)	
B2	G5(7,18) G5(16,18) G6(3,12) G6(3,14) G6(3,16) G6(16,17) G6(12,13) G6(21,13) G8(12,10) G8(12,13) G8(9,18) G8(22,12) G8(22,14) G8(19,18) G9(6,24)	P3(7,21)	
B3	G5(17,6) G5(27,14) G6(5,19) G6(12,17) G8(13,12) G8(23,14) G9(6,27)	P3(10,13)	
B4	G5(25,15) G5(24,15)	P3(7,12)	
B5	G5(15,3) G5(19,14)	P3(7,11)	
B6	G8(8,11) G8(19,12) G9(15,28)	P3(2,16)	
B7	G7(18,9) G7(20,9)	P3(2,18)	
B8	G5(26,12)	P3(13,17)	
B9	G5(8,16) G5(6,15) G5(15,4) G5(17,16) G7(5,7) G8(5,6)	P3(16,13)	
B10	G5(9,15) G5(21,15)	P3(16,19)	
B11	G6(19,17)	P3(9,21)	
Bl	G1(8,6)		
BL		P1(15,7)	
BP	G1(15,13)	P1(18,7)	
C		P21(3,7)	
CL		P1(3,19)	
CP		P1(7,19)	
DL	G1(2,6) G1(16,5)	P2(3,22)	
DP	G1(15,3)	P2(5,22)	
EL	G1(2,6) G1(16,5)	P2(14,2)	
EP	G1(15,2)	P2(15,2)	
FG1	G6(3,12)	P21(2,5)	
FG2	G6(8,9)	P21(9,4)	
FG3	G6(13,1)	P21(13,4)	
FG4	G6(21,2)	P21(15,4)	
FG5	G6(28,12)	P21(19,4)	

Part Id	Assembly Guide	Parts Atlas	Comment
FG6	G6(3,12)	P21(3,9)	
FG7	G6(8,9)	P21(9,8)	
FG8	G6(13,2)	P21(13,8)	
FG9	G6(21,2)	P21(17,9)	
FG10	G6(28,12)	P21(19,8)	
FL		P1(12,27)	
FP		P1(15,27)	
G	G1(15,7) G1(19,17)	P7(10,1)	
G1l	G1(16,20)	P19(9,13)	
G1p	G1(5,3) G1(17,6) G1(20,18)	P19(9,17)	
I	G1(1,3)	P19(18,19)	
Ia	G1(2,3)	P19(16,26)	
Ib	G1(3,6) G1(15,17)	P2(4,11) P2(5,11)	
II	G1(2,3)	P19(12,23)	
III	G1(3,3)	P19(19,4)	
IIIa	G1(3,3)	P20(3,4)	
IIIb	G1(4,7) G1(16,19)	P2(4,8) P2(5,8) P2(4,8) P2(5,8)	
IIIc	G3(16,11) G3(20,11)	P20(10,6)	
IV	G1(5,7)	P20(18,13)	
IX	G1(7,3)	P20(6,24)	
J1	G5(1,2) G5(11,17) G5(11,16) G5(20,17) G5(26,10) G13(17,24)	P3(19,28)	
J2	G5(2,2) G5(5,16) G5(10,9) G5(19,9) G5(26,10) G9(2,19) G13(17,18) G13(14,24)	P3(13,24)	
K	G4(12,5) G4(18,18) G10(8,15) G13(2,24) G14(12,25)		
KN	G5(28,6) G6(23,17) G7(2,18) G10(16,24) G10(8,8) G14(15,25)	P3(19,20)	
L1	G4(11,2) G4(15,9) G4(18,17) G4(20,16) G13(11,27)	P8(16,25)	
L1a	G4(17,17)	P8(11,17)	
L1b	G4(19,17)	P8(12,14)	
L1c	G4(19,17)	P8(12,20)	
L2	G4(2,15) G4(4,19) G13(12,25)	P7(5,21)	
L2a	G4(1,14)	P7(14,18)	
L2b	G4(3,14)	P7(15,18)	
L2c	G4(4,14)	P7(16,18)	
L3	G4(11,1) G4(10,8) G4(9,9) G13(11,24)	P7(17,26)	
L3a	G4(10,7)	P7(18,27)	
L3b	G4(11,7)	P7(19,27)	
O		P21(3,7)	
OK1	G10(5,26) G13(6,23)		
OK1a	G10(3,27) G13(6,25)		
OK1b	G10(6,23) G13(4,24)		
P1	G10(10,24)	P1(3,7)	
P2	G10(13,22)	P1(4,14)	
P3	G10(13,25)	P1(7,22)	
P4	G10(10,22)	P1(9,2)	
PD1	G5(9,19) G5(19,19) G13(18,25)		
PD1a	G5(8,19) G5(17,19) G13(19,27)	P2(3,26)	
PD2	G5(5,18) G13(15,25)		
PD2a	G5(6,19) G13(15,27)		
PD2a		P2(2,26)	
PD3	G5(10,9) G5(21,10) G9(2,19) G13(18,18)		
PD4	G5(10,19) G5(18,19) G13(16,20)		
PD5	G5(6,19) G13(15,20)		
U1	G5(8,18) G5(17,19) G6(3,15) G6(3,16) G6(4,18) G7(5,10) G8(1,9) G8(6,10) G13(2,28)		
U2	G6(5,18) G6(12,18) G13(4,28)		
U3	G13(5,28)		
v		P21(3,7)	
V	G1(4,3)	P19(6,11)	
Va	G1(5,3)	P19(3,4)	
Vb	G1(5,7)	P2(4,17) P2(5,17) P2(5,18) P2(4,18)	
VI	G1(6,7)	P20(19,3)	
VII	G1(6,3)	P20(7,18)	
VIII	G1(6,3)	P20(19,19)	
X	G1(8,3)	P20(6,14)	
XI	G1(8,2)	P20(18,8)	
XII	G1(9,2)	P19(6,25)	
XIIa	G1(11,6) G1(15,12) G1(15,24)	P2(4,2) P2(5,2) P2(5,2) P2(4,2) P19(3,18)	
XIII	G1(11,6)	P20(18,25)	
XIV	G1(10,2)	P19(19,11)	
XIVa	G1(11,2)	P20(3,10)	
XIVb	G1(12,6) G1(16,12)	P2(4,4) P2(5,4)	
XIVc		P2(4,5) P2(5,5)	
XV	G1(12,1)	P20(12,22)	
XVa	G1(13,1)	P19(10,6)	
XVb	G1(11,2) G1(17,11)	P2(4,14) P2(5,14)	
XVc	G1(19,22)	P2(5,13) P2(4,13)	
XVI	G1(13,5)	P20(12,12)	
XVII	G1(14,9) G1(13,16)	P8(9,25)	

SHIPYARD
PAPER MODELS

PAPEGOJAN

PAPER MODEL
SCALE 1:96

КАРТОННАЯ МОДЕЛЬ
МАСШТАБ 1:96



ADDON BLOCKS