SHIPYARD
PAPER MODELS

XEBEC

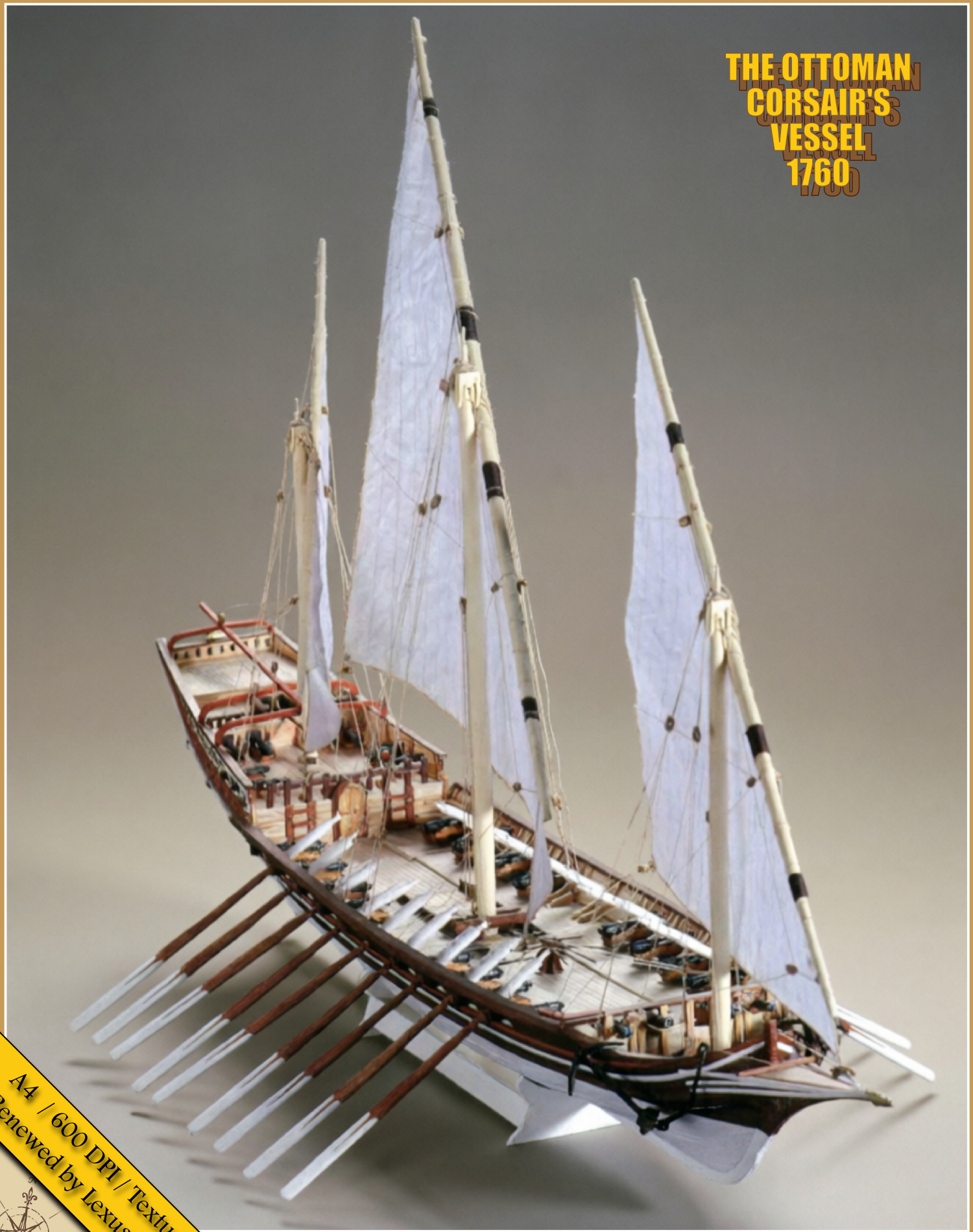

A4 / 600 DPI / Textures
Renewed by Lexus JC

★★☆☆ 16 PAGES ЛИСТОВ | LENGTH ДЛИНА 57 CM | SCALE МАСШТАБ 1:96

FROM AUTHOR

If you have the opportunity to use the original, always do so! By purchasing the original edition, you support the author and make it possible for new models to be created. But, unfortunately, even original editions have certain issues that remain unaddressed for years.

This project was created to solve the following problems inherent in the original and scanned versions that you can freely download on the internet:
* Many of the magazines are no longer being published
* It has low print quality
* It doesn't satisfy those who want the model to look like it's made of wood, as the original lacks wood texture
* The appearance of decorative elements is unsatisfactory
* There are no supplements in the form of laser-cut and 3D-printed elements
* It's sometimes difficult to find the required element in the instructions

What distinguishes this magazine from other versions:
* 600 dpi resolution providing maximum print quality without artifacts
* All magazines are formatted so that the sheets are A4 size, while maintaining the model's scale. This advantageously distinguishes this edition from the original, where most models are presented on A3 sheets, and makes home printing accessible
* Sheets with parts have centimeter rulers horizontally and vertically, which makes it possible to fully maintain geometry when printing
* Wooden parts have appropriate texture, unlike the original, which gives the model the quality of a wooden kit
* This edition has interactive navigation and a table of contents. In any diagram or on any parts sheet, you can click on a number and go to the interactive table of contents, which has 3 columns: 1 - part number; 2 - all links on diagrams; 3- all links on parts sheets. Moreover, each link has two numbers in parentheses that correspond to X and Y coordinates in centimeters, counted from the upper left corner. This allows you to quickly find parts even by simply printing the interactive table of contents
* Contains links to Thingiverse where you can freely download files for laser cutting of the ship's hull and decks, as well as 3D models of decorative elements, artillery, and rigging elements

ОТ АВТОРА

Если у вас есть возможность использовать оригинал, делайте это всегда! Покупая оригинальное издание, вы поддерживаете автора и делаете возможным появление новых моделей. Но, к сожалению, даже в оригинальных изданиях есть некоторые проблемы, которые не исправляются годами.

Этот проект появился для того, чтобы решить следующие проблемы, присущие оригиналу и сканированным версиям, которые вы можете свободно скачать в интернете:
* Многие из журналов уже не издаются
* Имеют низкое качество печати
* Не подходят тем, кто хочет, чтобы модель выглядела как сделанная из дерева, так как у оригинала отсутствует текстура дерева
* Не устраивает вид декоративных элементов
* Отсутствуют дополнения в виде лазерной резки и 3D-печатных элементов
Иногда сложно найти в инструкции нужный элемент

Что отличает этот журнал от остальных версий:
* Разрешение 600 dpi, обеспечивающее максимально качественную печать без артефактов
* Все журналы свёрстаны таким образом, что листы представляют собой формат А4, при этом масштаб модели сохранён. Это выгодно отличает данное издание от оригинала, где большинство моделей представлены на листах формата А3, и делает доступной домашнюю печать
* Листы с деталями имеют сантиметровую линейку по горизонтали и вертикали, что даёт возможность полностью соблюсти геометрию при печати
* Деревянные детали имеют соответствующую текстуру, в отличие от оригинала, что придаёт модели качество wooden kit
* Данное издание имеет интерактивную навигацию и оглавление. В любой схеме или на любом листе с деталями можно кликнуть по номеру и перейти к интерактивному оглавлению, где имеются 3 колонки: 1 - номер детали; 2 - все ссылки на схемах; 3 - все ссылки на листах с деталями. Причём каждая ссылка имеет в скобках две цифры, которые соответствуют координатам X и Y в сантиметрах, считая от верхнего левого угла. Это позволяет быстро отыскивать детали, даже просто распечатав интерактивное оглавление
* Содержит ссылки на Thingiverse, где вы можете бесплатно скачать файлы для изготовления лазерной резки каркаса корабля и палуб, а также 3D-модели декоративных элементов, артиллерии и элементов такелажа

XEBEC (1760)

The xebec, alongside the galley, was one of the most typical vessels of the Mediterranean basin at the turn of the 17th and 18th centuries. It probably originated from the transformation of a galley or a felucca. It also bears certain features of a galleot and Arab ghanjis. Its exact origin and place of creation are not known.

The xebec, as a sailing and rowing vessel, was well adapted to the conditions prevailing in the Mediterranean Sea, where calms often occur. Its great advantage was the placement of cannons on both sides (broadside), unlike the galley, which had guns exclusively on the bow. All these features: independence from the wind, speed, maneuverability, and armament comparable to a medium-sized frigate, caused the xebec to be most frequently used by Algerian and Moroccan pirates. They were the true terror of the Mediterranean Sea in those times.

Countries such as France and Spain also possessed xebecs in their fleets. A model of a French xebec from the mid-18th century is located in the maritime museum in Paris.

The ship included in our paper model kit is an Algerian xebec from 1760. It was a long and slender vessel, whose main propulsion consisted of three large Arab (lateen, triangular) sails raised on three masts. In addition, it had 9 pairs of oars.

Шебека, наряду с галерой, была одним из самых типичных судов бассейна Средиземного моря на рубеже XVII и XVIII веков. Она, вероятно, произошла в результате переделки галеры или фелуки. Она также несет в себе некоторые черты галеота и арабских судов гани. Ее точное происхождение и место создания неизвестны.

Шебека, как парусно-гребное судно, была хорошо приспособлена к условиям, господствующим в Средиземном море, где часто случается штиль. Ее большим преимуществом было размещение пушек по обоим бортам, в отличие от галеры, которая имела орудия исключительно на носу. Все эти черты: независимость от ветра, скорость, маневренность и вооружение, сравнимое с фрегатом среднего размера, привели к тому, что шебека чаще всего использовалась алжирскими и марокканскими пиратами. Они были настоящим бичом Средиземного моря в те времена.

Такие страны, как Франция и Испания, также имели шебеки в составе своих флотов. Модель французской шебеки середины XVIII века находится в морском музее в Париже.

Корабль, представленный в нашей бумажной модели, - это алжирская шебека 1760 года. Это было длинное и стройное судно, главной движущей силой которого были три больших арабских (латинских, треугольных) паруса, поднимаемых на трех мачтах. Кроме того, оно имело 9 пар весел.

XEBEC (1760)











XEBEC (1760)







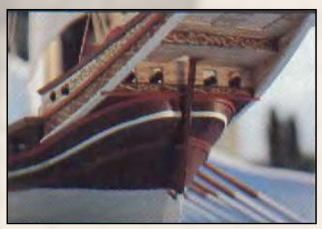





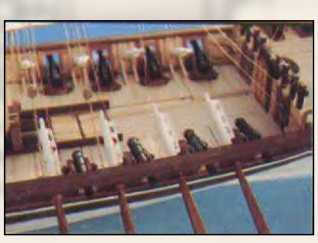

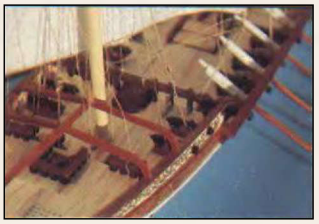



XEBEC (1760)

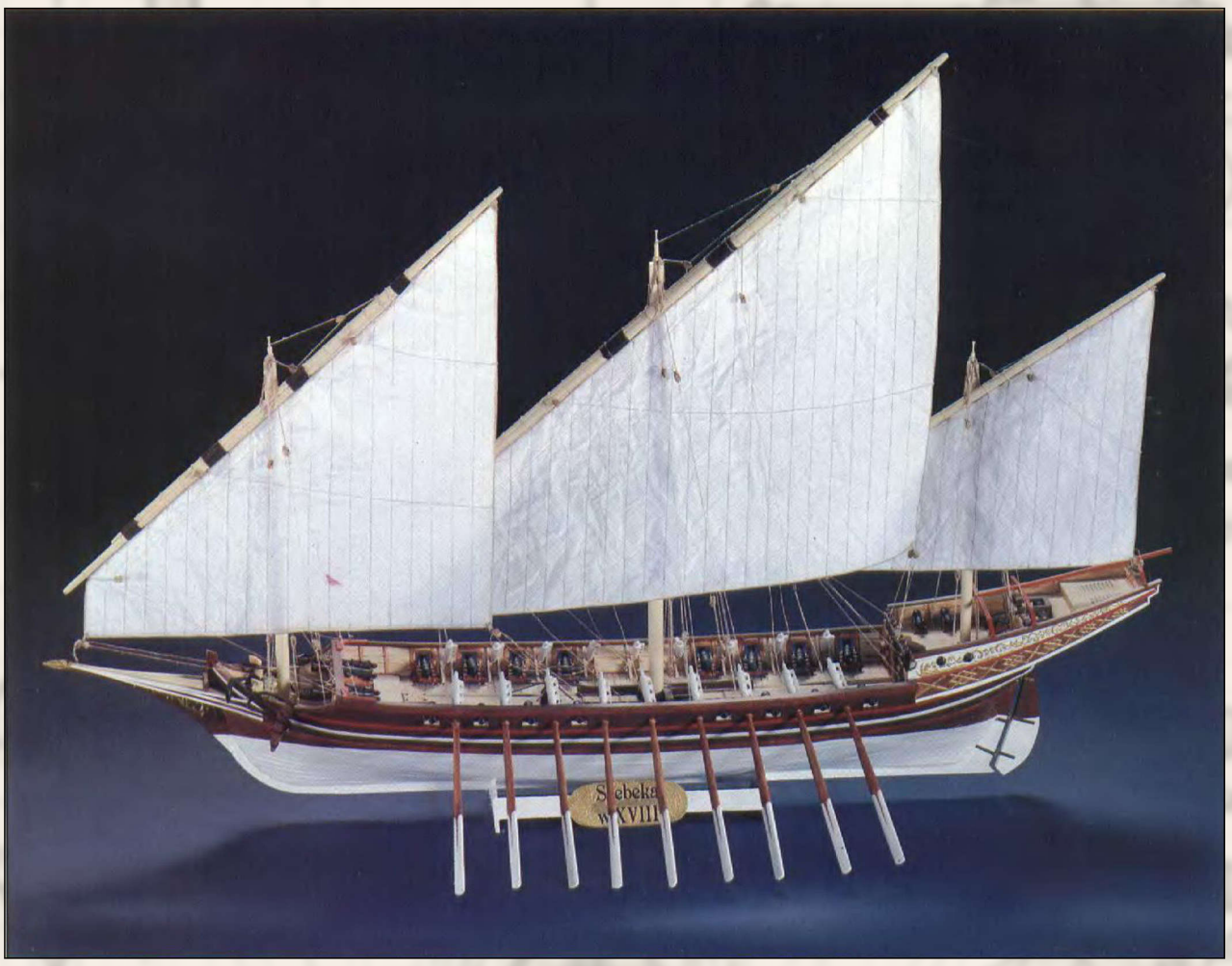

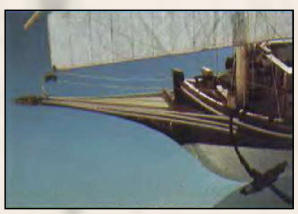





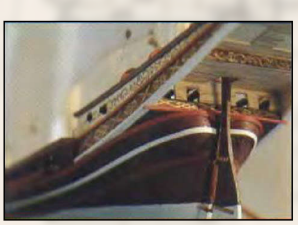









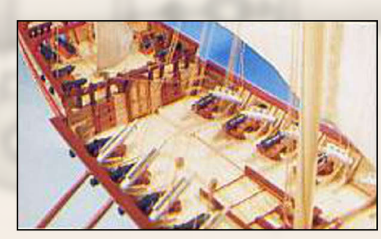

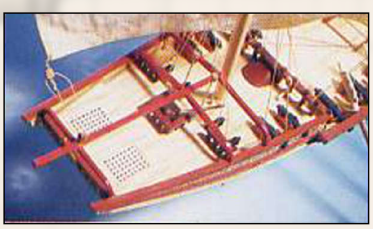



BUILDING INSTRUCTIONS

I. Materials and tools:
butaprene glue, cardboard, paperboard, cotton threads, pins, wire 0.5 mm and 1.5 mm, poster paints (acrylic), colorless varnish,
scissors, sharp razor blade, small chisels-for cutting holes.
II. Model construction:
1) Frame
parts A-B and XV back with cardboard 2 mm thick
parts C-B back with cardboard 1 mm thick
Glue prepared parts according to drawing No. 1.
2) Decks
parts 1 and 2 back with cardboard to 1 mm thickness and glue to frame – fig. 1.
parts 3 and 4 back with cardboard to 1 mm thickness and glue to deck on both sides – fig. 1.
part 33 glue on frame III,
parts 34 and 35 (after backing element 35 with cardboard to 2 mm thickness) glue together and glue to deck extending frame XII – fig. 2.
parts 5, 6, 7, 8 back with cardboard to 2 mm thickness and glue on decks according to fig. 1.
3) Bottom planking
parts 8-23, sides, parts 24pł, 25pł, 26pł and 27pł – cut out openings (gun ports, oar holes) and glue to frame according to fig. 2.
4) Inner bulwark
parts 28(p and l)z – after cutting openings glue to sides,
parts 29 and 30 – back with cardboard to 1 mm thickness and glue in bow, resting on part 25pł,
part 31 back with cardboard to 2 mm thickness and glue on element 29, fig. 3.
5) Side strips
parts 36p, 37p, 38p, 39p, 40p glue on decks according to fig. 2
NOTE:
To obtain a more streamlined hull, you can use longitudinal planking strips a-o and owa side of hull, a1-o1 left side of hull.
Back them with 1 mm cardboard, shape and glue consecutively from top, according to fig. 3. Glue them only where sides and bottom planking (previously prepared) meet with frames. In places where they will bend most, you can reinforce with paper pieces.
6) Stern
parts E, E1, E2, E3 back to 2 mm thickness
parts F and 41 back to 1 mm thickness.
Glue according to fig. 1 and glue on part D

ИНСТРУКЦИЯ ПО СБОРКЕ

I. Материалы и инструменты:
клей бутапрен, картон, бумага, хлопковые нити, булавки, проволока 0,5 мм и 1,5 мм, плакатные краски (акриловые), бесцветный лак,
ножницы, острое лезвие бритвы, маленькие стамески-для вырезания отверстий.
II. Постройка модели:
1) Каркас
детали A-B и XV оклеить картоном толщиной 2 мм
детали C-B оклеить картоном толщиной 1 мм
Подготовленные таким образом детали склеить согласно чертежу № 1.
2) Палубы
детали 1 и 2 оклеить картоном до толщины 1 мм и приклеить к каркасу – рис. 1.
детали 3 и 4 оклеить картоном до толщины 1 мм и приклеить к палубе с обоих бортов – рис. 1.
деталь 33 приклеить на шпангоут III,
детали 34 и 35 (после предварительного оклеивания элемента 35 картоном до толщины 2 мм) склеить вместе и приклеить к палубе на продолжении шпангоута XII – рис. 2.
детали 5, 6, 7, 8 оклеить картоном до толщины 2 мм и приклеить на палубах согласно рис. 1.
3) Обшивка днища
детали 8-23, борта, детали 24pł, 25pł, 26pł и 27pł – вырезать отверстия (пушечные порты, отверстия для вёсел) и приклеить к каркасу согласно рис. 2.
4) Внутренний фальшборт
детали 28(p и l)z – после вырезания отверстий приклеить к бортам,
детали 29 и 30 – оклеить картоном до толщины 1 мм и вклеить на носу, опирая на деталь 25pł,
деталь 31 оклеить картоном до толщины 2 мм и приклеить на элементе 29, рис. 3.
5) Привальные брусья
детали 36p, 37p, 38p, 39p, 40p приклеить на палубах согласно рис. 2
ПРИМЕЧАНИЕ:
Желая получить более обтекаемый корпус, можно применить продольные полосы обшивки a-o и owa сторона корпуса, a1-o1 левая сторона корпуса.
Оклеить их картоном толщиной 1 мм, сформовать и приклеить последовательно сверху, согласно рис. 3. Приклеивать их только в местах, где борта и обшивка днища (предварительно подготовленные) стыкуются со шпангоутами. В местах, где они будут изгибаться наиболее сильно, можно усилить кусочками бумаги.
6) Корма
детали E, E1, E2, E3 оклеить до толщины 2 мм
детали F и 41 оклеить до толщины 1 мм.
Склеить согласно рис. 1 и приклеить на деталь D

BUILDING INSTRUCTIONS

7) Bow
parts F and 41 glue on protruding elements from bottom of part F
parts 42 and 43, 46 and 47, 50 and 51 – glue on cardboard and glue together with non-printed sides – element thickness 2 mm
parts 44 and 45, 48 and 49 (stern decks) glue together with non-printed sides – element thickness 1 mm
assemble everything according to fig. 3 and 4
and stern bulwark
part 52pł back to 1 mm thickness and glue to stern construction. Glue inner bulwarks – parts 58pł and 54pł – fig. 4
stern ornaments
parts 55, 56, 57 glue according to fig. 4
stern side strips
parts 58pł, 59pł, 60pł glue according to fig. 4.
8) Bow side railings
part 61p, after shaping glue to side according to fig. 2
9) Side supports
parts 62-70 back with 1 mm cardboard and glue with non-printed sides, then glue on deck in marked places – fig. 1
10) Hull side railing
part 71p back to 21 mm thickness and glue to bulwark according to fig 2 and 3
11) Beam connecting sides
part 73 back to 2 mm thickness and glue to elements 34, 35 – according to fig. 2
11) Beam support posts
parts 74, 75 and 76 back to 2 mm thickness and glue according to fig. 2 and 3
part 77 discs – back to 1 mm thickness and glue to support posts according to fig. 3
12) Stem
parts 78, 79, 80, 82p, 83p – back to 1 mm thickness and glue to sides according to fig. 12
13) Stems and keel
parts 84pł, 85 and 86pł back to 2mm thickness and glue to hull according to fig. 3
14) Bow castle
part 87 back to 2mm thickness and glue in bow stem cutouts according to fig. 3
parts 88a, 88b back to 1 mm thickness and glue with non-printed sides, then glue to elements part 87
parts 89a, b and 93a, b back to 1mm thickness (1 side) and glue with non-printed parts.
Assemble according to fig. 3
part 91 back to 2 mm thickness and glue according to drawing
part 92 ram shape, glue to bow stem according to fig. 3

ИНСТРУКЦИЯ ПО СБОРКЕ

7) Нос
детали F и 41 приклеить на выступающие снизу элементы детали F
детали 42 и 43, 46 и 47, 50 и 51 – наклеить на картон и склеить между собой неокрашенными сторонами – толщина элемента 2 мм
детали 44 и 45, 48 и 49 (кормовые палубы) склеить между собой неокрашенными сторонами – толщина элемента 1 мм
всё склеить согласно рис. 3 и 4
и кормовой фальшборт
деталь 52pł оклеить до толщины 1 мм и приклеить к конструкции кормы. Вклеить внутренние фальшборта – детали 58pł и 54pł – рис. 4
украшения кормы
детали 55, 56, 57 приклеить согласно рис. 4
привальные брусья кормы
детали 58pł, 59pł, 60pł приклеить согласно рис. 4.
8) Поручни носового борта
деталь 61p, после формовки приклеить к борту согласно рис. 2
9) Кронштейны бортов
детали 62-70 оклеить картоном толщиной 1 мм и склеить неокрашенными сторонами, затем приклеить на палубе в обозначенных местах – рис. 1
10) Поручень борта корпуса
деталь 71p оклеить до толщины 21 мм и приклеить к фальшборту согласно рис 2 и 3
11) Балка, соединяющая борта
деталь 73 оклеить до толщины 2 мм и приклеить к элементам 34, 35 – согласно рис. 2
11) Стойки поддержки балки
детали 74, 75 и 76 оклеить до толщины 2 мм и склеить согласно рис. 2 и 3
деталь 77 диски – оклеить до толщины 1 мм и приклеить к стойкам поддержки согласно рис. 3
12) Форштевень
детали 78, 79, 80, 82p, 83p – оклеить до толщины 1 мм и приклеить к бортам согласно рис. 12
13) Ахтерштевни и киль
детали 84pł, 85 и 86pł оклеить до толщины 2мм и приклеить к корпусу согласно рис. 3
14) Носовой замок (бак)
деталь 87 оклеить до толщины 2мм и вклеить в вырезы носового ахтерштевня согласно рис. 3
детали 88a, 88b оклеить до толщины 1 мм и склеить неокрашенными сторонами, затем приклеить к элементам детали 87
детали 89a, b и 93a, b оклеить до толщины 1мм (1 сторону) и склеить неокрашенными частями.
Смонтировать согласно рис. 3
деталь 91 оклеить до толщины 2 мм и приклеить согласно чертежу
деталь 92 таран сформовать, приклеить к носовому ахтерштевню согласно рис. 3

BUILDING INSTRUCTIONS

15) Stern fenders
parts 93p, 94p, 95lp, 97 and 98, back to 1 mm thickness and glue on stern planking according to fig. 3
stern bulwark railings
parts 96p and 98 back to 1 mm thickness and glue – fig. 3
coat of arms shield
part 100 glue with non-printed sides and glue in marked place – fig. 4.
16) Railings, ladders
parts 101a, b, c, parts 102, 102a, parts 103a, b, c, d – each element back with 1 mm cardboard and glue according to fig. 11.
17) Stern supports
part 104 back to 1 mm thickness and glue with non-printed sides according to fig. 3.
18) Horizontal support
part 105 back to 1 mm thickness and glue with non-printed sides according to fig. 3.
19) Companionway
parts 106 and 105a, after shaping, glue according to fig. 3.
20) Boxes
parts 107 and 107a shape, glue according to fig. 4.
21) Loading
parts 108 and 109 back to 1 mm thickness and glue to deck – fig. 3.
22) Horizontal capstan
parts 110a, b, c, d, e, f, g
parts a, b, c, d, e, f back to 1 mm thickness and glue with non-printed sides, parts 110 roll into tube and glue with 1 part "g" in marked places – fig. 8.
23) Vertical capstan
part 111b roll into tube,
part 111a bend and glue, glue to part 111b – fig. 6.
24) Hatches
parts 112 and 112a glue on decks.
25) Bollards
part 113 shape and glue on bow according to fig. 3
26) Horizontal bow support
part 114 back to 1 mm thickness and glue according to fig. 3.
27) Cannons
8 stern
parts 115a, b, c back to 1 mm thickness and glue,
part 115d roll tightly on pin and glue – fig. 7.
4 bow
parts 116a, b, c, d back to 1 mm thickness and glue,
part 116 roll tightly on pin and glue – fig. 7
16 on main deck
part 117-make as above.

ИНСТРУКЦИЯ ПО СБОРКЕ

15) Кормовые отбойники
детали 93p, 94p, 95lp, 97 и 98, оклеить до толщины 1 мм и приклеить на обшивке кормы согласно рис. 3
поручни кормового фальшборта
детали 96p и 98 оклеить до толщины 1 мм и приклеить – рис. 3
гербовый щит
деталь 100 склеить неокрашенными сторонами и приклеить в обозначенном месте – рис. 4.
16) Леерные ограждения, трапы
детали 101a, b, c, детали 102, 102a, детали 103a, b, c, d – каждый элемент оклеить картоном толщиной 1 мм и склеить согласно рис. 11.
17) Кронштейны кормы
деталь 104 оклеить до толщины 1 мм и склеить неокрашенными сторонами согласно рис. 3.
18) Горизонтальный кронштейн
деталь 105 оклеить до толщины 1 мм и склеить неокрашенными сторонами согласно рис. 3.
19) Люк с трапом
детали 106 и 105a, после формовки, приклеить согласно рис. 3.
20) Ящики
детали 107 и 107a сформовать, приклеить согласно рис. 4.
21) Погрузка
детали 108 и 109 оклеить до толщины 1 мм и приклеить к палубе – рис. 3.
22) Горизонтальный кабестан
детали 110a, b, c, d, e, f, g
части a, b, c, d, e, f оклеить до толщины 1 мм и склеить неокрашенными сторонами, части 110 свернуть в рулон и склеить с 1 частью "g" в обозначенных местах – рис. 8.
23) Вертикальный кабестан
деталь 111b свернуть в рулон,
деталь 111a согнуть и склеить, приклеить к детали 111b – рис. 6.
24) Люки
детали 112 и 112a приклеить на палубах.
25) Кнехты
деталь 113 сформовать и приклеить на носу согласно рис. 3
26) Горизонтальный носовой кронштейн
деталь 114 оклеить до толщины 1 мм и приклеить согласно рис. 3.
27) Пушки
8 кормовых
детали 115a, b, c оклеить до толщины 1 мм и склеить,
деталь 115d свернуть плотно на булавке в тугой рулон и склеить – рис. 7.
4 носовые
детали 116a, b, c, d оклеить до толщины 1 мм и склеить,
деталь 116 свернуть плотно на булавке в тугой рулон и склеить – рис. 7
16 на главной палубе
деталь 117-выполнить как выше.

Xebec: Aftermarket / Афтермаркет

Elements / Элементы

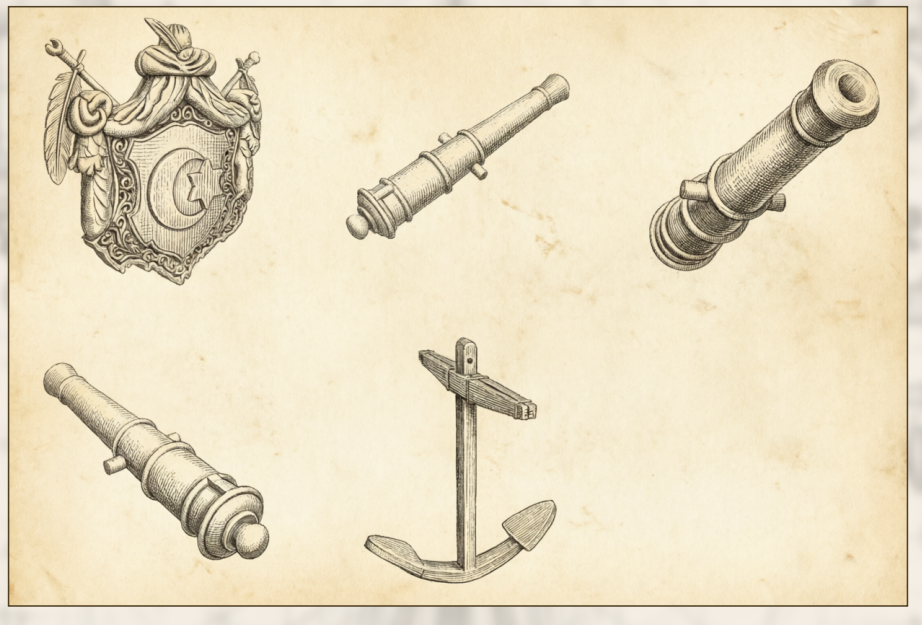

en: The Bill Of Materials for this model available for 3D printing
ru: Ведомость элементов, которые доступны для печати для данной модели

Part #	Sym	R+L Count	Total Count
100	-	-	1
115	-	-	8
116	-	-	4
117	-	-	16
119	-	-	2

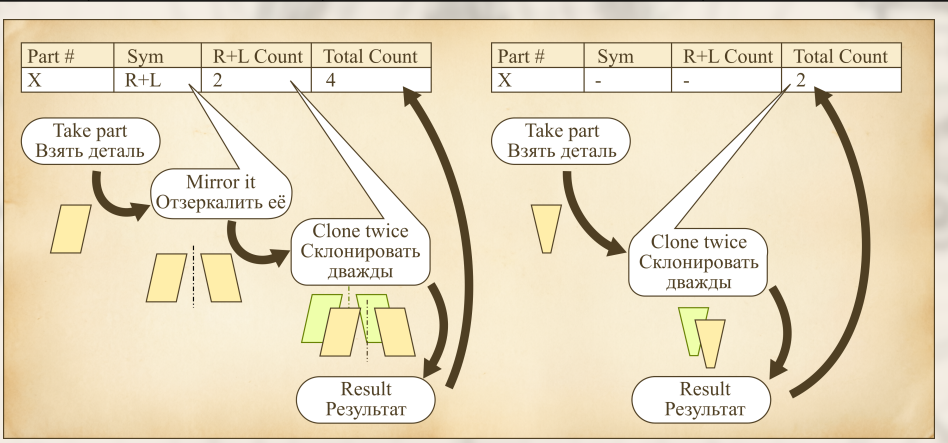

Rigging / Такелаж

en: The Bill Of Materials of rigging elements for this model available for 3D printing
ru: Ведомость элементов такелажа, которые доступны для печати для данной модели

Part #	Count	Sets	Description
133	53	6	Single block 5.0mm

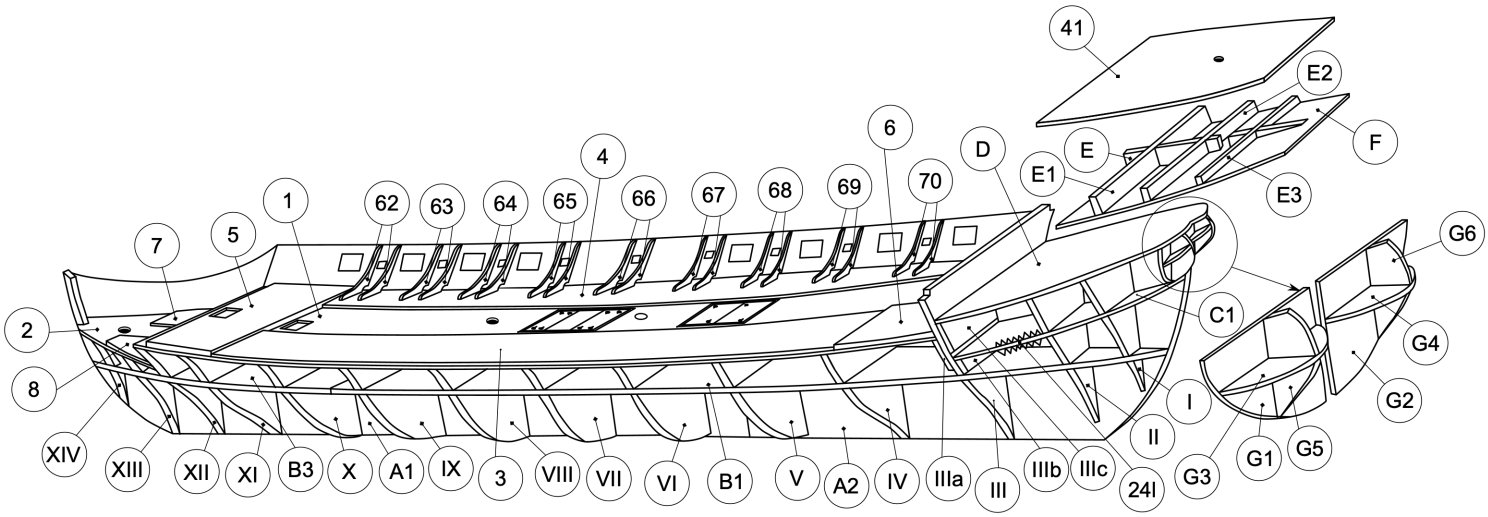

Rys. 1

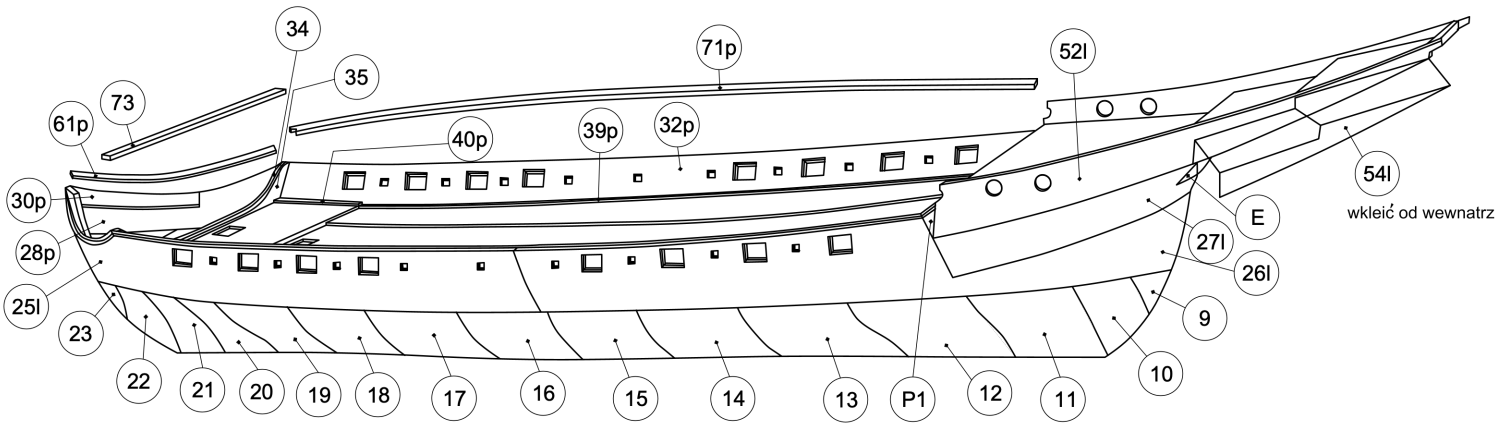

Rys. 2

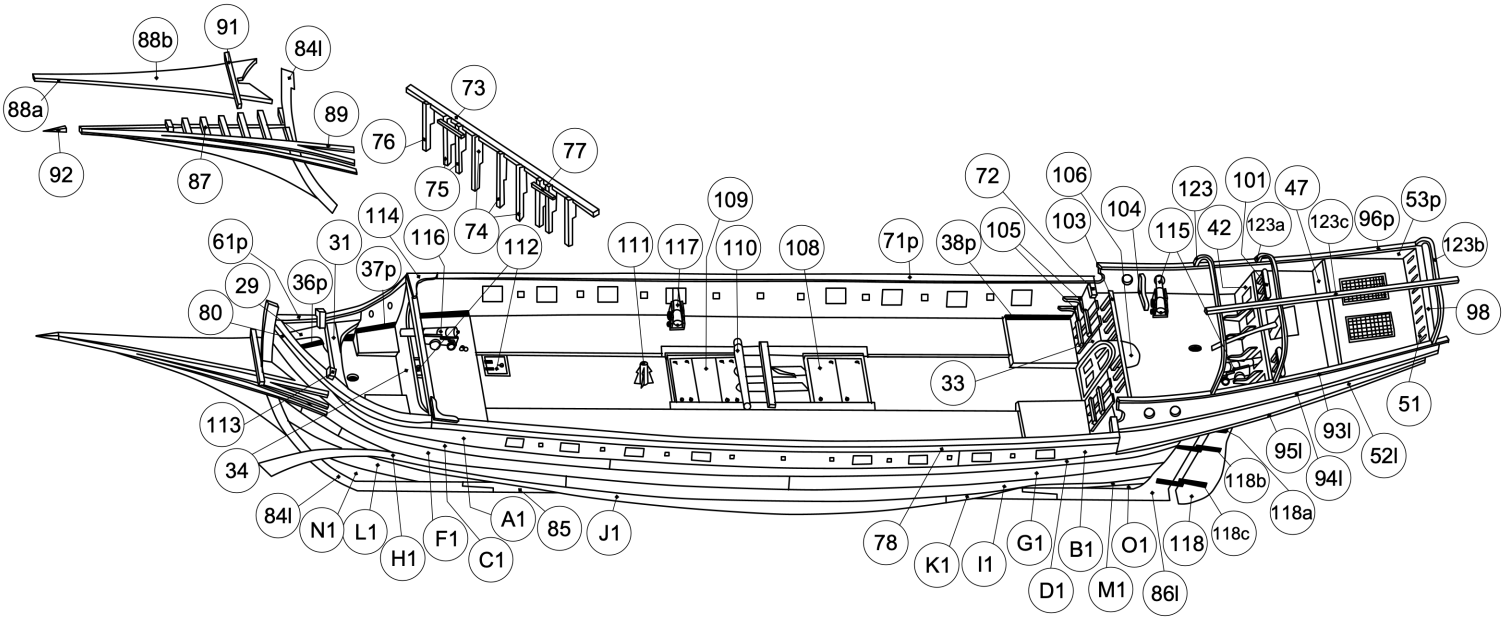

Rys. 3

Rys.8

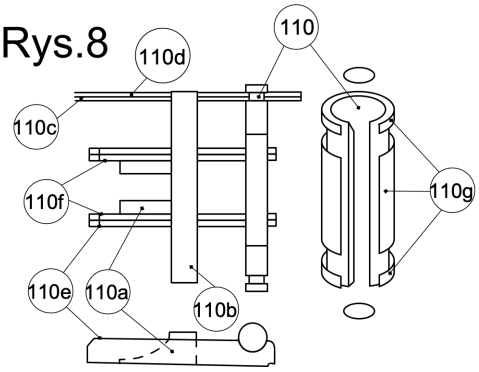

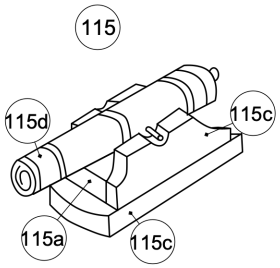

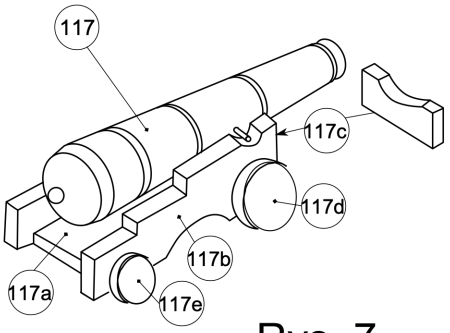

Rys. 7

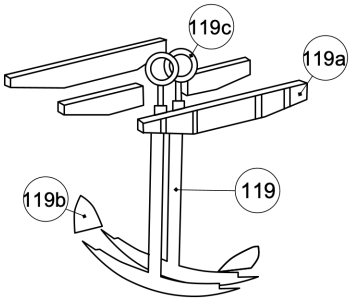

Rys. 5

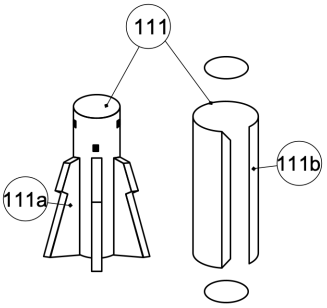

Rys. 6



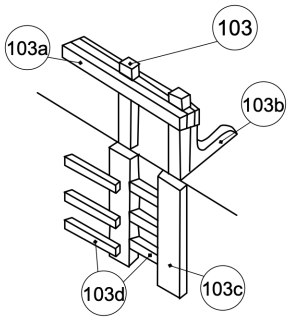

Rys. 11

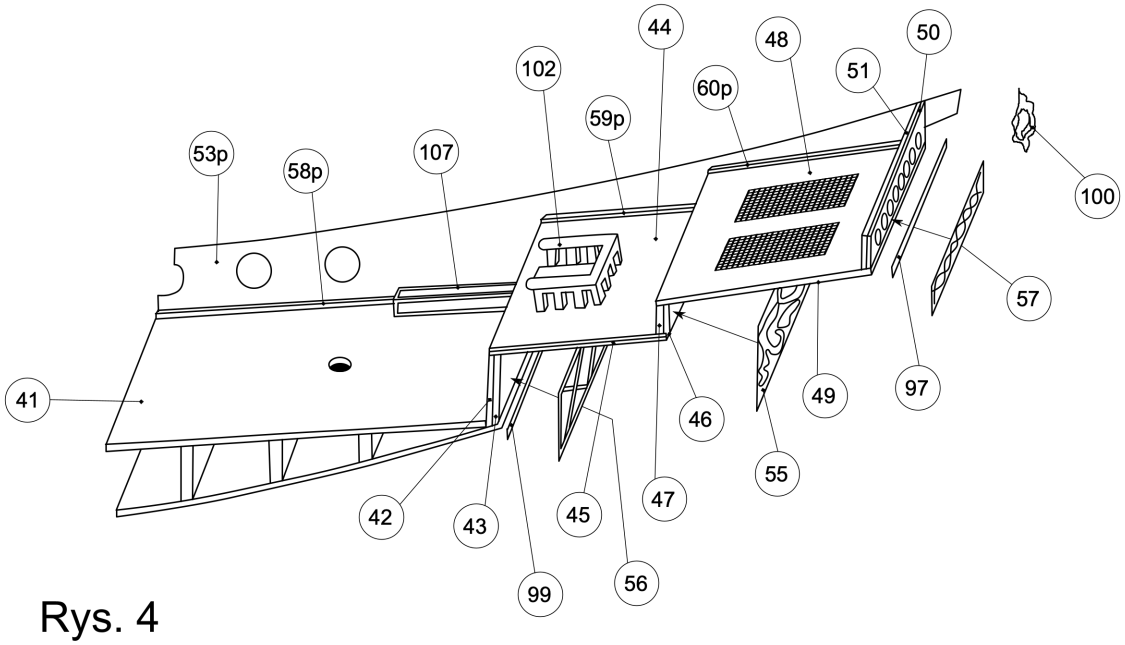

Rys. 4

Rys. 9

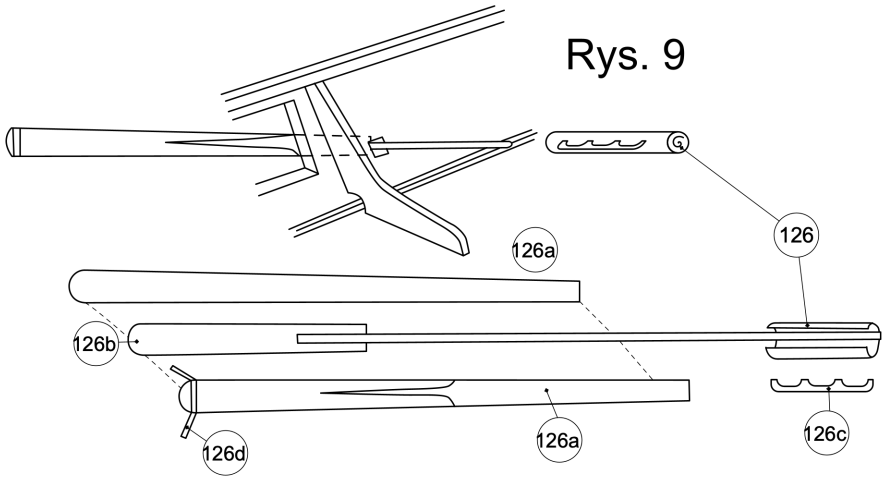

en: For the clarity of the drawing, not all shrouds are marked (one side), the lines furling the sails are shown for one side of the yard and sail (the other side symmetrically).
ru: Для наглядности чертежа не обозначены все ванты (один борт), тросы, сворачивающие паруса, показаны для одной стороны реи и паруса (другая сторона симметрично).

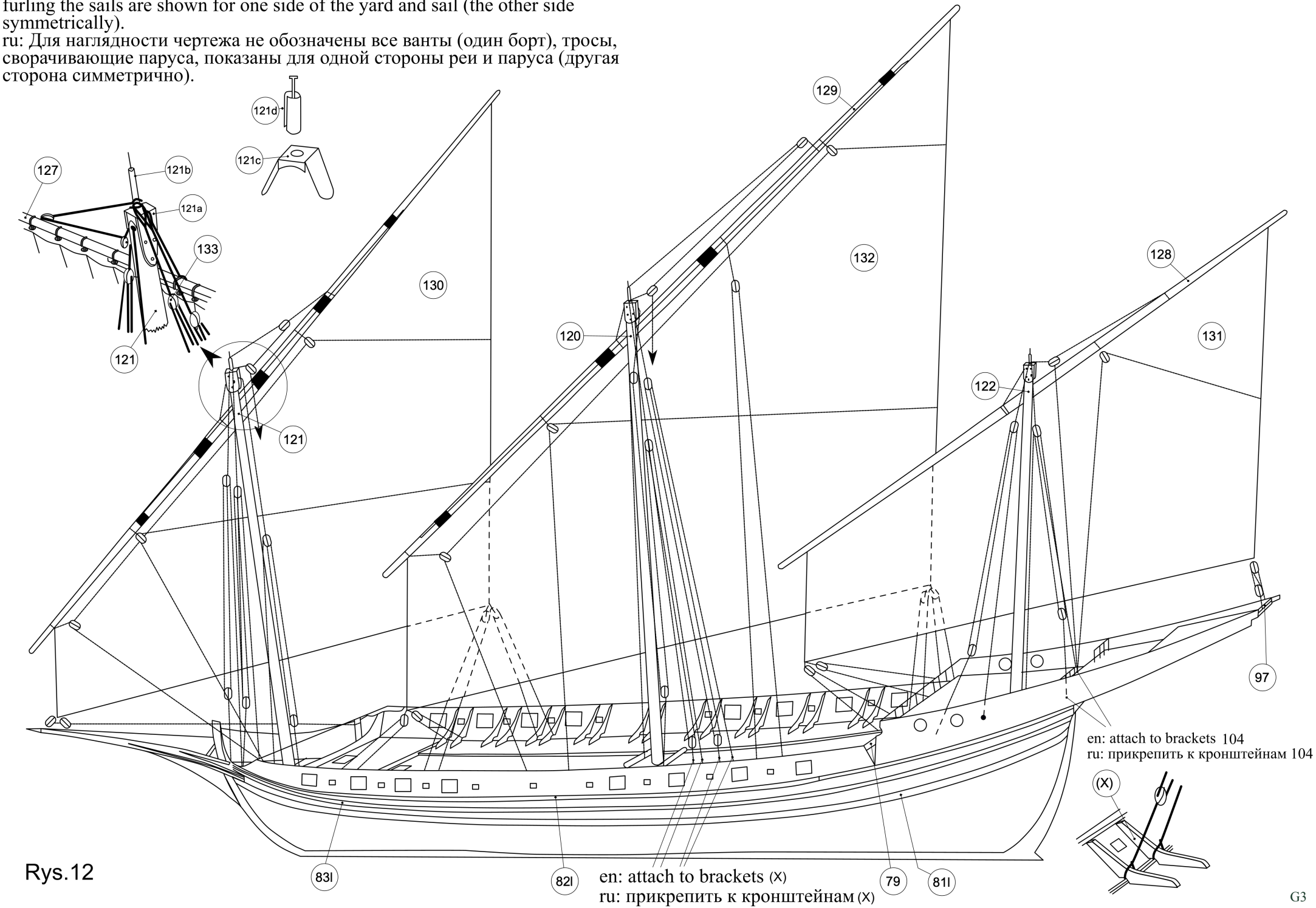

Rys.12

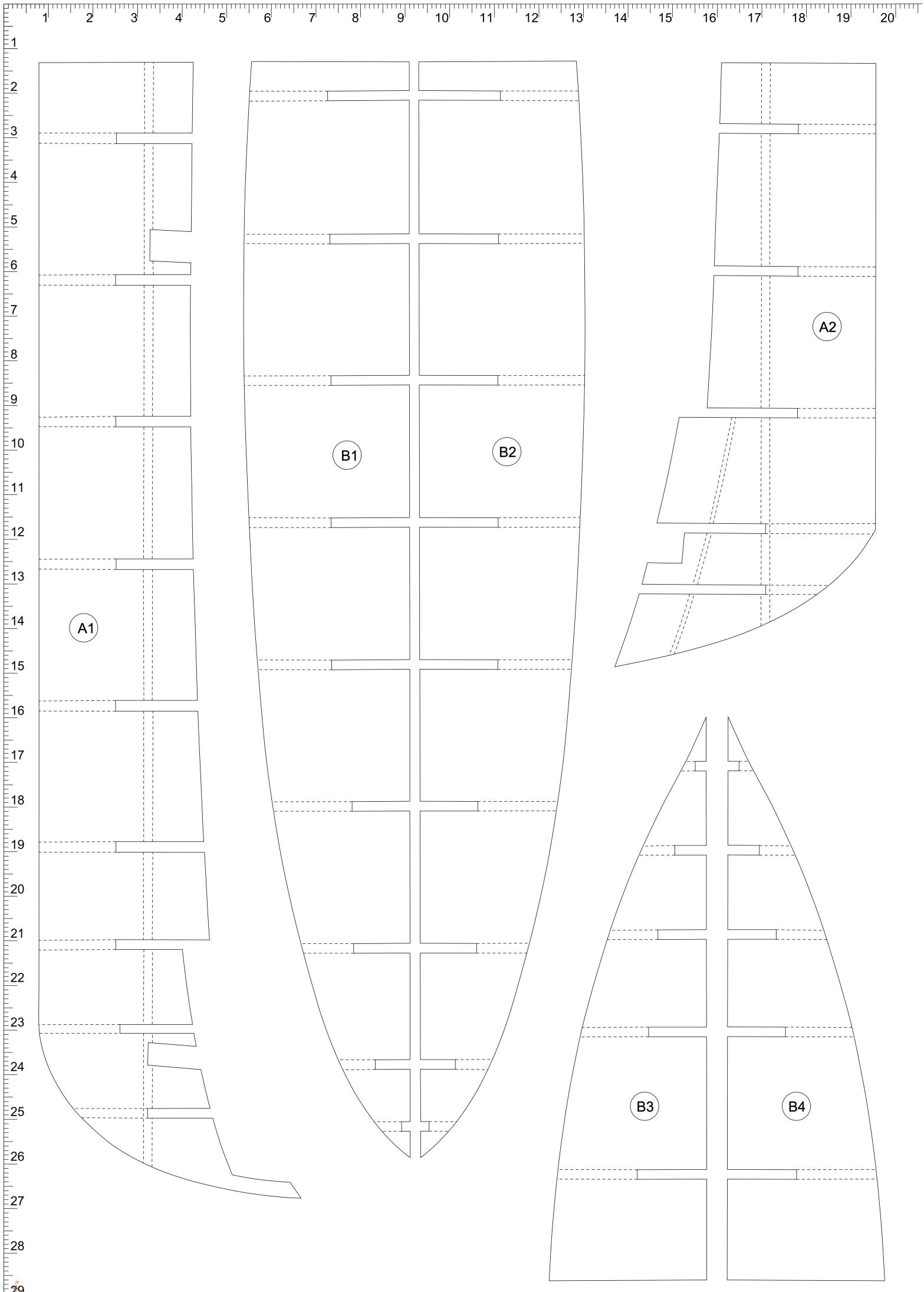
A1
B1
B2
A2
B3
B4

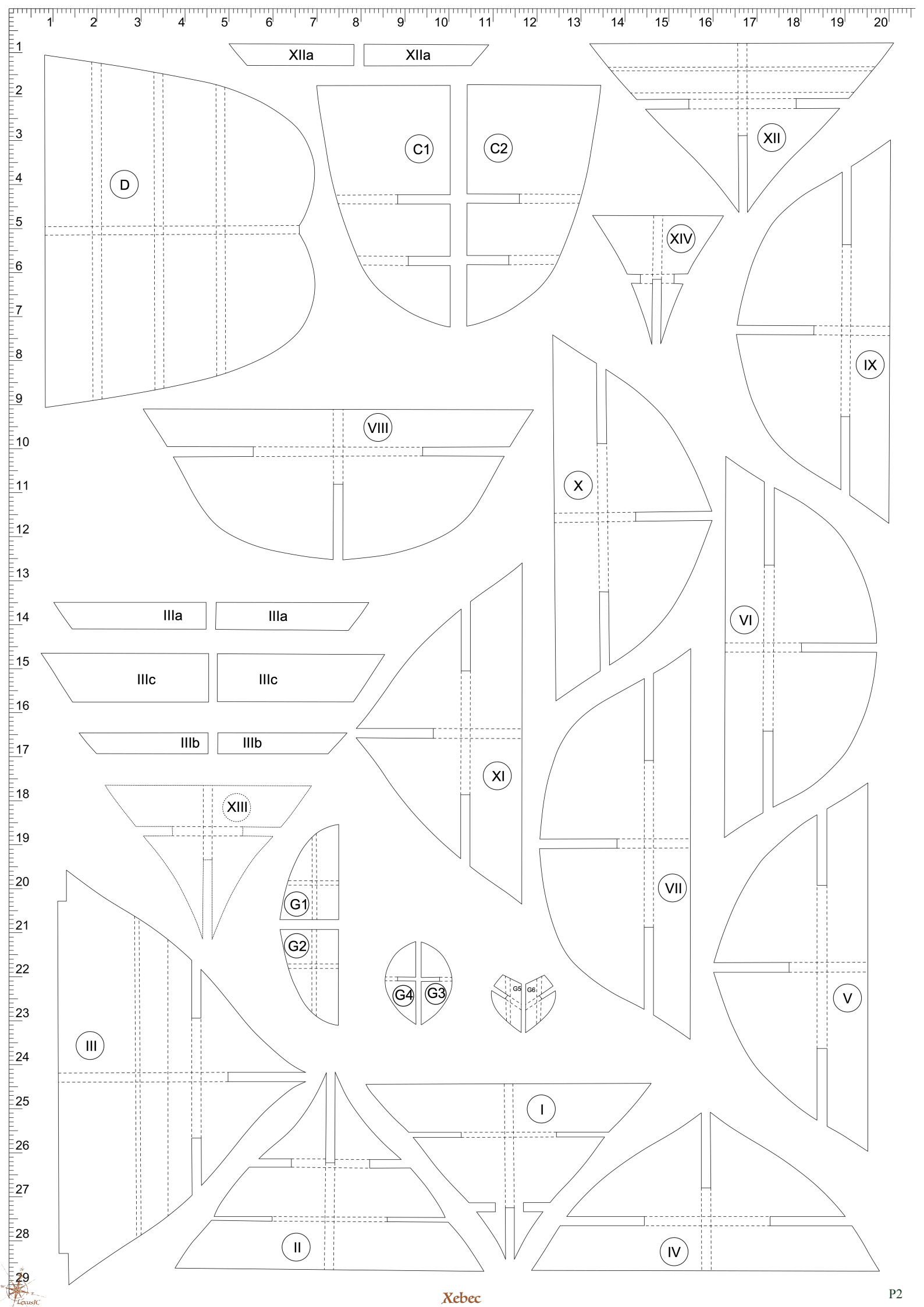
XIIa
XIIa
D
C1
C2
XII
XIV
IX
VIII
X
IIIa
IIIa
VI
IIIc
IIIc
IIIb
IIIb
XI
XIII
G1
G2
G4
G3
G5
G6
VII
V
III
I
II
IV

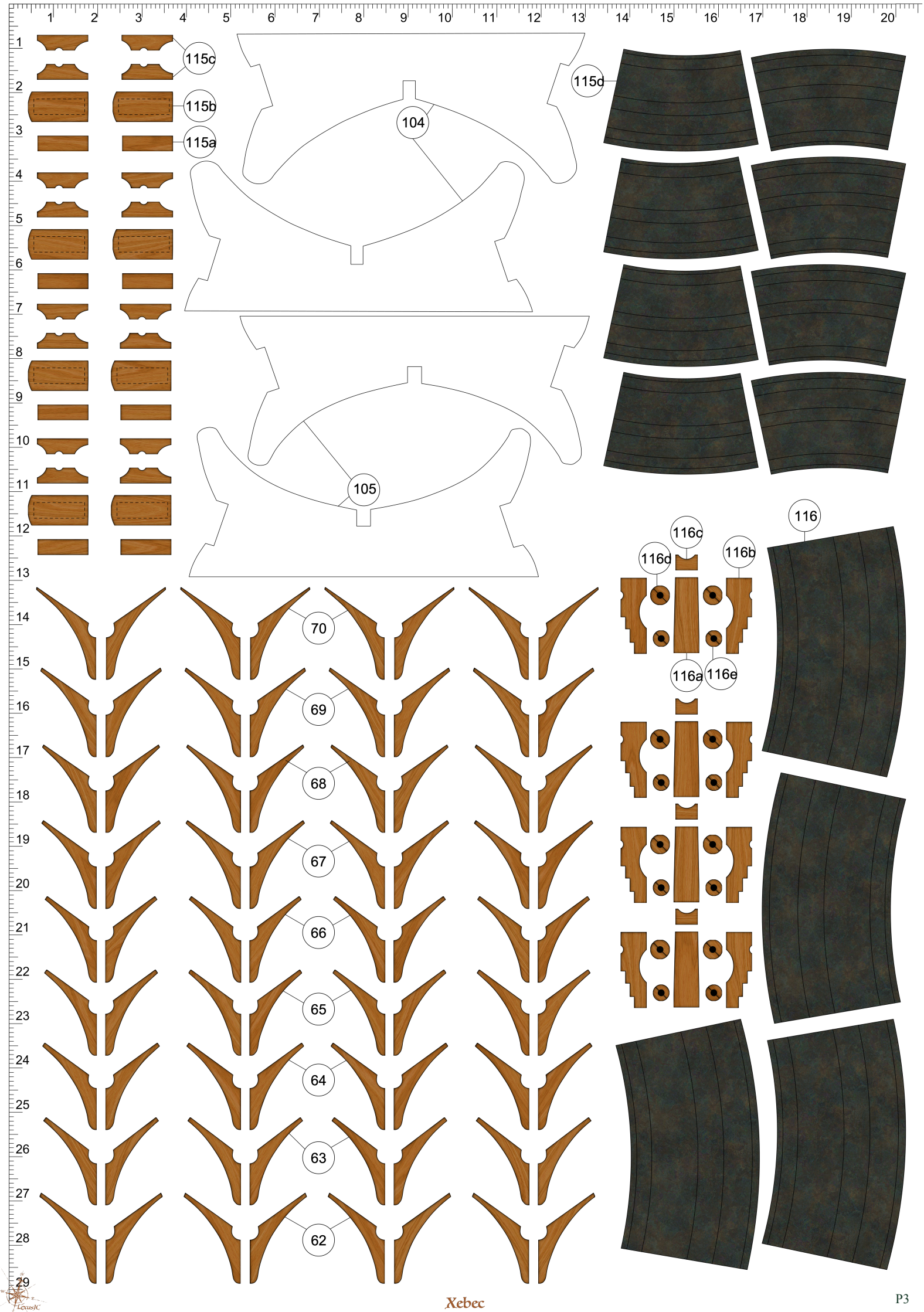
115c
115b
115a
104
115d
105
116
116c
116d
116b
116a
116e
70
69
68
67
66
65
64
63
62

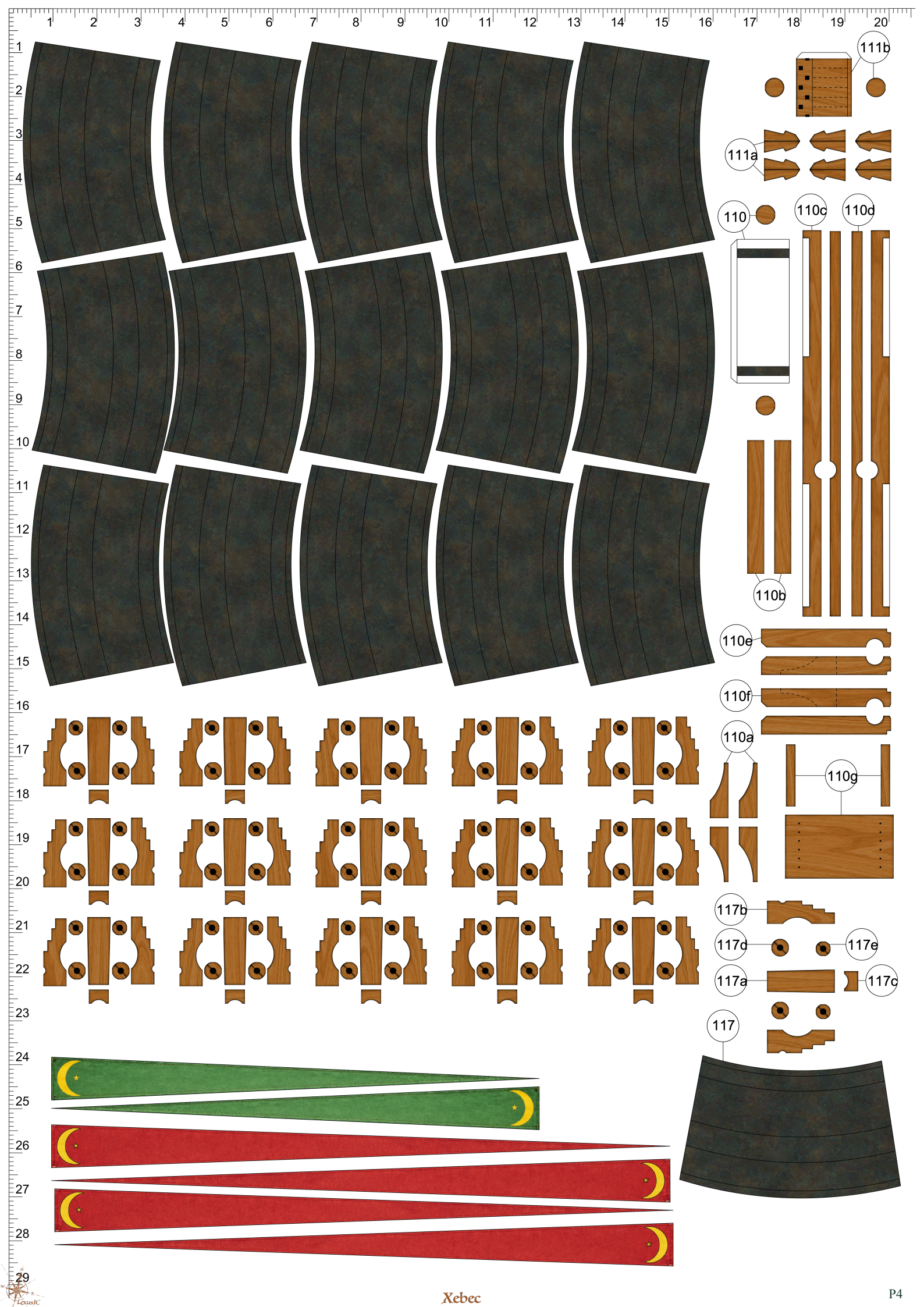
111b
111a
110
110c
110d
110b
110e
110f
110a
110g
117b
117d
117e
117a
117c
117

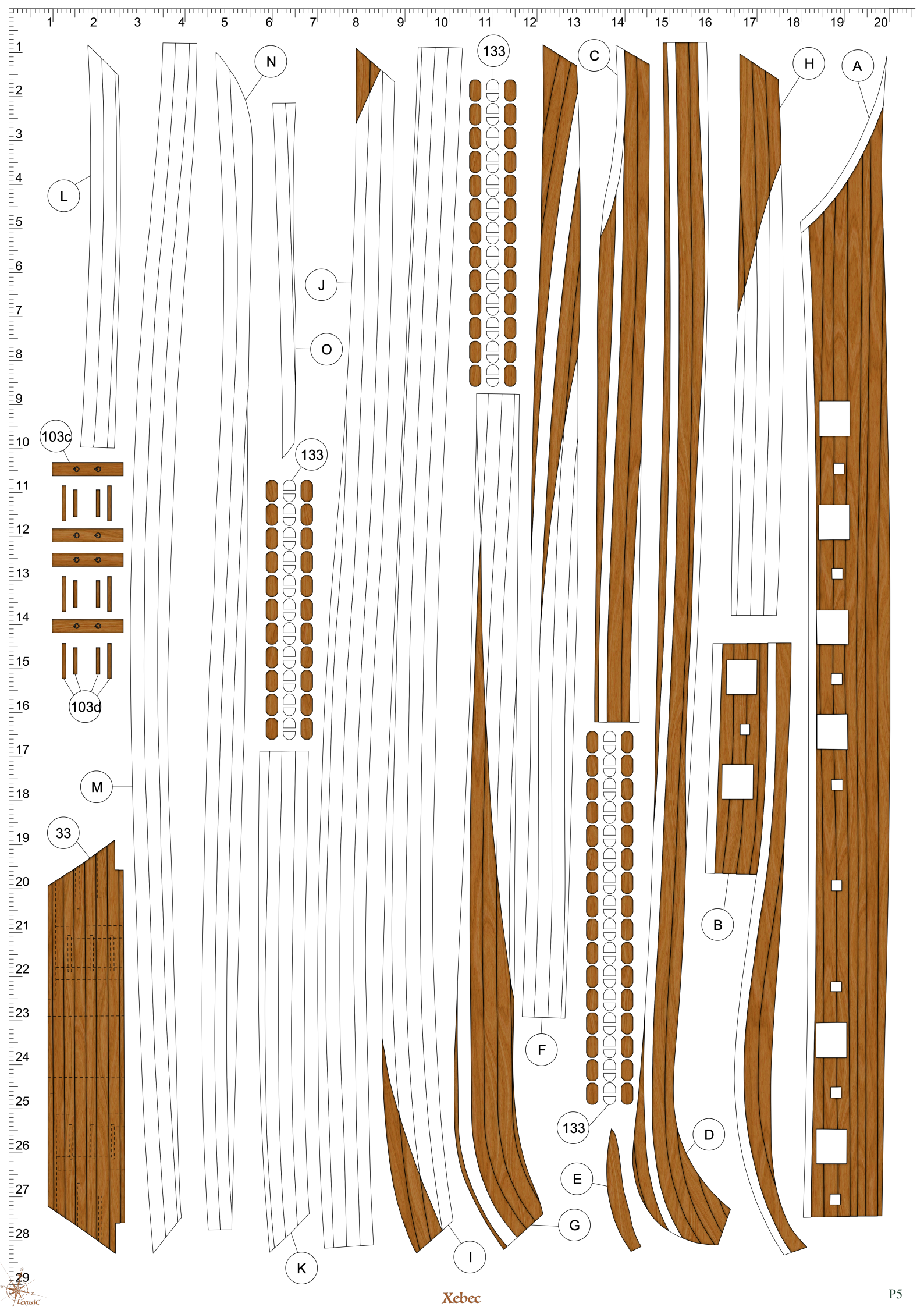
1 2 3 4 5 6 7 8 9 10 11 12 13 14 15 16 17 18 19 20
1 2 3 4 5 6 7 8 9 10 11 12 13 14 15 16 17 18 19 20 21 22 23 24 25 26 27 28 29
L
N
J
O
133
C
H
A
103c
103d
M
33
F
B
D
E
G
I
K

Xebec

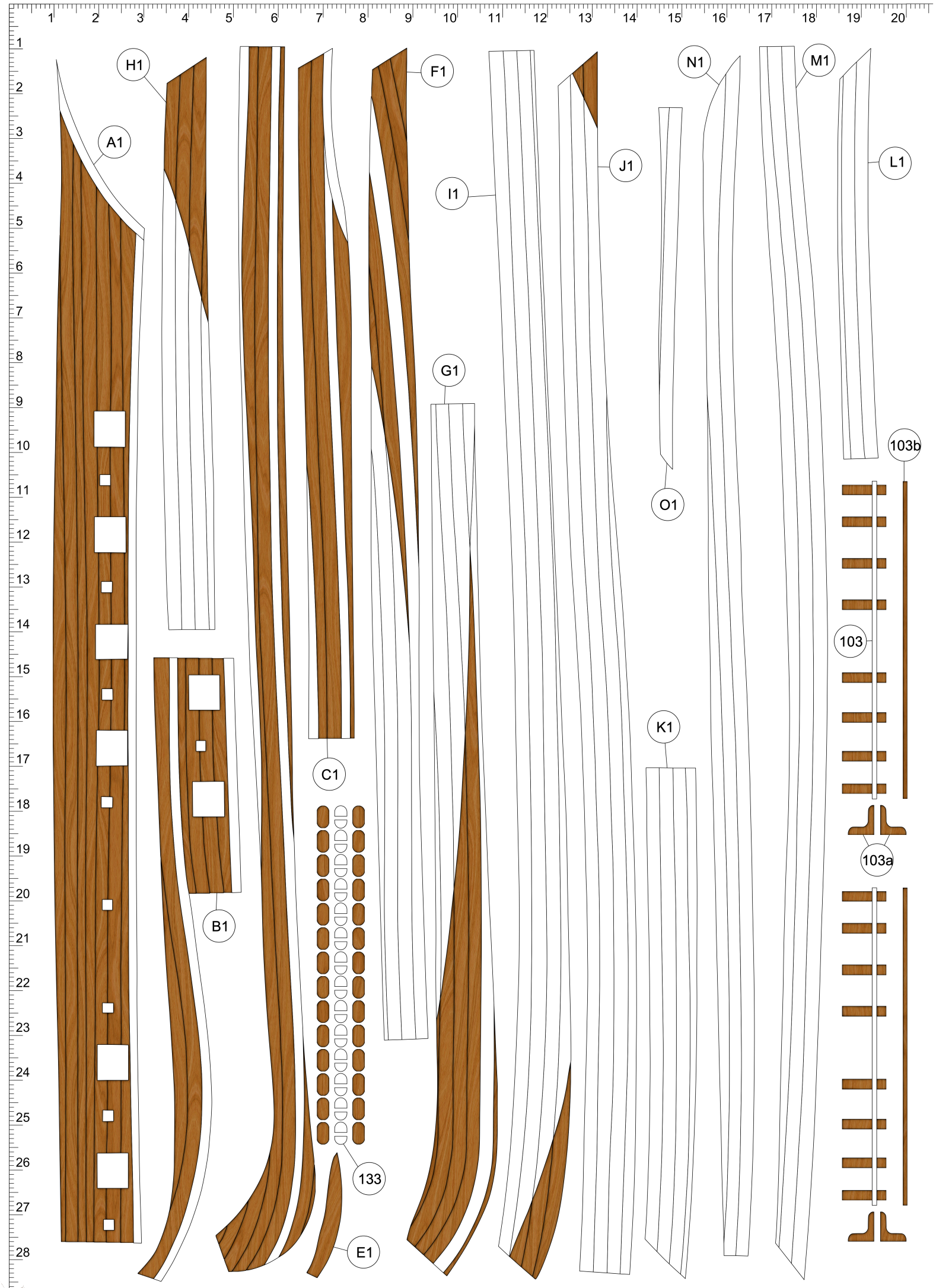
A1
H1
F1
I1
J1
N1
M1
L1
G1
O1
103b
103
103a
K1
C1
B1
133
E1

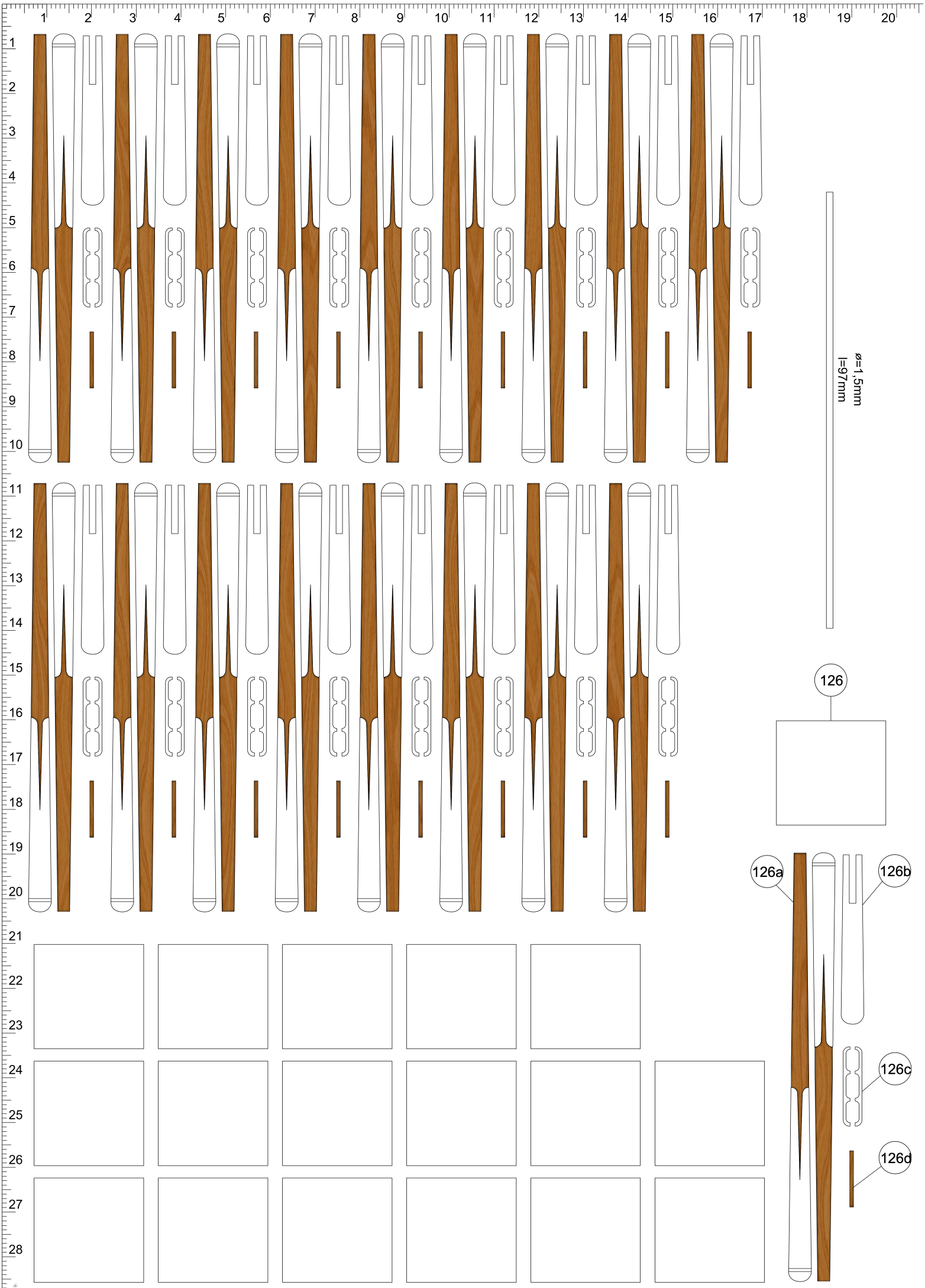
ø=1,5mm
l=97mm
126
126a
126b
126c
126d

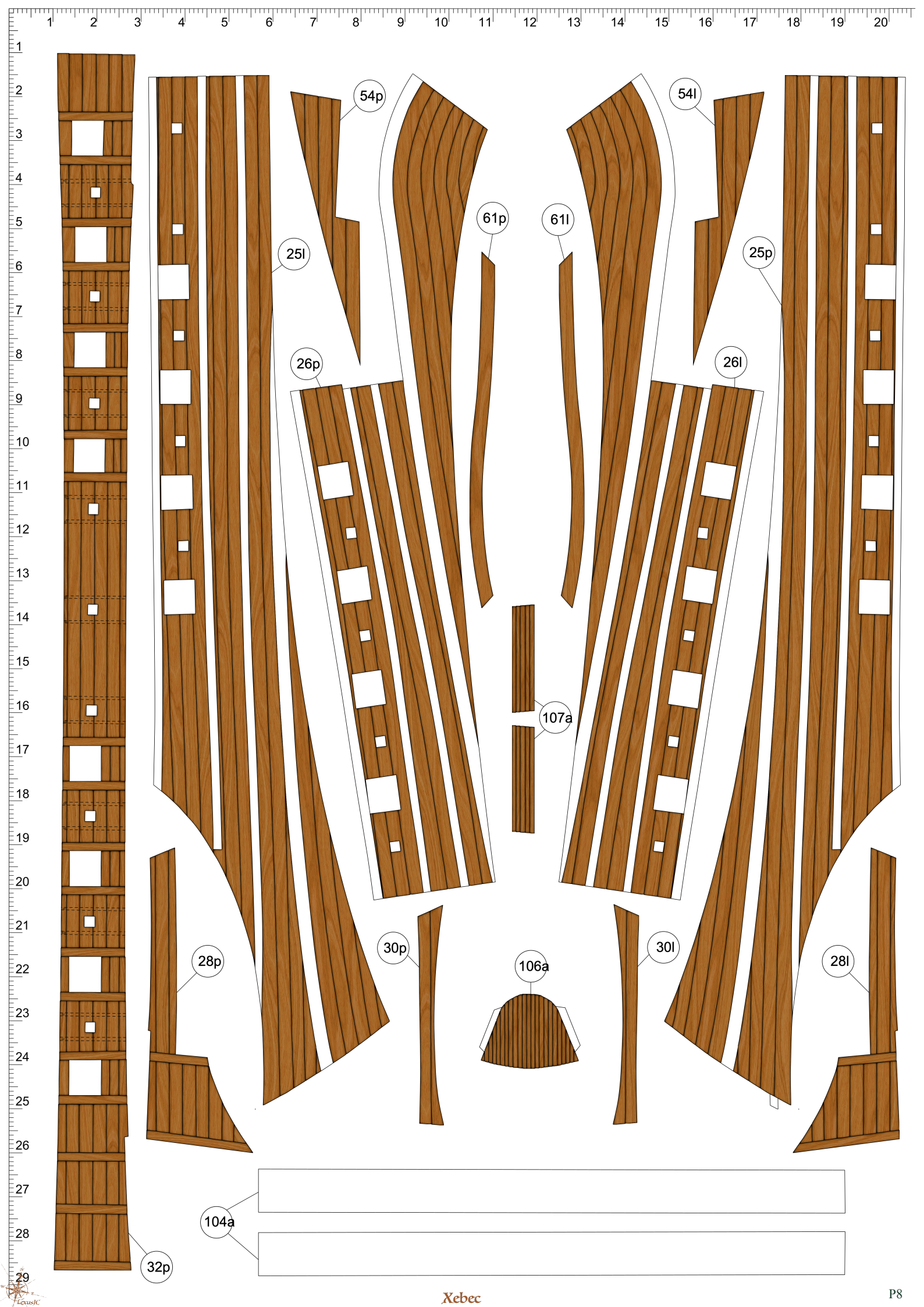
54p
54l
61p
61l
25l
25p
26p
26l
107a
28p
30p
106a
30l
28l
104a
32p


11
10
10
9l
9p
27p
E
24p
27l
E2
E1
23l
23p
22
22
21
24l
20
19
18
17
16
15
14
13
12
E3

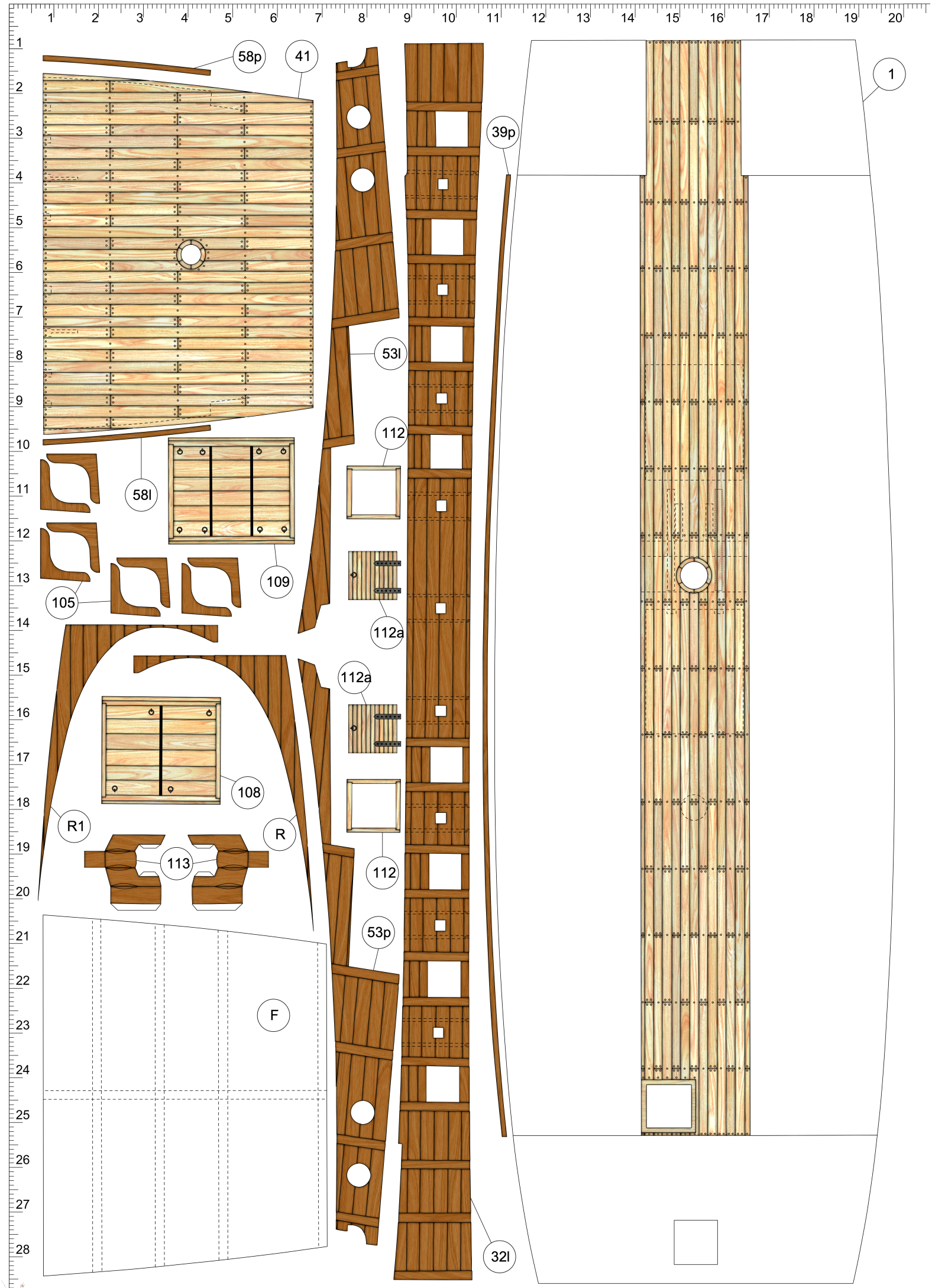
58p
41
1
39p
53l
112
58l
109
105
112a
112a
108
R1
R
113
112
53p
F
32l

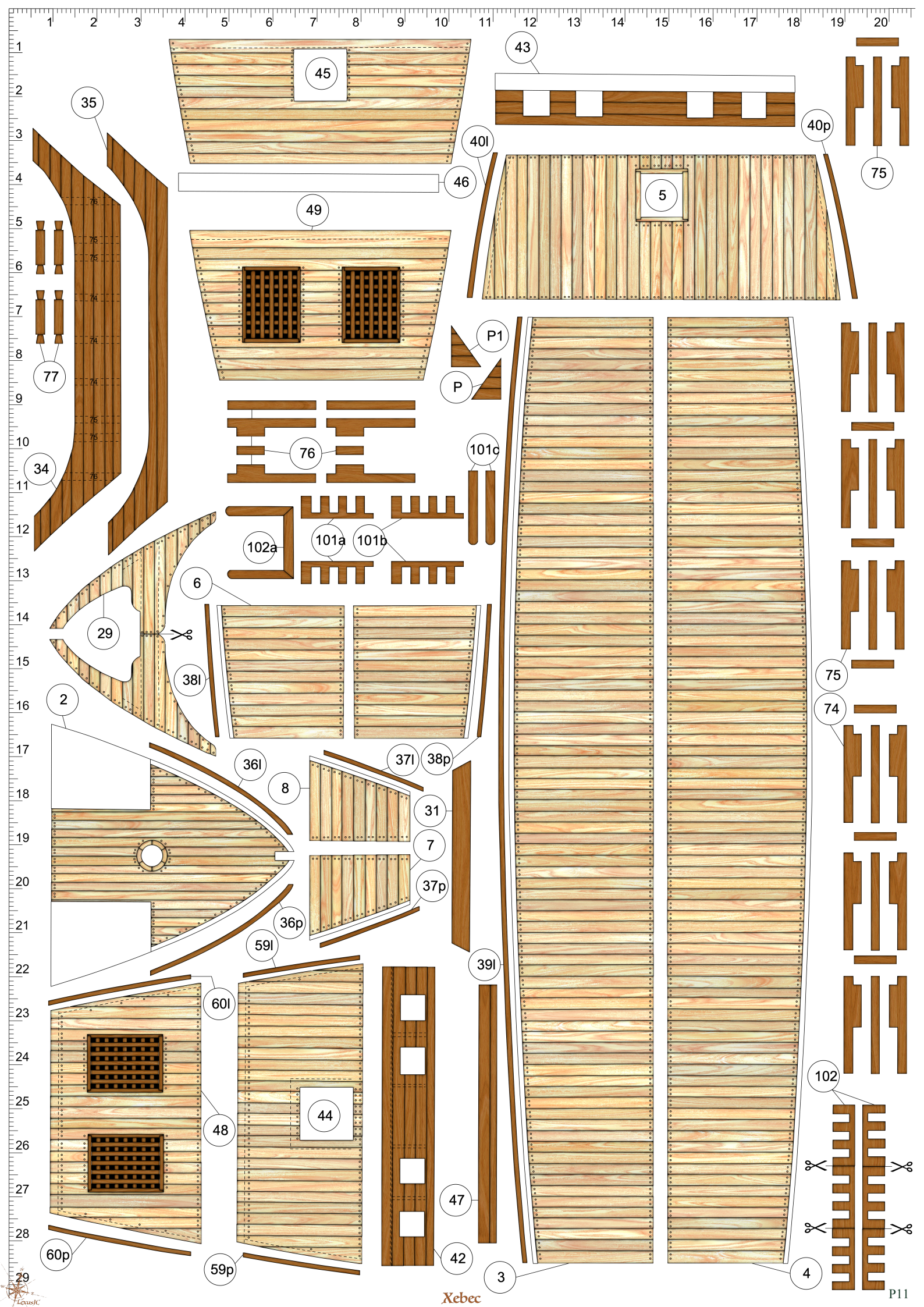
1 2 3 4 5 6 7 8 9 10 11 12 13 14 15 16 17 18 19 20
1 2 3 4 5 6 7 8 9 10 11 12 13 14 15 16 17 18 19 20 21 22 23 24 25 26 27 28 29
45
43
35
40p
40l
46
5
75
49
77
P1
P
76
101c
34
102a
101a
101b
6
29
38l
2
75
74
36l
37l
38p
8
31
7
37p
36p
59l
39l
60l
48
44
47
102
60p
59p
42
3
4
Xebec
P11

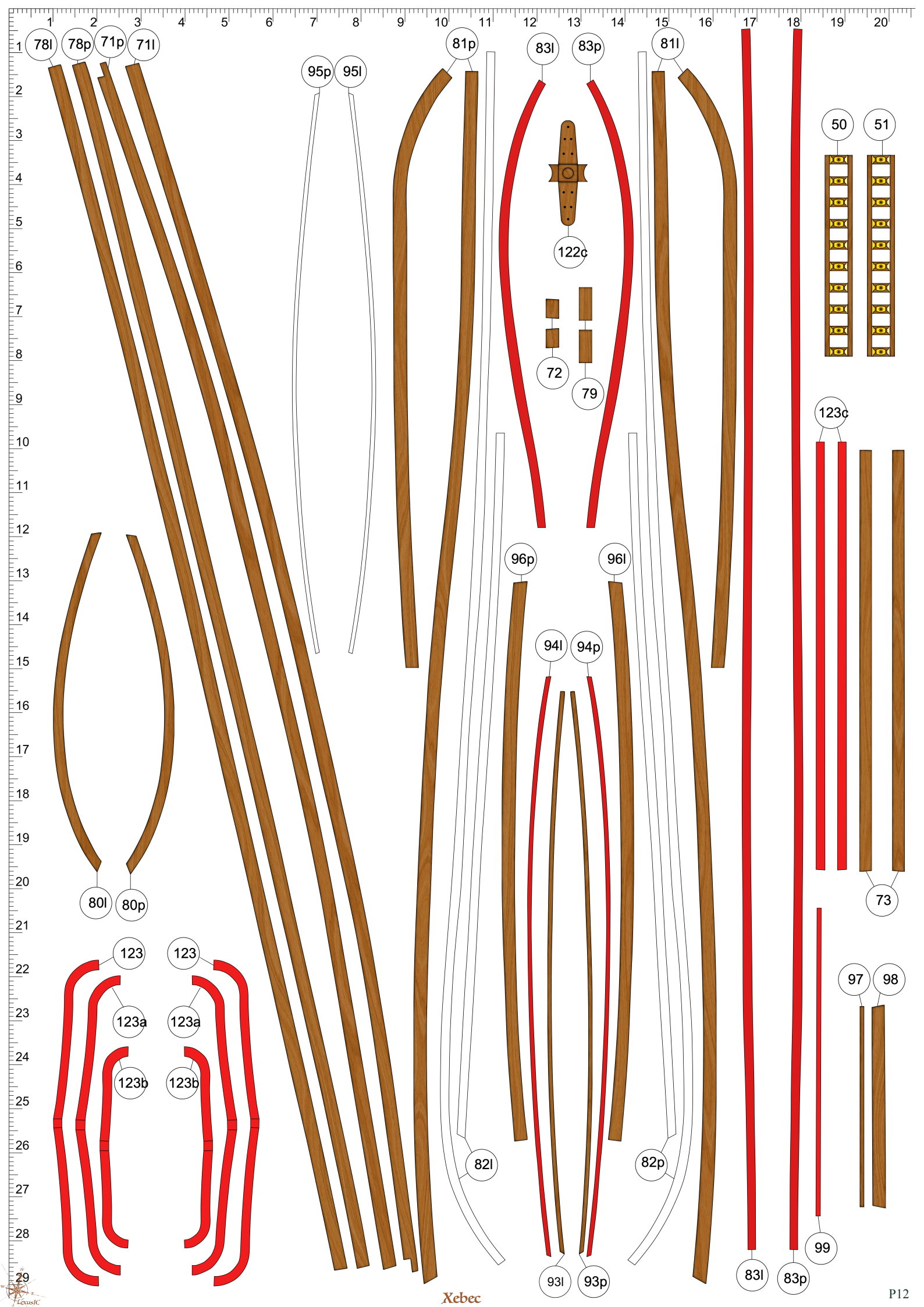
78l
78p
71p
71l
95p
95l
81p
83l
83p
81l
122c
50
51
72
79
123c
96p
96l
94l
94p
80l
80p
73
123
123
123a
123a
123b
123b
97
98
82l
82p
99
93l
93p
83l
83p

Xebec

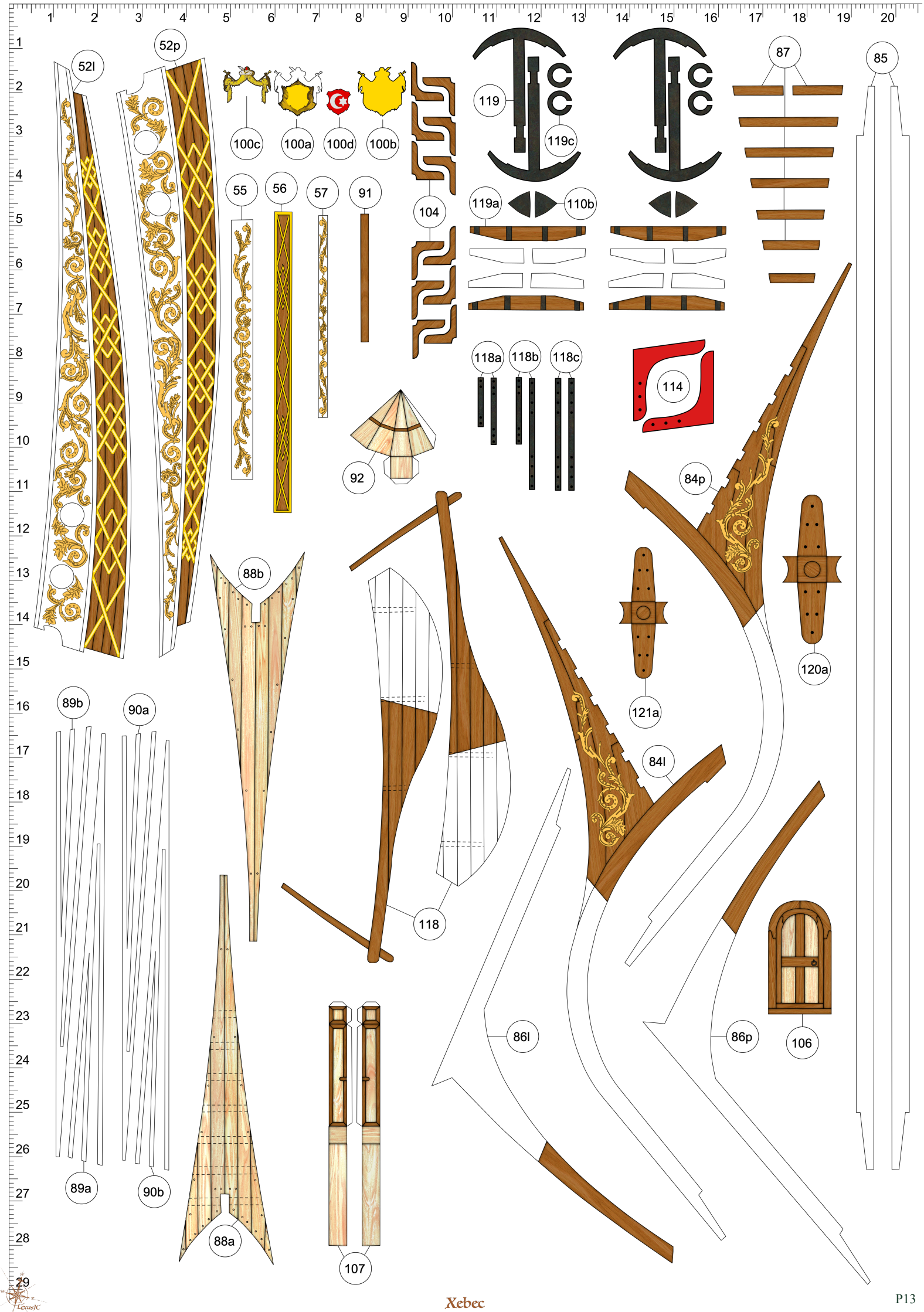
52l
52p
100c
100a
100d
100b
55
56
57
91
104
119
119c
119a
110b
87
85
118a
118b
118c
114
92
84p
88b
120a
121a
84l
89b
90a
118
89a
90b
88a
107
86l
86p
106

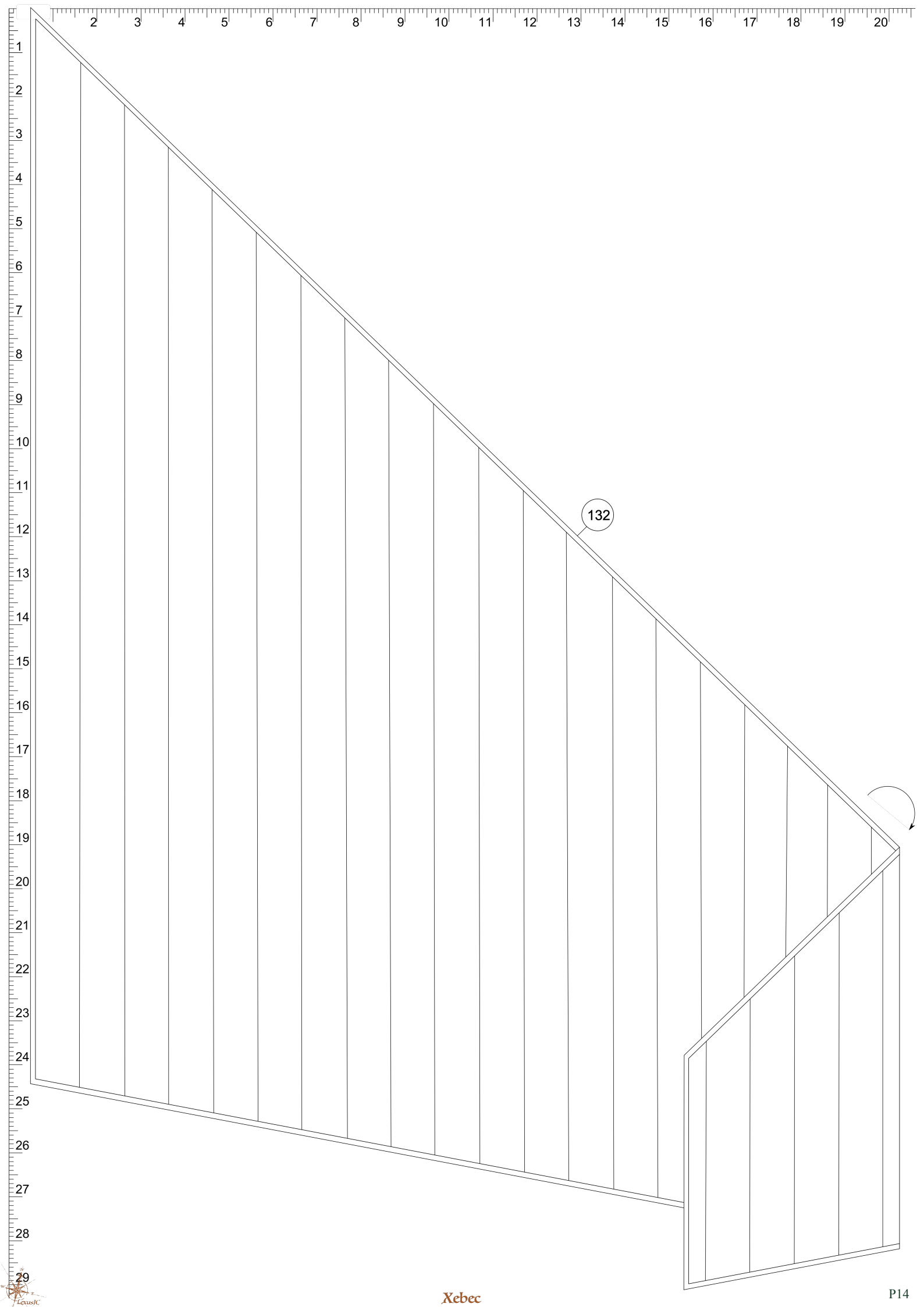
132

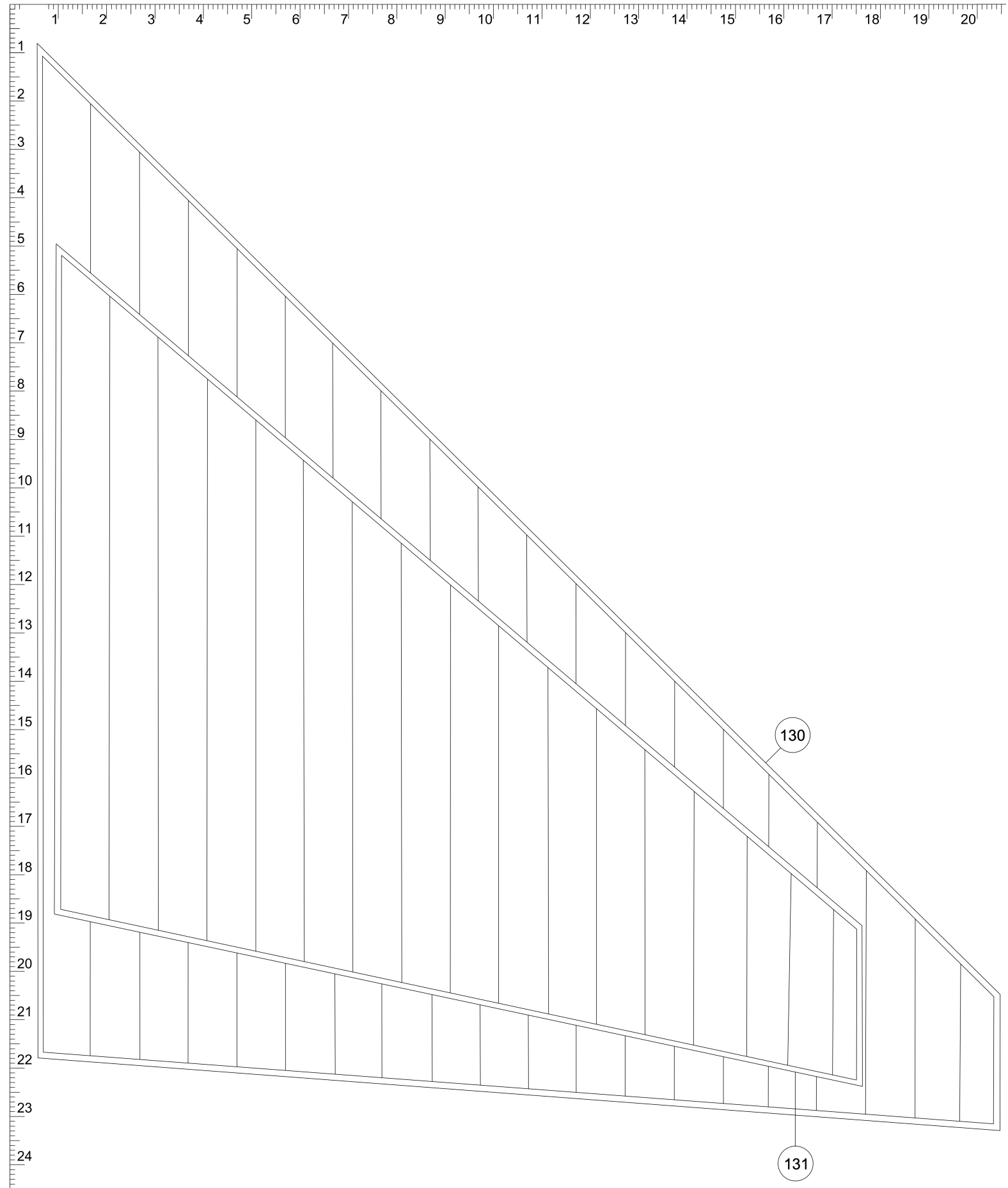
130
131

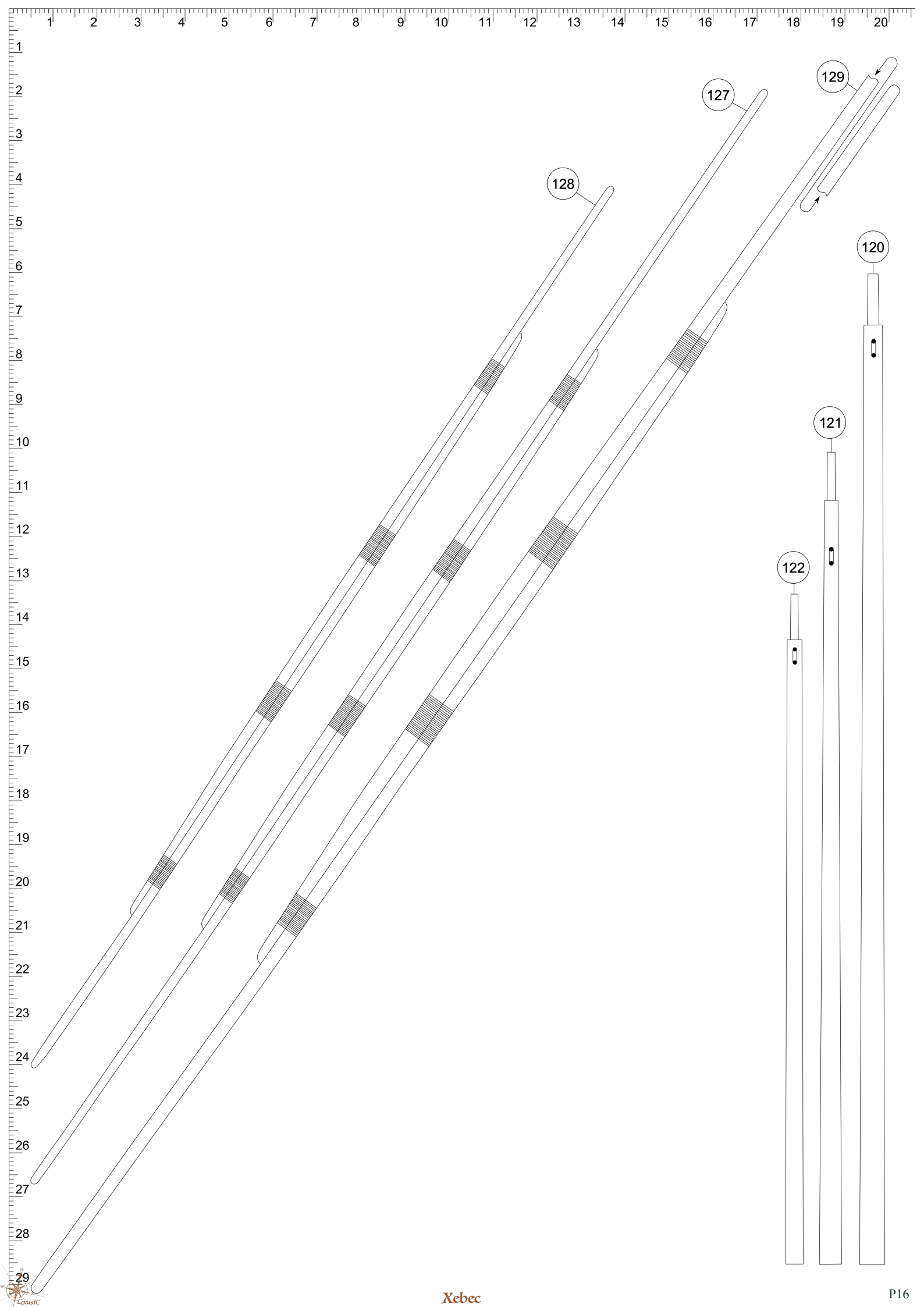
129
127
128
120
121
122

Part Id	Assembly Guide	Parts Atlas	Comment
(X)	G3(25,18)		
1	G1(5,5)	P10(20,2)	
2	G1(1,7)	P11(1,16)	
3	G1(8,9)	P11(11,29)	
4	G1(9,5)	P11(18,29)	
5	G1(4,6)	P11(15,4)	
6	G1(13,4)	P11(4,13)	
7	G1(3,6)	P11(10,19)	
8	G1(2,8)	P11(6,18)	
9	G1(17,16)		
9l		P9(6,8)	
9p		P9(7,8)	
10	G1(16,17)	P9(8,6) P9(5,6)	
11	G1(15,17)	P9(6,3)	
12	G1(14,17)	P9(14,26)	
13	G1(12,17)	P9(14,23)	
14	G1(10,17)	P9(14,19)	
15	G1(9,17)	P9(14,15)	
16	G1(8,17)	P9(14,12)	
17	G1(7,17)	P9(14,8)	
18	G1(6,17)	P9(15,4)	
19	G1(5,17)	P9(5,26)	
20	G1(4,17)	P9(5,23)	
21	G1(3,17)	P9(5,20)	
22	G1(3,17)	P9(5,18) P9(8,18)	
23	G1(2,16)		
23l		P9(5,15)	
23p		P9(7,15)	
24l	G1(16,9)	P9(1,21)	
24p		P9(6,11)	
25l	G1(1,16)	P8(7,6)	
25p		P8(17,6)	
26l	G1(17,15)	P8(16,8)	
26p		P8(7,8)	
27l	G1(17,15)	P9(2,12)	
27p		P9(4,10)	
28l		P8(19,22)	
28p	G1(1,15)	P8(5,22)	
29	G1(4,23)	P11(2,14)	
30l		P8(15,21)	
30p	G1(1,14)	P8(9,21)	
31	G1(5,23)	P11(10,18)	
32l		P10(11,28)	
32p	G1(10,13)	P8(4,28)	
33	G1(13,24)	P5(1,19)	
34	G1(4,26) G1(5,12)	P11(1,11)	
35	G1(6,13)	P11(2,2)	
36l		P11(6,17)	
36p	G1(5,23)	P11(7,21)	
37l		P11(9,17)	
37p	G1(6,23)	P11(10,20)	
38l		P11(4,15)	
38p	G1(13,23)	P11(10,17)	
39l		P11(11,22)	
39p	G1(9,14)	P10(11,3)	
40l		P11(11,3)	
40p	G1(7,14)	P11(18,3)	
41	G1(15,3) G2(3,18)	P10(7,1)	
42	G1(17,22) G2(7,20)	P11(10,28)	
43	G2(9,20)	P11(12,1)	
44	G2(11,14)	P11(7,25)	
45	G2(10,20)	P11(7,2)	
46	G2(12,19)	P11(10,4)	
47	G1(18,22) G2(11,20)	P11(10,27)	
48	G2(13,14)	P11(5,25)	
49	G2(13,18)	P11(7,5)	
50	G2(15,14)	P12(19,3)	
51	G1(19,25) G2(14,14)	P12(20,3)	
52l	G1(19,25) G1(15,13)	P13(2,2)	
52p		P13(4,1)	
53l		P10(9,8)	
53p	G1(19,22) G2(5,15)	P10(8,21)	
54l	G1(19,14)	P8(15,2)	
54p		P8(8,2)	
55	G2(13,19)	P13(5,4)	
56	G2(11,21)	P13(6,4)	
57	G2(16,17)	P13(7,4)	
58l		P10(3,11)	
58p	G2(6,15)	P10(6,1)	
59l		P11(6,21)	
59p	G2(10,15)	P11(5,29)	
60l		P11(5,23)	
60p	G2(12,14)	P11(1,28)	
61l		P8(13,5)	
61p	G1(4,23) G1(2,13)	P8(11,5)	
62	G1(6,5)	P3(7,28)	
63	G1(7,5)	P3(7,26)	
64	G1(8,5)	P3(7,24)	
65	G1(8,5)	P3(7,23)	
66	G1(10,5)	P3(7,21)	

Part Id	Assembly Guide	Parts Atlas	Comment
67	G1(10,5)	P3(7,19)	
68	G1(11,5)	P3(7,18)	
69	G1(12,5)	P3(7,16)	
70	G1(13,5)	P3(7,14)	
71l		P12(3,1)	
71p	G1(13,23) G1(10,12)	P12(3,1)	
72	G1(14,22)	P12(12,8)	
73	G1(7,21) G1(2,13)	P12(20,20)	
74	G1(7,22)	P11(19,16)	
75	G1(7,22)	P11(19,15) P11(20,4)	
76	G1(6,21)	P11(7,10)	
77	G1(8,21)	P11(1,8)	
78	G1(12,27)		
78l		P12(1,1)	
78p		P12(2,1)	
79	G3(20,20)	P12(13,9)	
80	G1(4,24)		
80l		P12(2,20)	
80p		P12(3,20)	
81l	G3(21,20)	P12(15,1)	
81p		P12(10,1)	
82l	G3(13,20)	P12(11,26)	
82p		P12(15,26)	
83l	G3(8,20)	P12(12,1) P12(17,29)	
83p		P12(13,1) P12(18,29)	
84l	G1(4,26) G1(5,20)	P13(15,17)	
84p		P13(15,11)	
85	G1(8,26)	P13(20,1)	
86l	G1(16,27)	P13(12,23)	
86p		P13(17,23)	
87	G1(3,22)	P13(17,1)	
88a	G1(1,21)	P13(5,28)	
88b	G1(3,20)	P13(6,13)	
89	G1(5,21)		
89a		P13(2,27)	
89b		P13(2,16)	
90a		P13(3,16)	
90b		P13(3,27)	
91	G1(4,20)	P13(8,4)	
92	G1(2,22)	P13(8,11)	
93l	G1(18,25)		
93p		P12(13,29)	
94l	G1(18,26)	P12(12,14)	
94p		P12(13,15)	
95l	G1(18,25)	P12(8,2)	
95p		P12(7,2)	
96l		P12(14,13)	
96p	G1(19,22)	P12(12,13)	
97	G2(14,18) G3(28,16)	P12(19,22)	
98	G1(20,24)	P12(20,22)	
99	G2(10,21)	P12(18,28)	
100	G2(17,16)		
100a		P13(7,3)	
100b		P13(9,3)	
100c		P13(6,3)	
100d		P13(8,3)	
101	G1(17,22)		
101a		P11(7,12)	
101b		P11(8,12)	
101c		P11(11,10)	
102	G2(10,14)	P11(19,24)	
102a		P11(6,12)	
103	G1(15,22) G2(18,8)	P6(19,14)	
103a	G2(16,8)	P6(19,19)	
103b	G2(19,9)	P6(20,10)	
103c	G2(18,12)	P5(1,10)	
103d	G2(17,12)	P5(2,16)	
104	G1(16,22)	P3(9,3) P13(10,5)	
104a		P8(5,27)	
105	G1(14,22)	P3(8,11) P10(1,13)	
106	G1(15,22)	P13(18,23)	
106a		P8(12,22)	
107	G2(8,15)	P13(8,28)	
107a		P8(13,16)	
108	G1(11,23)	P10(6,18)	
109	G1(10,22)	P10(6,13)	
110	G1(11,23) G2(5,1)	P4(17,5)	
110a	G2(3,5)	P4(17,17)	
110b	G2(4,5)	P4(17,13) P13(13,5)	
110c	G2(2,3)	P4(18,5)	
110d	G2(3,2)	P4(19,5)	
110e	G2(2,5)	P4(17,14)	
110f	G2(2,4)	P4(17,16)	
110g	G2(7,4)	P4(19,17)	
111	G1(9,23) G2(9,8)		
111a	G2(7,10)	P4(17,3)	
111b	G2(11,10)	P4(20,1)	
112	G1(8,23)	P10(9,19) P10(9,10)	
112a		P10(8,15) P10(9,14)	
113	G1(4,25)	P10(4,19)	

Part Id	Assembly Guide	Parts Atlas	Comment
114	G1(6,22)	P13(15,9)	
115	G1(16,22) G2(10,3)		
115a	G2(9,5)	P3(4,3)	
115b		P3(4,2)	
115c	G2(12,4) G2(10,5)	P3(4,1)	
115d	G2(9,4)	P3(13,2)	
116	G1(6,23)	P3(18,12)	
116a		P3(15,15)	
116b		P3(17,12)	
116c		P3(15,12)	
116d		P3(15,13)	
116e		P3(16,15)	
117	G1(10,23) G2(14,2)	P4(16,23)	
117a	G2(14,6)	P4(16,22)	
117b	G2(16,5)	P4(16,20)	
117c	G2(18,4)	P4(20,22)	
117d	G2(18,5)	P4(16,21)	
117e	G2(16,6)	P4(19,21)	
118	G1(16,27)	P13(10,21)	
118a	G1(18,26)	P13(11,8)	
118b	G1(17,26)	P13(12,8)	
118c	G1(17,26)	P13(13,8)	
119	G2(5,10)	P13(11,2)	
119a	G2(6,9)	P13(11,5)	
119b	G2(2,10)		
119c	G2(5,8)	P13(13,3)	
120	G3(13,8)	P16(20,6)	
120a		P13(18,15)	
121	G3(3,9) G3(7,11)	P16(19,9)	
121a	G3(5,6)	P13(14,16)	
121b	G3(5,5)		
121c	G3(6,5)		
121d	G3(7,4)		
122	G3(22,9)	P16(18,13)	
122c		P12(13,6)	
123	G1(16,22)	P12(3,21) P12(4,21)	
123a	G1(17,22)	P12(3,23) P12(4,23)	
123b	G1(20,23)	P12(3,24) P12(4,24)	
123c	G1(18,22)	P12(19,9)	
126	G2(15,25)	P7(19,15)	
126a	G2(12,28) G2(12,25)	P7(17,19)	
126b	G2(6,26)	P7(20,19)	
126c	G2(15,28)	P7(20,24)	
126d	G2(8,28)	P7(20,26)	
127	G3(2,5)	P16(16,2)	
128	G3(26,7)	P16(13,4)	
129	G3(19,3)	P16(19,2)	
130	G3(10,7)	P15(16,15)	
131	G3(27,8)	P15(16,24)	
132	G3(19,7)	P14(13,12)	
133	G2(13,11) G3(5,7)	P5(11,1) P5(7,10) P5(13,25) P6(8,26)	
A		P5(19,1)	
A1	G1(6,9) G1(8,26)	P1(2,14) P6(3,3)	
A2	G1(12,9)	P1(18,7)	
B		P5(16,21)	
B1	G1(11,9) G1(15,27)	P1(8,10) P6(5,21)	
B2		P1(11,10)	
B3	G1(5,9)	P1(14,25)	
B4		P1(18,25)	
C		P5(13,1)	
C1	G1(17,7) G1(7,27)	P2(9,3) P6(7,17)	
C2		P2(11,3)	
D	G1(14,4)	P2(3,4) P5(16,25)	
D1	G1(15,27)		
E	G1(15,4) G1(17,15)	P5(13,26) P9(8,10)	
E1	G1(15,5)	P6(8,28) P9(9,14)	
E2	G1(18,3)	P9(8,12)	
E3	G1(18,5)	P9(20,22)	
F	G1(19,4)	P5(12,24) P10(6,23)	
F1	G1(7,26)	P6(10,2)	
G		P5(13,28)	
G1	G1(18,8) G1(14,27)	P2(7,20) P6(10,8)	
G2	G1(19,8)	P2(7,21)	
G3	G1(17,9)	P2(10,22)	
G4	G1(20,7)	P2(9,22)	
G5	G1(18,8)	P2(12,22)	
G6	G1(20,6)	P2(12,22)	
H		P5(18,1)	
H1	G1(6,27)	P6(3,2)	
I	G1(17,8)	P2(12,25) P5(11,28)	
I1	G1(14,27)	P6(10,4)	
II	G1(16,8)	P2(7,28)	
III	G1(14,9)	P2(2,23)	
IIIa	G1(14,9)	P2(6,14) P2(4,14)	
IIIb	G1(15,9)	P2(6,17) P2(4,17)	
IIIc	G1(15,9)	P2(6,15) P2(3,15)	
IV	G1(13,9)	P2(15,28)	
IX	G1(7,9)	P2(20,8)	
J		P5(7,6)	
J1	G1(9,26)	P6(14,4)	

Part Id	Assembly Guide	Parts Atlas	Comment
K		P5(7,28)	
K1	G1(13,27)	P6(15,16)	
L		P5(1,4)	
L1	G1(6,26)	P6(20,4)	
M		P5(2,18)	
M1	G1(15,27)	P6(18,1)	
N		P5(6,1)	
N1	G1(5,26)	P6(15,1)	
O		P5(7,8)	
O1	G1(16,27)	P6(15,11)	
P		P11(10,9)	
P1	G1(13,17)	P11(11,8)	
R		P10(6,19)	
R1		P10(2,18)	
V	G1(12,9)	P2(19,22)	
VI	G1(10,9)	P2(17,14)	
VII	G1(9,9)	P2(15,20)	
VIII	G1(8,9)	P2(8,10)	
X	G1(6,9)	P2(13,11)	
XI	G1(4,9)	P2(11,17)	
XII	G1(4,9)	P2(17,3)	
XIIa		P2(9,1) P2(7,1)	
XIII	G1(3,9)	P2(5,18)	
XIV	G1(2,8)	P2(15,5)	

SHIPYARD
PAPER MODELS

ХЕВЕС

PAPER MODEL
SCALE 1:96

КАРТОННАЯ МОДЕЛЬ
МАСШТАБ 1:96



ADDON BLOCKS